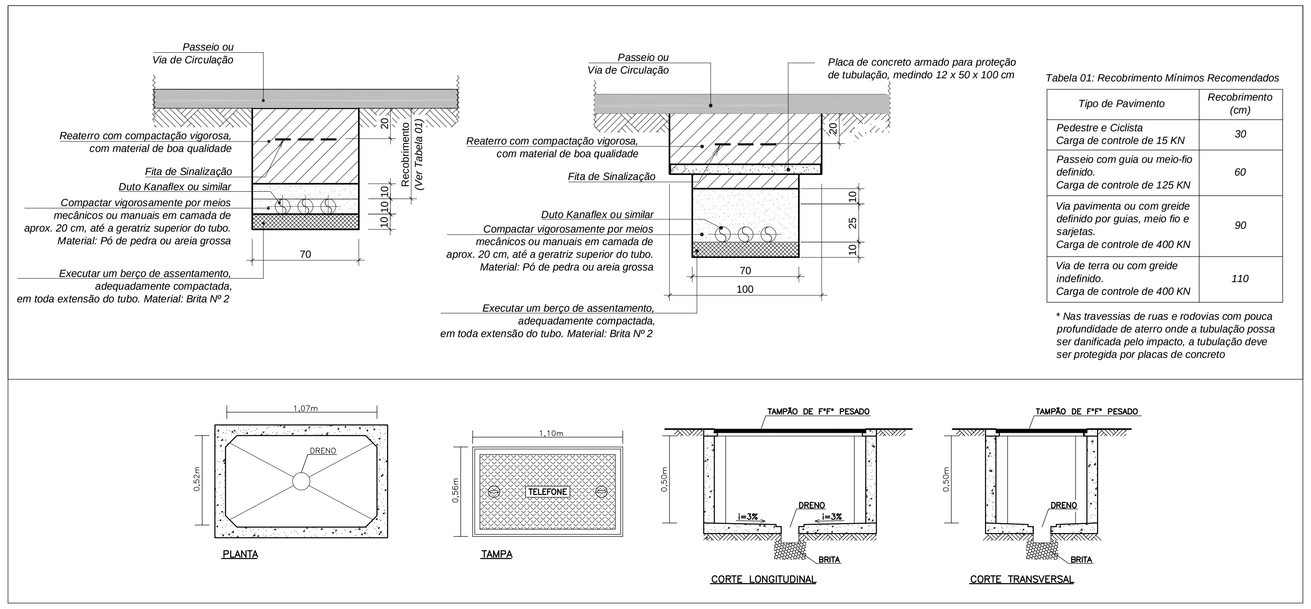

Tabela 01: Recobrimento Mínimos Recomendados

Tipo de Pavimento	*Recobrimento (cm)*
Pedestre e Ciclista *Carga de controle de 15 KN*	*30*
Passeio com guia ou meio-fio definido. *Carga de controle de 125 KN*	*60*
Via pavimenta ou com greide definido por guias, meio fio e sarjetas. *Carga de controle de 400 KN*	*90*
Via de terra ou com greide indefinido. *Carga de controle de 400 KN*	*110*

** Nas travessias de ruas e rodovias com pouca profundidade de aterro onde a tubulação possa ser danificada pelo impacto, a tubulação deve ser protegida por placas de concreto*

1 DET.01 - CAIXA DE PASSAGEM TIPO R2
SEM ESCALA

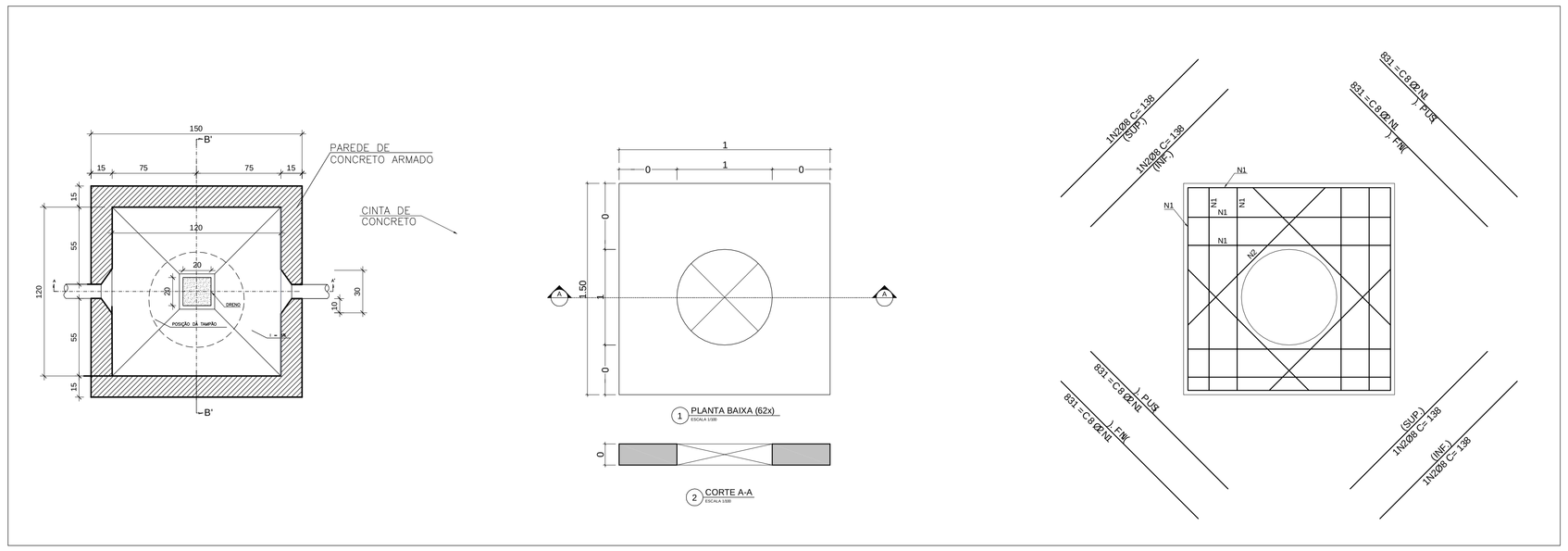

4 DET.04 - DETALHE DE ESTRUTURA CAIXA TIPO R3
SEM ESCALA

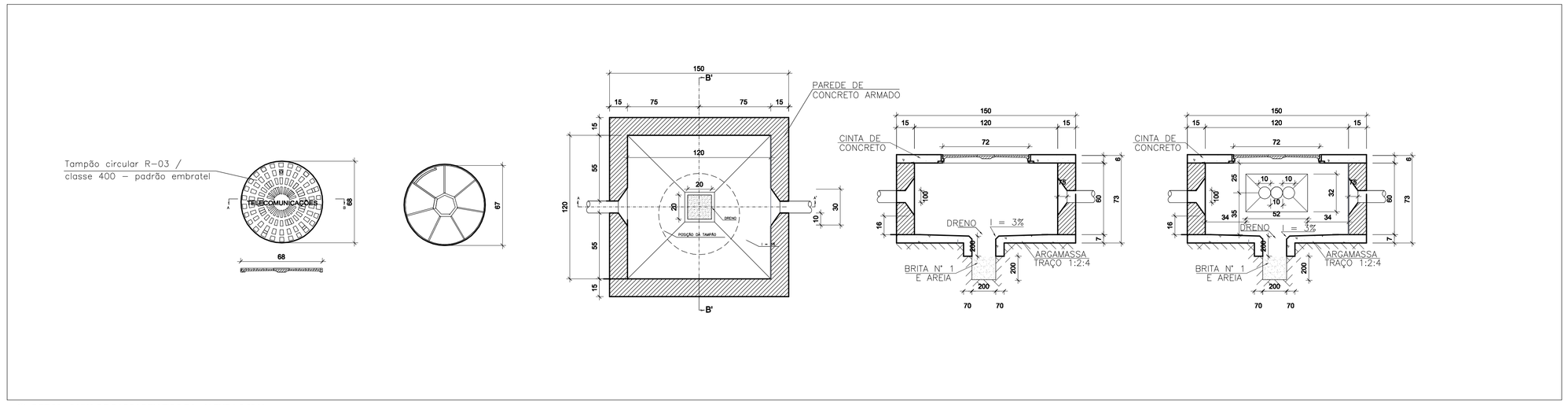

3 DET.03 - CAIXA DE PASSAGEM TIPO R3 - ALTURA 0,60 M
SEM ESCALA

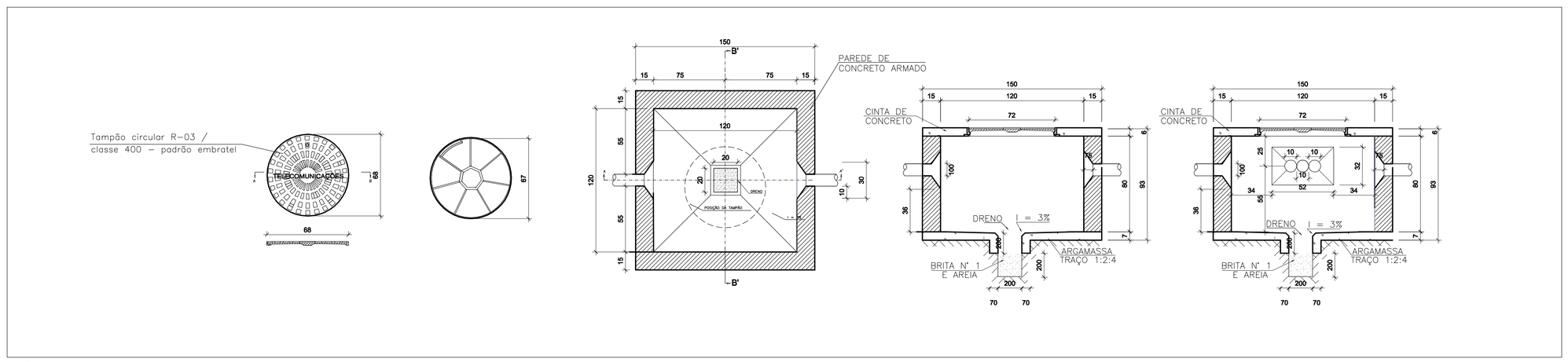

2 DET.02 - CAIXA DE PASSAGEM TIPO R3 - ALTURA 0,80 M
SEM ESCALA

A	EMISSÃO INICIAL	SORAYA	LUIZ FERNANDO	10/09/2018
EMIS.	DESCRIÇÃO	REVISADO POR	RESP. TÉCNICO	DATA

Ministério da Saúde
FIOCRUZ
Fundação Oswaldo Cruz
COGEC

NOME DO PREDIO / ÁREA
CAMPUS MANGUINHOS

OBJETIVO: OBRA	CAMPUS: MANGUINHOS	SETOR: CAMPUS
Nº PRÉDIO: 000	Nº DA META: 2018.021	O.E. / O.S.: 2018-09-21-04
Nº PRANCHA: F000A387A	TIPO DE PROJETO / SUBTIPO DE PROJETO: INFRA/TELECOMUNICAÇÕES	FASE: EXECUTIVO
TÍTULO DA PRANCHA: REDE EXTERNA TELECOMUNICAÇÕES DETALHES		DATA: 09/11/2018
		ESCALA: INDICADA
COORDENADORA DA META: SORAYA RAJS	RESPONSÁVEL TÉCNICO: LUIZ FERNANDO	CREA/CAU: 2003101566
		ART/RRT: 2020180207243
EQUIPE: R.CUSATIS, B.AFFONSO, R.SANTOS, R.EVARISTO, Y.CRUZ		

TEL-03/03

NOME ATUAL DO ARQUIVO: F000A0BA-REV1.DWG
CONVENÇÃO DO ARQUIVO: 09.11.2018
VER.03.14
USUÁRIO: R.EVARISTO