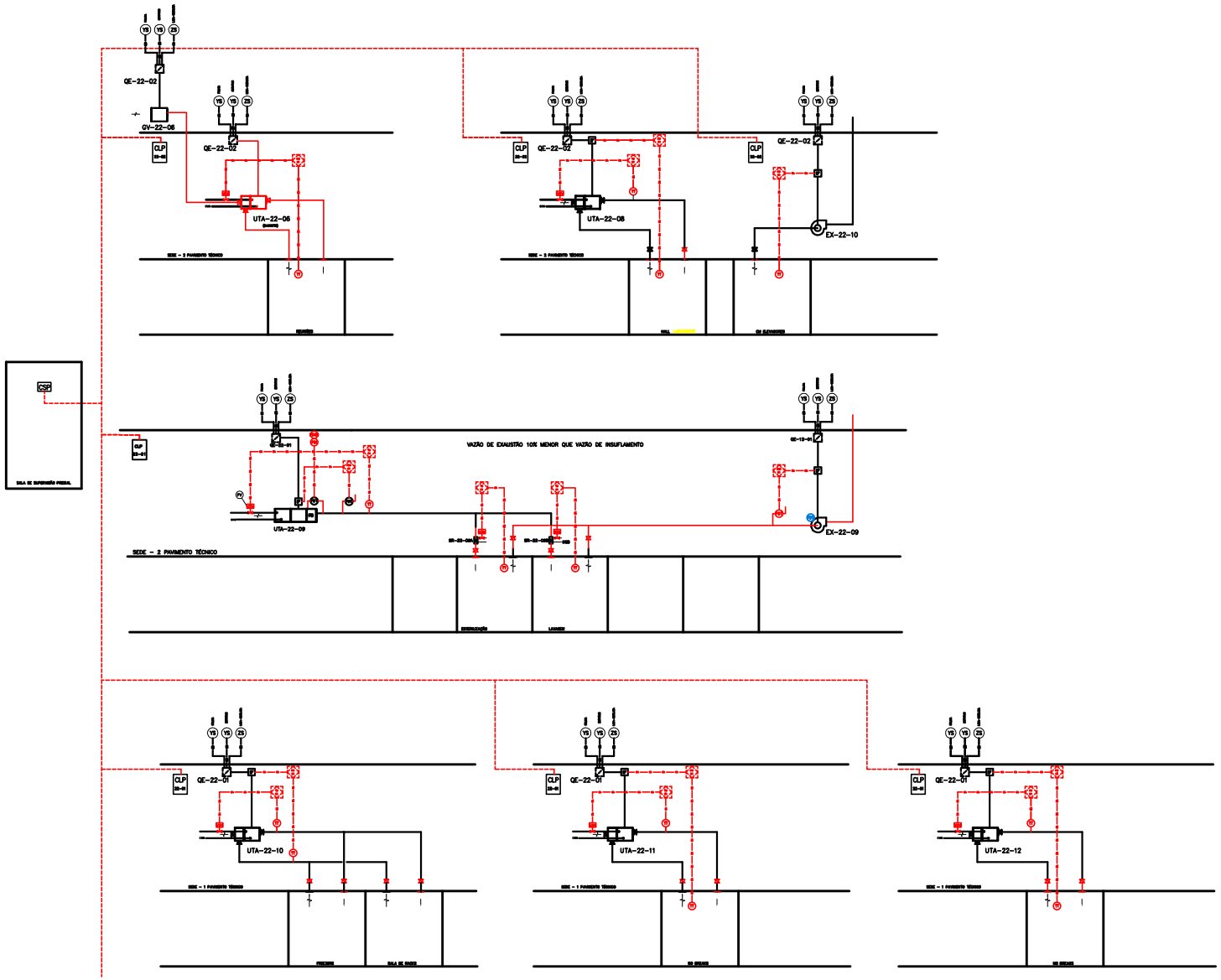

- QUADRO ELÉTRICO
- VÁLVULA DE DUAS VIAS DE AÇÃO PROPORCIONAL
- DAMPER DE REGULAGEM MANUAL
- DAMPER DE SOBRE-PRESSÃO
- SENSOR/TRANSMISSOR DE PRESSÃO DIFERENCIAL
- SENSOR/TRANSMISSOR DE TEMPERATURA
- SENSOR/TRANSMISSOR DE O2
- SENSOR DE FLUXO
- VÁLVULA DE CONTROLE DE VAZÃO
- INVERSOR DE FREQUÊNCIA COM CHAVE DE PARTIDA INCORPORADA
- DAMPER DE ESTANQUEIDADE DE AÇÃO PNEUMÁTICA
- SERPENTINA DE REAQUECIMENTO DE ÁGUA QUENTE
- REGULADOR DE VAZÃO E PRESSÃO DE AR MOTORIZADO DE AÇÃO PROPORCIONAL
- MEDIDOR DE VAZÃO DE AR
- CSP COMPUTADOR DE SUPERVISÃO PREDIAL
- CLP CONTROLADOR LÓGICO PROGRAMÁVEL
- TRANSMISSOR DE FLUXO
- CONTROLADOR DE PRESSÃO
- CONTROLADOR DE TEMPERATURA
- CONTROLADOR DE FLUXO
- HWS SUPRIMENTO DE ÁGUA QUENTE
- CWS SUPRIMENTO DE ÁGUA GELADA
- MT MEDIDOR DE TEMPERATURA
- FT TRANSMISSOR DE FLUXO

- DUTO DE INSUFLAMENTO DE AR CONDICIONADO
- DUTO DE RETORNO DE AR CONDICIONADO
- DUTO DE EXAUSTÃO DE AR CONDICIONADO
- DUTO DE INSUFLAMENTO DO SISTEMA DE VENTILAÇÃO
- DUTO DE EXAUSTÃO DO SISTEMA DE VENTILAÇÃO
- ELETRODUTO DE AUTOMAÇÃO
- SINAL DE ENTRADA ANALÓGICO
- SINAL DE ENTRADA DISCRETO
- SINAL DE SAÍDA ANALÓGICO
- SINAL DE SAÍDA DISCRETO

NOTAS

1 – PARA MELHOR VISUALIZAÇÃO, O DESENHO DEVERÁ SER PLOTADO UTILIZANDO ESPESSURAS DE LINHAS CONFORME PADRÃO FIOCRUZ, COM AS SEGUINTES CONFIGURAÇÕES DE CORES:

COR NO DESENHO	COR NA PLOTAGEM
010	010
050	050
100	100
140	140
200	200
DEMAIS CORES	007

2 – PARA MAIORES INFORMAÇÕES VER FOLHA DE DADOS DOS EQUIPAMENTOS FD-1-AC-0001.DOC

DIRETRIZES PORE:	NOTAS VER ARQUIVO CNAT: 7560-0.00-1-17-CK-0015	CONSULTA PRÉVIA:		REPROVADO		
		ELEVADO:		A EXECUTAR		
	AVALIAÇÃO CLIENTE:	DRAG:	DATA: 23/04/2009	X APROVADO		REPROVADO

0	14/05/09	[illegible]	JGM
0	30/11/08	[illegible]	JGM
A	11/08/08	[illegible]	JGM
REVISÃO	DATA	DESCRIÇÃO	VISTO

ATP Engenharia — ATPeng Engenharia e Empreendimentos S/A

Fundação Oswaldo Cruz

Fundação Oswaldo Cruz
Coordenação de Engenharia
Fundação Oswaldo Cruz

ÁREA DO PREDIO: 216 — NOME DO PREDIO: COTS–EDIFICAÇÃO PRINCIPAL

TIPO DE PROJETO / TIPO DE PÚBLICO: VENTILAÇÃO E AR CONDICIONADO — FASE DO PROJETO: EXECUTIVO

PROJETO / SETOR: CONSTRUÇÃO / SETOR B

TÍTULO DO DESENHO: PLANTA BAIXA 22-02/22-03/22-05/22-10/22-11/22-12

ESCALA: S/ESC — DATA: 02/2009 — DESENHISTA: ALEXANDRE — RESPONSÁVEL TÉCNICO: JOSÉ ANDRÉ BARROSO — VISTO

NOME DO ARQUIVO MAGNÉTICO: V2.1BA1SC.DWG

ÁREA: 100 — 200 — 300 — 400 — 500 — 600 — 700 — 800 — 900 — 1000