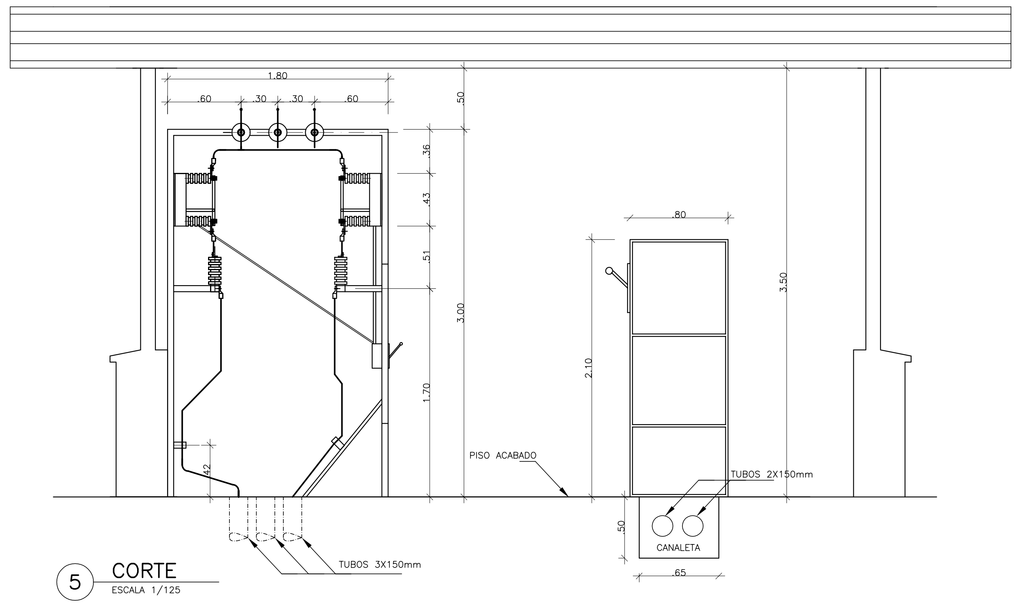

5 CORTE
ESCALA 1/125

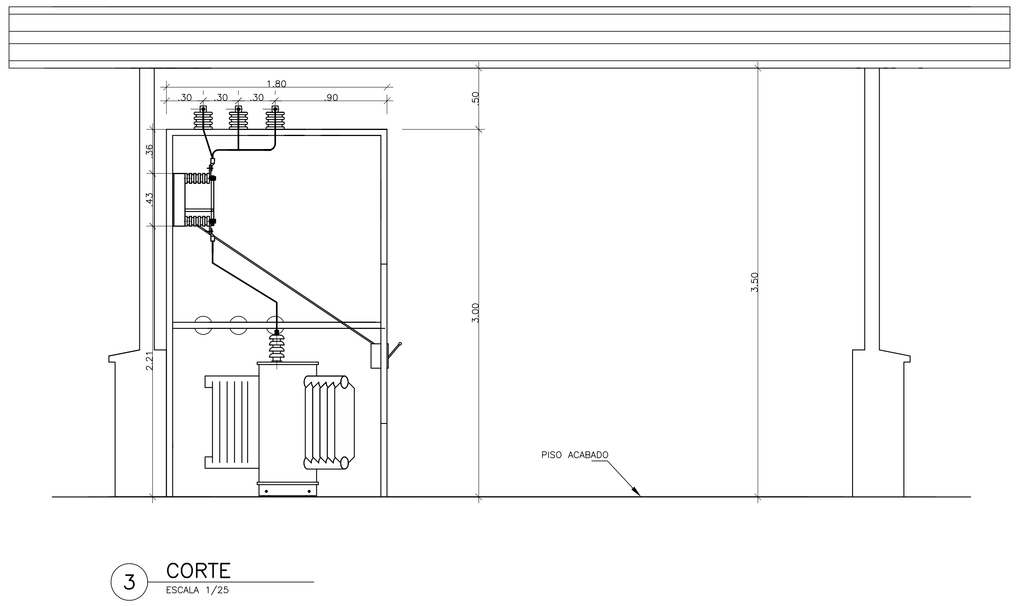

3 CORTE
ESCALA 1/25

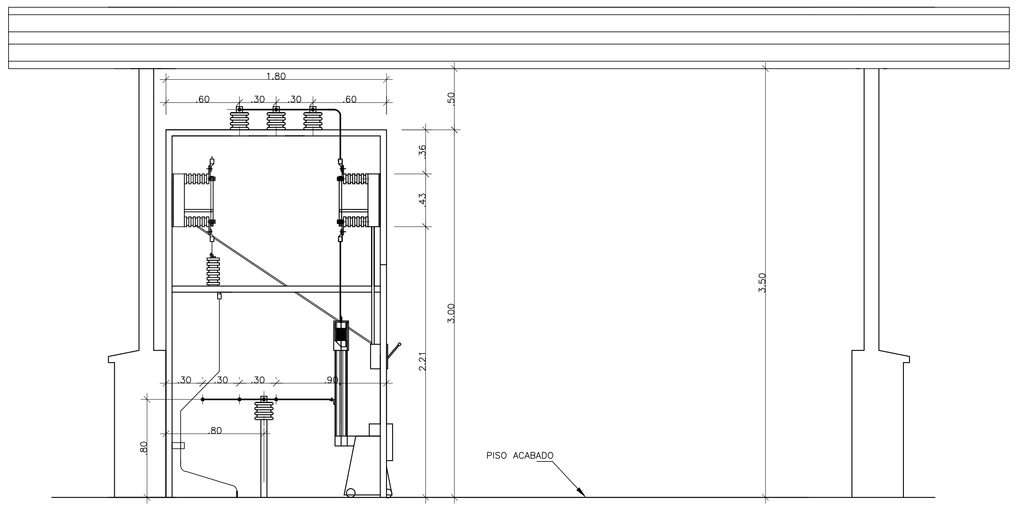

4 CORTE
ESCALA 1/125

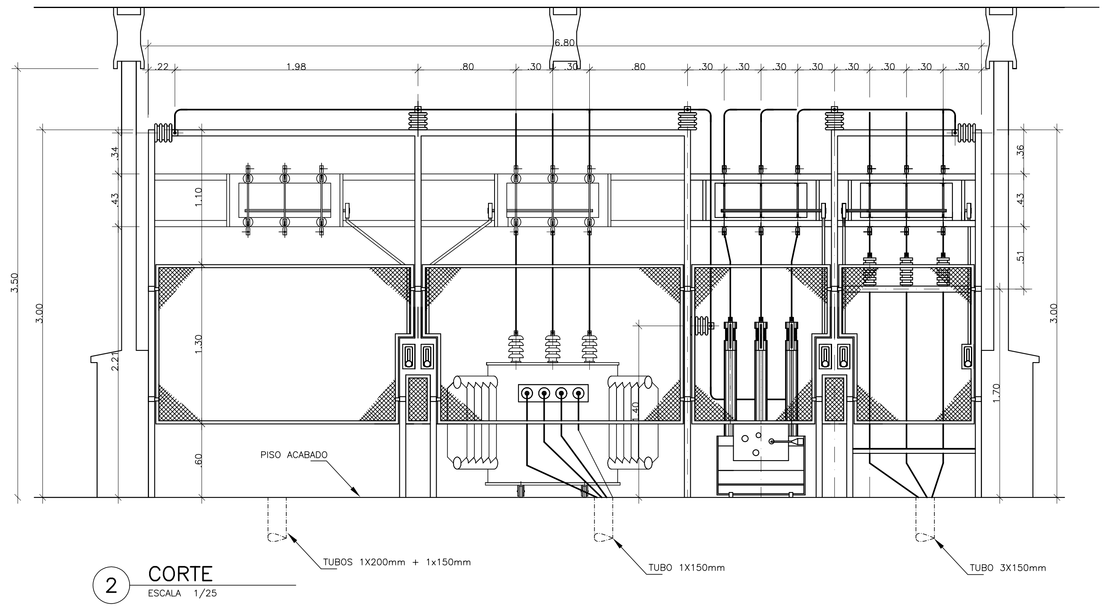

2 CORTE
ESCALA 1/25

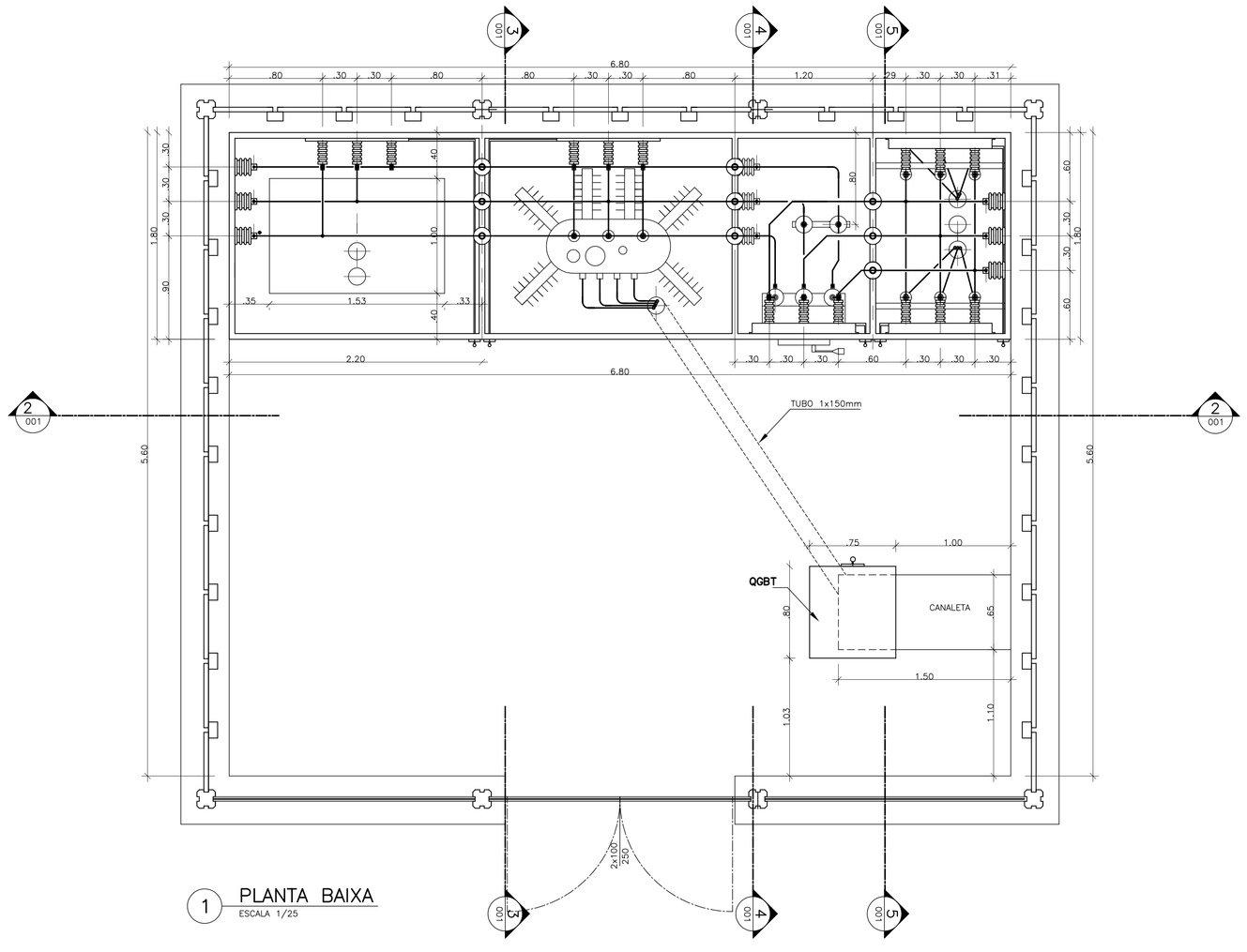

1 PLANTA BAIXA
ESCALA 1/25

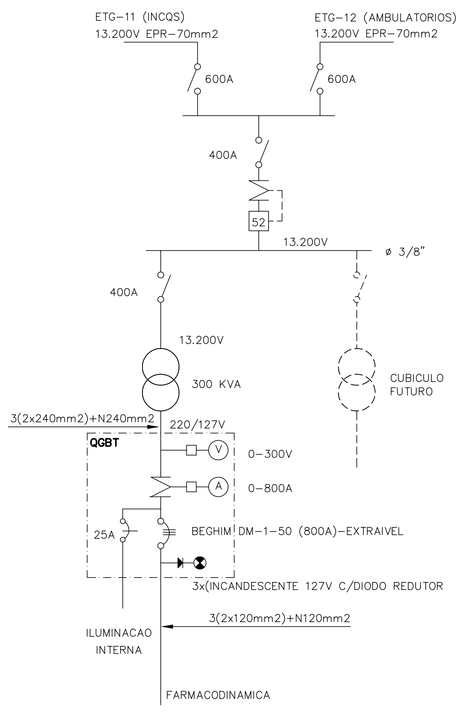

6 DIGRAMA UNIFILAR (QGBT)
SEM ESCALA

0.25 0.00 0.50 1.00

Ministério da Saúde

DIRAC / Coordenação de Engenharia
Fundação Oswaldo Cruz

NUMERO DO PREDIO: 187	NOME DO PREDIO: ET-17-FARMACODINAMICA	
TIPO DE PROJETO: ELETRICA	SUB-TIPO DE PROJETO: ALTA TENSAO	FASE DO PROJETO: PROJ. EXECUTIVO
ESCALA 1:25	OBJETIVO / SETOR: REDIMENS INSTALACAO / EDIFICACAO	
	TITULO DO DESENHO: CUBICULO-PL. BAIXA-CORTES E DET.	
DATA: 10/08/99	DESENHISTA: J.RABELLO	RESPONSAVEL TECNICO: RICARDO GUIHERME / VISTO

O.S./O.R. NUMERO: 99-08-10-25

NOME DO ARQUIVO MAGNETICO: E187A01ADWG