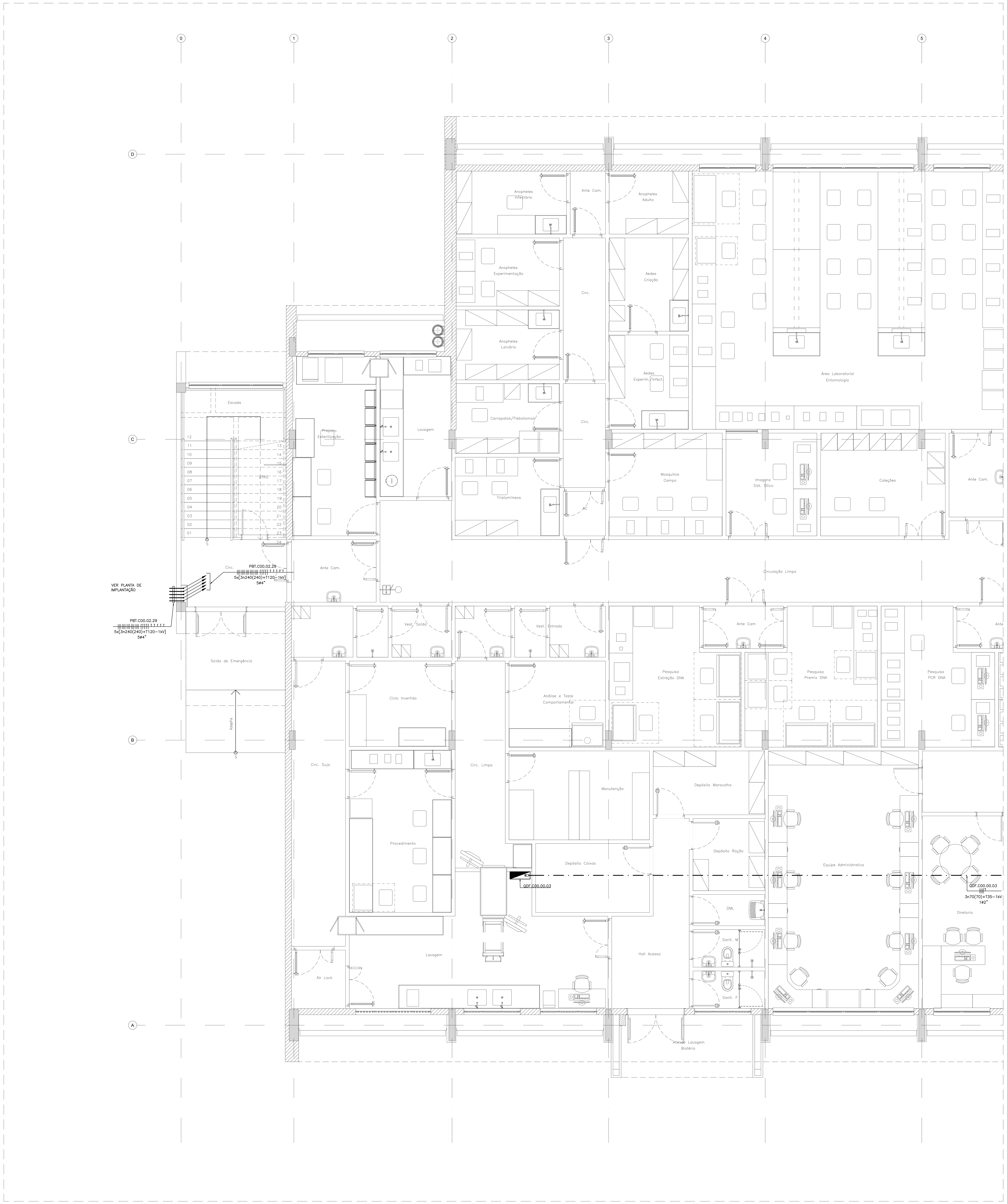

01 BLOCO DE ENSINO E PESQUISA
PL. BAIXA PAV. TÉRREO - SETOR A
ESCALA 1:50

LEGENDA ELÉTRICA

SÍMBOLO	DESCRIÇÃO
(quadro)	QUADRO TIPO METÁLICO DE SOBREPOR INSTALADO A 1,50m (DO EIXO AO PISO). REF.: ARTU L. FAB.: ABB OU EQUIVALENTE TÉCNICO.
(painel)	PAINEL METÁLICO AUTOPORTANTE. REF.: ARTU K. FAB.: ABB OU EQUIVALENTE TÉCNICO.
(linha contínua)	ELETRODUTO EM PVC ROSCÁVEL RÍGIDO, BITOLA MÍNIMA Ø3/4", EMBUTIDO NA PAREDE. FAB.: TIGRE OU EQUIVALENTE TÉCNICO.
(traço-ponto)	ELETRODUTO EM AÇO GALVANIZADO, BITOLA MÍNIMA Ø3/4", INSTALADO DE FORMA APARENTE OU NO ENTREFORRO. FAB.: ELECON OU EQUIVALENTE TÉCNICO.
(tracejado)	ELETRODUTO EM PVC ROSCÁVEL RÍGIDO, BITOLA MÍNIMA Ø1", INSTALADO EMBUTIDO NO PISO. FAB.: TIGRE OU EQUIVALENTE TÉCNICO.
(conduletes)	CONDULETE EM ALUMÍNIO: LINHA SUPERIOR: TIPO C, E, LB, LL; LINHA INFERIOR: TIPO T, LR, TB, X. (MESMO DIÂMETRO DA TUBULAÇÃO). FAB.: WETZEL OU EQUIVALENTE TÉCNICO.
(saída)	SAÍDA HORIZONTAL PARA ELETRODUTO EM ELETROCALHA. FAB.: MAXTIL OU EQUIVALENTE TÉCNICO.
(eletrocalha)	ELETROCALHA EM AÇO GALVANIZADO, LISA, COM TAMPA E SEM ABA, INSTALADA NO ENTREFORRO OU APARENTE. DIMENSÕES INDICADAS EM PLANTA BAIXA. FAB: MAXTIL OU EQUIVALENTE TÉCNICO.
(tê)	TÊ HORIZONTAL 90° PARA ELETROCALHA EM AÇO GALVANIZADO, LISA, COM TAMPA E SEM ABA, INSTALADA NO ENTREFORRO OU APARENTE. DIMENSÕES INDICADAS EM PLANTA BAIXA. FAB: MAXTIL OU EQUIVALENTE TÉCNICO.
(curva)	CURVA HORIZONTAL 90° PARA ELETROCALHA EM AÇO GALVANIZADO, LISA, COM TAMPA E SEM ABA, INSTALADA NO ENTREFORRO OU APARENTE. DIMENSÕES INDICADAS EM PLANTA BAIXA. FAB: MAXTIL OU EQUIVALENTE TÉCNICO.
(curva de inversão)	CURVA DE INVERSÃO PARA ELETROCALHA EM AÇO GALVANIZADO, LISA, COM TAMPA E SEM ABA, INSTALADA NO ENTREFORRO OU APARENTE. DIMENSÕES INDICADAS EM PLANTA BAIXA. FAB: MAXTIL OU EQUIVALENTE TÉCNICO.
(redução)	REDUÇÃO CENTRAL PARA ELETROCALHA EM AÇO GALVANIZADO, LISA, COM TAMPA E SEM ABA, INSTALADA NO ENTREFORRO OU APARENTE. FAB: MAXTIL OU EQUIVALENTE TÉCNICO.
(leito)	LEITO PESADO, GALVANIZADO A FOGO, CONSTITUÍDO DE DUAS LONGARINAS PARALELAS EM CHAPA N°#12, DOBRADAS EM "U", UNIDAS POR TRAVESSAS DE PERFILADOS 38x38mm SOLDADOS NAS LONGARINAS EM CHAPA N°#14, SENDO PERFURADO EM ABAS VOLTADAS PARA CIMA, COM DIMENSÕES 100x700x3000mm. REF.: MAX LPQ. FAB.: MAXTIL OU EQUIVALENTE TÉCNICO.
NB 160kVA / BANCO DE BATERIAS / NB 160kVA	CONJUNTO DE 2 NO-BREAKS 160kVA/144kW (FATOR DE POTÊNCIA 0,9) E 1 BANCO DE BATERIAS VRLA – SELADAS CHUMBO ÁCIDA LIVRE DE MANUTENÇÃO (AUTONOMIA DE 20 MINUTOS). COM TECNOLOGIA IGBT – ONLINE DUPLA CONVERSÃO COM PROCESSADOR DIGITAL DE SINAIS DSP, TENSÃO DE ENTRADA 220V-3F, TENSÃO DE SAÍDA 220V-3F, BY-PASS ELETRONICO E BY-PASS MANUAL DE MANUTENÇÃO. REF.: TTS 160/144. FAB.: HDS OU EQUIVALENTE TÉCNICO.
NB 120kVA / BANCO DE BATERIAS / NB 120kVA	CONJUNTO DE 2 NO-BREAKS 120kVA/108kW (FATOR DE POTÊNCIA 0,9) E 1 BANCO DE BATERIAS VRLA – SELADAS CHUMBO ÁCIDA LIVRE DE MANUTENÇÃO (AUTONOMIA DE 20 MINUTOS). COM TECNOLOGIA IGBT – ONLINE DUPLA CONVERSÃO COM PROCESSADOR DIGITAL DE SINAIS DSP, TENSÃO DE ENTRADA 220V-3F, TENSÃO DE SAÍDA 220V-3F, BY-PASS ELETRONICO E BY-PASS MANUAL DE MANUTENÇÃO. REF.: TTS 120/108. FAB.: HDS OU EQUIVALENTE TÉCNICO.
TDESC	INDICAÇÃO DE TUBULAÇÃO QUE DESCE;
TSOBE	INDICAÇÃO DE TUBULAÇÃO QUE SOBE;
TPASS	INDICAÇÃO DE TUBULAÇÃO QUE PASSA;
TMUDA	INDICAÇÃO DE TUBULAÇÃO COM MUDANÇA DE NÍVEL.

NOTAS:

1 – TODA CONEXÃO CABO/BARRAMENTO E LIGAÇÃO PARA OS DISJUNTORES, INTERRUPTORES E TOMADAS DEVERÁ SER EXECUTADA ATRAVÉS TERMINAIS DE COMPRESSÃO APROPRIADOS DO TIPO OLHAL, AGULHA, GARFO, CONFORME O CASO, ESTANHANDO EM QUALQUER SITUAÇÃO A EXTREMIDADE DO CABO.

2 – TODOS OS CABOS DAS INSTALAÇÕES ELÉTRICAS DEVERÃO SER IDENTIFICADOS EM SUAS EXTREMIDADES (QUADROS E TOMADAS) ATRAVÉS DE ANILHAS HELLERMAN COM A MESMA IDENTIFICAÇÃO DO PROJETO.

3 – OS CABOS ALIMENTADORES DOS QUADROS ELETRICOS TERAO BITOLA MINIMA DE 4 mm², CONDUTOR FLEXÍVEL DE COBRE, ISOLADO, COM COBERTURA; COMPOSTO TERMOFIXO NÃO HALOGENADO – 1kV.

4 – O DIÂMETRO MÍNIMO DE ELETRODUTO A SER USADO É DE Ø1".

NOMENCLATURA DOS QUADROS

LEG.	CÓDIGO	DESCRIÇÃO
1	QDL.C00.00.01	QUADRO DE DISTRIBUIÇÃO DE ILUMINAÇÃO – TÉRREO
2	QDF.C00.00.02	QUADRO DE DISTRIBUIÇÃO DE FORÇA 01 – TÉRREO
3	QDF.C00.00.03	QUADRO DE DISTRIBUIÇÃO DE FORÇA 02 – TÉRREO
4	QNB.C00.00.04	QUADRO DE DISTRIBUIÇÃO DE FORÇA ININTERRUPTA 01 – TÉRREO
5	QNB.C00.00.05	QUADRO DE DISTRIBUIÇÃO DE FORÇA ININTERRUPTA 02 – TÉRREO
6	QNB.C00.00.06	QUADRO DE DISTRIBUIÇÃO DE FORÇA ININTERRUPTA 03 – TÉRREO
7	QNB.C00.00.07	QUADRO DE DISTRIBUIÇÃO DE FORÇA ININTERRUPTA 04 – TÉRREO
8	QDL.C00.01.08	QUADRO DE DISTRIBUIÇÃO DE ILUMINAÇÃO – PAV. SUPERIOR
9	QDF.C00.01.09	QUADRO DE DISTRIBUIÇÃO DE FORÇA – PAV. SUPERIOR
10	QNB.C00.01.10	QUADRO DE DISTRIBUIÇÃO DE FORÇA ININTERRUPTA 01 – PAV. SUPERIOR
11	QNB.C00.01.11	QUADRO DE DISTRIBUIÇÃO DE FORÇA ININTERRUPTA 02 – PAV. SUPERIOR
12	QNB.C00.01.12	QUADRO DE DISTRIBUIÇÃO DE FORÇA ININTERRUPTA 03 – PAV. SUPERIOR
13	QNB.C00.01.13	QUADRO DE DISTRIBUIÇÃO DE FORÇA ININTERRUPTA 04 – PAV. SUPERIOR
14	QNB.C00.01.14	QUADRO DE DISTRIBUIÇÃO DE FORÇA ININTERRUPTA 05 – PAV. SUPERIOR
15	QNB.C00.01.15	QUADRO DE DISTRIBUIÇÃO DE FORÇA ININTERRUPTA 06 – PAV. SUPERIOR
16	QDL.C00.02.16	QUADRO DE DISTRIBUIÇÃO DE ILUMINAÇÃO – PAV. TÉCNICO
17	QDF.C00.02.17	QUADRO DE DISTRIBUIÇÃO DE FORÇA – PAV. TÉCNICO
18	QEX.C00.02.18	QUADRO DE FORÇA DE EXAUSTÃO – PAV. TÉCNICO
19	QAC.C00.00.19	QUADRO DE FORÇA DE CLIMATIZAÇÃO – TÉRREO
20	QAC.C00.00.20	QUADRO DE FORÇA DE CLIMATIZAÇÃO – TÉRREO
21	QAC.C00.01.21	QUADRO DE FORÇA DE CLIMATIZAÇÃO 01 – PAV. SUPERIOR
22	QAC.C00.01.22	QUADRO DE FORÇA DE CLIMATIZAÇÃO 02 – PAV. SUPERIOR
23	QAC.C00.02.23	QUADRO DE FORÇA DE CLIMATIZAÇÃO 01 – PAV. TÉCNICO
24	QAC.C00.02.24	QUADRO DE FORÇA DE CLIMATIZAÇÃO 02 – PAV. TÉCNICO
25	QAC.C00.02.25	QUADRO DE FORÇA DE CLIMATIZAÇÃO 03 – PAV. TÉCNICO
26	PNB.C00.02.26	PAINEL GERAL DE DISTRIBUIÇÃO ININTERRUPTA 01 – PAV. TÉCNICO
27	PNB.C00.02.27	PAINEL GERAL DE DISTRIBUIÇÃO ININTERRUPTA 02 – PAV. TÉCNICO
28	PNB.C00.02.28	PAINEL GERAL DE DISTRIBUIÇÃO ININTERRUPTA 03 – PAV. TÉCNICO
29	PBT.C00.02.29	PAINEL GERAL DE DISTRIBUIÇÃO EMERGENCIAL – PAV. TÉCNICO

QQQ.EEE.00.00 — N° SEQUENCIAL
PAVIMENTO
COD. EDIFICAÇÃO
TIPO DE QUADRO

LEGENDA DE ALIMENTADORES
PBT.C00.02.29 - (REDE EMERGENCIAL)

AA:
QDL.C00.02.16 – 3n4(4)+T4−1kV; QDF.C00.02.17 – 3n10(10)+T10−1kV; QEX.C00.02.18 – 3n10(10)+T10−1kV; QAC.C00.02.23 – 3n95(95)+T50−1kV; QAC.C00.02.24 – 3n95(95)+T50−1kV; PNB.C00.02.26 – 3n240(240)+T120−1kV; PNB.C00.02.27 – 3n150(150)+T95−1kV; PNB.C00.02.28 – 3n150(150)+T95−1kV
QDL.C00.00.01 – 3n16(16)+T16−1kV; QDF.C00.00.02 – 3n70(70)+T35−1kV; QDF.C00.00.03 – 3n70(70)+T35−1kV; QDL.C00.01.08 – 3n10(10)+T10−1kV; QDF.C00.01.09 – 3n50(50)+T25−1kV; QAC.C00.00.19 – 3n25(25)+T16−1kV; QAC.C00.00.20 – 3n10(10)+T10−1kV; QAC.C00.01.21 – 3n16(16)+T16−1kV; QAC.C00.01.22 – 3n25(25)+T16−1kV

AB:
QAC.C00.02.23 – 3n95(95)+T50−1kV; QAC.C00.02.24 – 3n95(95)+T50−1kV; QAC.C00.02.25 – 3n6(6)+T6−1kV; PNB.C00.02.26 – 3n240(240)+T120−1kV; PNB.C00.02.27 – 3n150(150)+T95−1kV; PNB.C00.02.28 – 3n150(150)+T95−1kV

AC:
QDL.C00.00.01 – 3n16(16)+T16−1kV; QDF.C00.00.02 – 3n70(70)+T35−1kV; QDF.C00.00.03 – 3n70(70)+T35−1kV; QDL.C00.01.08 – 3n6(6)+T6−1kV; QDF.C00.01.09 – 3n50(50)+T25−1kV; QAC.C00.00.19 – 3n25(25)+T16−1kV; QAC.C00.00.20 – 3n10(10)+T10−1kV; QAC.C00.01.21 – 3n16(16)+T16−1kV; QAC.C00.01.22 – 3n25(25)+T16−1kV

AD:
QDL.C00.01.08 – 3n10(10)+T10−1kV; QDF.C00.01.09 – 3n50(50)+T25−1kV; QAC.C00.01.21 – 3n16(16)+T16−1kV; QAC.C00.01.22 – 3n16(16)+T16−1kV

AE:
QDL.C00.00.01 – 3n16(16)+T16−1kV; QDF.C00.00.02 – 3n70(70)+T35−1kV; QDF.C00.00.03 – 3n70(70)+T35−1kV; QAC.C00.00.19 – 3n25(25)+T16−1kV; QAC.C00.00.20 – 3n10(10)+T10−1kV

AF:
QDL.C00.00.01 – 3n16(16)+T16−1kV; QDF.C00.00.02 – 3n70(70)+T35−1kV; QAC.C00.00.19 – 3n25(25)+T16−1kV; QAC.C00.00.20 – 3n10(10)+T10−1kV

LEGENDA DE ALIMENTADORES
PNB.C00.02.27/PNB.C00.02.28 - (REDE ININTERRUPTA)

BA:
QNB.C00.01.10 – 3n35(35)+T16−1kV; QNB.C00.01.11 – 3n35(35)+T16−1kV; QNB.C00.01.12 – 3n25(25)+T16−1kV; QNB.C00.01.13 – 3n35(35)+T16−1kV; QNB.C00.01.14 – 3n25(25)+T16−1kV; QNB.C00.01.15 – 3n25(25)+T16−1kV

BB:
QNB.C00.01.10 – 3n35(35)+T16−1kV; QNB.C00.01.11 – 3n35(35)+T16−1kV; QNB.C00.01.12 – 3n25(25)+T16−1kV

BC:
QNB.C00.01.13 – 3n35(35)+T16−1kV; QNB.C00.01.14 – 3n25(25)+T16−1kV; QNB.C00.01.15 – 3n25(25)+T16−1kV

LEGENDA DE ALIMENTADORES
PNB.C00.02.26 - (REDE ININTERRUPTA)

CA:
QNB.C00.00.04 – 3n70(70)+T35−1kV; QNB.C00.00.05 – 3n50(50)+T25−1kV; QNB.C00.00.06 – 3n35(35)+T16−1kV; QNB.C00.00.07 – 3n25(25)+T16−1kV

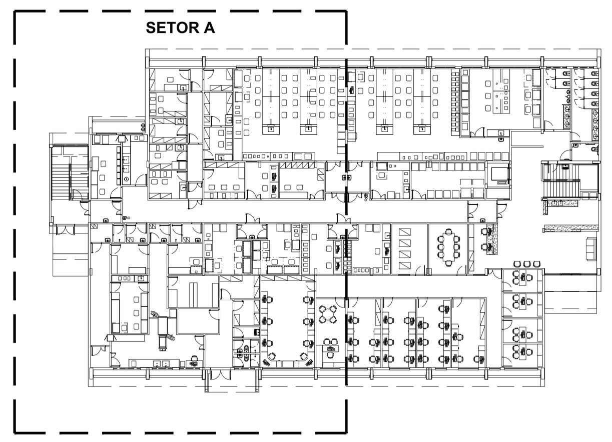

SETORIZAÇÃO
SEM ESCALA

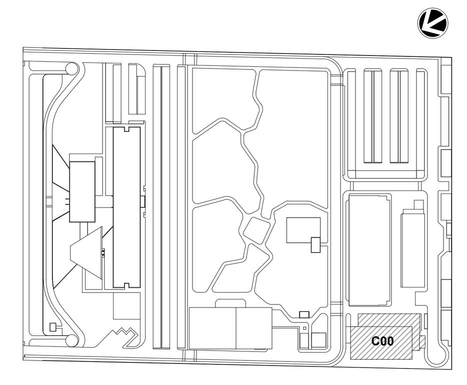

LOCALIZAÇÃO
SEM ESCALA

LEG. EDIFICAÇÕES:
C00 - ENSINO E PESQUISA

REV	DESCRIÇÃO	REVISADO POR	RESP. TÉCNICO	DATA
R01	ATENDENDO A COMENTÁRIOS	THIAGO ALVES	FELIPE BARRETO	DEZEMBRO 2020
R00	EMISSÃO INICIAL	THIAGO ALVES	FELIPE BARRETO	SETEMBRO 2020

DOCUMENTOS DE REFERÊNCIA:

PLANO DE COMISSIONAMENTO - 30000393-03-OS5-G00-GRL-PL-0001
CADERNO DE ENCARGOS E ESPECIFICAÇÕES - 30000393-03-OS8-C00-GRL-CE-1001
MEMÓRIA DE CÁLCULO - 30000393-03-OS8-C00-ELE-MC-1001
MEMORIAL DESCRITIVO - 30000393-03-OS8-C00-ELE-MD-1001

ARCHITECTUS
R. Canuto de Aguiar, n.1401
Tel: (85)3456 5000
fiocruzrondonia@gmail.com

Nº DO CONTRATO: 031/2019-COGIC
PROCESSO: 25389.000189/2017-19
COORDENADOR DA META: MARLY ZIED
FISCAL DE CONTRATO: TAMIRES PAZ
NOME DO ARQUIVO GED: 30000393-03-OS8-C00-ELE-DE-1001-R01

Ministério da Saúde
FIOCRUZ
Fundação Oswaldo Cruz
Coordenação Geral de Infraestrutura dos Campi
Departamento de Projetos e Obras

NOME DO PRÉDIO / ÁREA:
CAMPUS FIOCRUZ RONDÔNIA
ENSINO E PESQUISA

Nº PRÉDIO: 602
CAMPUS: RONDÔNIA
SETOR: EDIFICAÇÃO
OBJETIVO: CONSTRUÇÃO
Nº DA META: 2017.027
O.E. / O.R.:
NOME DO ARQUIVO SIENGE:
TIPO DE PROJETO / SUBTIPO DE PROJETO: ELÉTRICA
FASE: PROJETO EXECUTIVO
TÍTULO DA PRANCHA:
ALIMENTADORES
PL. BAIXA PAV. TÉRREO - SETOR A
DATA: DEZEMBRO 2020
ESCALA: INDICADA
COORDENADOR: ALEXANDRE LANDIM
RESPONSÁVEL TÉCNICO: FELIPE BARRETO
CO-RESPONSÁVEL TÉCNICO:
EQUIPE: ARCHITECTUS

ELE-1001

PRANCHA A0 - 1189 x 841mm

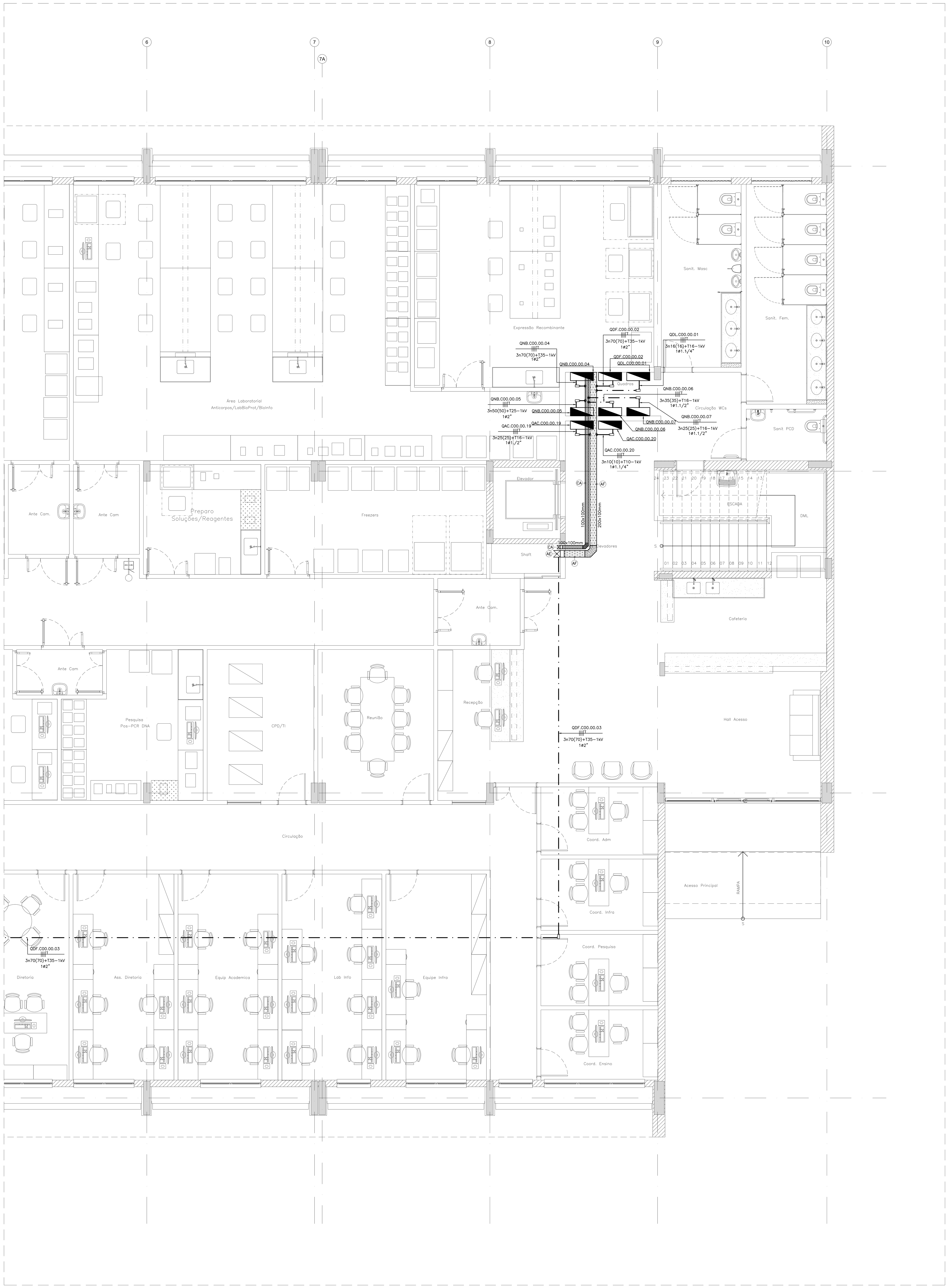

01 | BLOCO DE ENSINO E PESQUISA
PL. BAIXA PAV. TÉRREO - SETOR B
ESCALA 1:50

LEGENDA ELÉTRICA

SÍMBOLO	DESCRIÇÃO
	QUADRO TIPO METÁLICO DE SOBREPOR INSTALADO A 1,50m (DO EIXO AO PISO). REF.: ARTU L. FAB.: ABB OU EQUIVALENTE TÉCNICO.
	PAINEL METÁLICO AUTOPORTANTE. REF.: ARTU K. FAB.: ABB OU EQUIVALENTE TÉCNICO.
	ELETRODUTO EM PVC ROSCÁVEL RÍGIDO, BITOLA MÍNIMA Ø3/4", EMBUTIDO NA PAREDE. FAB.: TIGRE OU EQUIVALENTE TÉCNICO.
	ELETRODUTO EM AÇO GALVANIZADO, BITOLA MÍNIMA Ø3/4", INSTALADO DE FORMA APARENTE OU NO ENTREFORRO. FAB.: ELECON OU EQUIVALENTE TÉCNICO.
	ELETRODUTO EM PVC ROSCÁVEL RÍGIDO, BITOLA MÍNIMA Ø1", INSTALADO EMBUTIDO NO PISO. FAB.: TIGRE OU EQUIVALENTE TÉCNICO.
	CONDULETE EM ALUMÍNIO: LINHA SUPERIOR: TIPO C, E, LB, LL; LINHA INFERIOR: TIPO T, LR, TB, X. (MESMO DIÂMETRO DA TUBULAÇÃO). FAB.: WETZEL OU EQUIVALENTE TÉCNICO.
	SAÍDA HORIZONTAL PARA ELETRODUTO EM ELETROCALHA. FAB.: MAXTIL OU EQUIVALENTE TÉCNICO.
	ELETROCALHA EM AÇO GALVANIZADO, LISA, COM TAMPA E SEM ABA, INSTALADA NO ENTREFORRO OU APARENTE. DIMENSÕES INDICADAS EM PLANTA BAIXA. FAB: MAXTIL OU EQUIVALENTE TÉCNICO.
	TÊ HORIZONTAL 90° PARA ELETROCALHA EM AÇO GALVANIZADO, LISA, COM TAMPA E SEM ABA, INSTALADA NO ENTREFORRO OU APARENTE. DIMENSÕES INDICADAS EM PLANTA BAIXA. FAB: MAXTIL OU EQUIVALENTE TÉCNICO.
	CURVA HORIZONTAL 90° PARA ELETROCALHA EM AÇO GALVANIZADO, LISA, COM TAMPA E SEM ABA, INSTALADA NO ENTREFORRO OU APARENTE. DIMENSÕES INDICADAS EM PLANTA BAIXA. FAB: MAXTIL OU EQUIVALENTE TÉCNICO.
	CURVA DE INVERSÃO PARA ELETROCALHA EM AÇO GALVANIZADO, LISA, COM TAMPA E SEM ABA, INSTALADA NO ENTREFORRO OU APARENTE. DIMENSÕES INDICADAS EM PLANTA BAIXA. FAB: MAXTIL OU EQUIVALENTE TÉCNICO.
	REDUÇÃO CENTRAL PARA ELETROCALHA EM AÇO GALVANIZADO, LISA, COM TAMPA E SEM ABA, INSTALADA NO ENTREFORRO OU APARENTE. FAB: MAXTIL OU EQUIVALENTE TÉCNICO.
	LEITO PESADO, GALVANIZADO A FOGO, CONSTITUÍDO DE DUAS LONGARINAS PARALELAS EM CHAPA N°#12, DOBRADAS EM "U", UNIDAS POR TRAVESSAS DE PERFILADOS 38x38mm SOLDADOS NAS LONGARINAS EM CHAPA N°#14, SENDO PERFURADO EM ABAS VOLTADAS PARA CIMA, COM DIMENSÕES 100x700x3000mm. REF.: MAX LPQ. FAB.: MAXTIL OU EQUIVALENTE TÉCNICO.
NB 160kVA / BANCO DE BATERIAS / NB 160kVA	CONJUNTO DE 2 NO–BREAKS 160kVA/144kW (FATOR DE POTÊNCIA 0,9) E 1 BANCO DE BATERIAS VRLA – SELADAS CHUMBO ÁCIDA LIVRE DE MANUTENÇÃO (AUTONOMIA DE 20 MINUTOS). COM TECNOLOGIA IGBT – ONLINE DUPLA CONVERSÃO COM PROCESSADOR DIGITAL DE SINAIS DSP, TENSÃO DE ENTRADA 220V–3F, TENSÃO DE SAÍDA 220V–3F, BY–PASS ELETRONICO E BY–PASS MANUAL DE MANUTENÇÃO. REF.: TTS 160/144. FAB.: HDS OU EQUIVALENTE TÉCNICO.
NB 120kVA / BANCO DE BATERIAS / NB 120kVA	CONJUNTO DE 2 NO–BREAKS 120kVA/108kW (FATOR DE POTÊNCIA 0,9) E 1 BANCO DE BATERIAS VRLA – SELADAS CHUMBO ÁCIDA LIVRE DE MANUTENÇÃO (AUTONOMIA DE 20 MINUTOS). COM TECNOLOGIA IGBT – ONLINE DUPLA CONVERSÃO COM PROCESSADOR DIGITAL DE SINAIS DSP, TENSÃO DE ENTRADA 220V–3F, TENSÃO DE SAÍDA 220V–3F, BY–PASS ELETRONICO E BY–PASS MANUAL DE MANUTENÇÃO. REF.: TTS 120/108. FAB.: HDS OU EQUIVALENTE TÉCNICO.
TDESC	INDICAÇÃO DE TUBULAÇÃO QUE DESCE;
TSOBE	INDICAÇÃO DE TUBULAÇÃO QUE SOBE;
TPASS	INDICAÇÃO DE TUBULAÇÃO QUE PASSA;
TMUDA	INDICAÇÃO DE TUBULAÇÃO COM MUDANÇA DE NÍVEL.

NOTAS:

1 – TODA CONEXÃO CABO/BARRAMENTO E LIGAÇÃO PARA OS DISJUNTORES, INTERRUPTORES E TOMADAS DEVERÁ SER EXECUTADA ATRAVÉS TERMINAIS DE COMPRESSÃO APROPRIADOS DO TIPO OLHAL, AGULHA, GARFO, CONFORME O CASO, ESTANHANDO EM QUALQUER SITUAÇÃO A EXTREMIDADE DO CABO.

2 – TODOS OS CABOS DAS INSTALAÇÕES ELÉTRICAS DEVERÃO SER IDENTIFICADOS EM SUAS EXTREMIDADES (QUADROS E TOMADAS) ATRAVÉS DE ANILHAS HELLERMAN COM A MESMA IDENTIFICAÇÃO DO PROJETO.

3 – OS CABOS ALIMENTADORES DOS QUADROS ELETRICOS TERAO BITOLA MINIMA DE 4 mm², CONDUTOR FLEXÍVEL DE COBRE, ISOLADO, COM COBERTURA; COMPOSTO TERMOFIXO NÃO HALOGENADO – 1kV.

4 – O DIÂMETRO MÍNIMO DE ELETRODUTO A SER USADO É DE Ø1".

NOMENCLATURA DOS QUADROS

LEG.	CÓDIGO	DESCRIÇÃO
1	QDL.C00.00.01	QUADRO DE DISTRIBUIÇÃO DE ILUMINAÇÃO – TÉRREO
2	QDF.C00.00.02	QUADRO DE DISTRIBUIÇÃO DE FORÇA 01 – TÉRREO
3	QDF.C00.00.03	QUADRO DE DISTRIBUIÇÃO DE FORÇA 02 – TÉRREO
4	QNB.C00.00.04	QUADRO DE DISTRIBUIÇÃO DE FORÇA ININTERRUPTA 01 – TÉRREO
5	QNB.C00.00.05	QUADRO DE DISTRIBUIÇÃO DE FORÇA ININTERRUPTA 02 – TÉRREO
6	QNB.C00.00.06	QUADRO DE DISTRIBUIÇÃO DE FORÇA ININTERRUPTA 03 – TÉRREO
7	QNB.C00.00.07	QUADRO DE DISTRIBUIÇÃO DE FORÇA ININTERRUPTA 04 – TÉRREO
8	QDL.C00.01.08	QUADRO DE DISTRIBUIÇÃO DE ILUMINAÇÃO – PAV. SUPERIOR
9	QDF.C00.01.09	QUADRO DE DISTRIBUIÇÃO DE FORÇA – PAV. SUPERIOR
10	QNB.C00.01.10	QUADRO DE DISTRIBUIÇÃO DE FORÇA ININTERRUPTA 01 – PAV. SUPERIOR
11	QNB.C00.01.11	QUADRO DE DISTRIBUIÇÃO DE FORÇA ININTERRUPTA 02 – PAV. SUPERIOR
12	QNB.C00.01.12	QUADRO DE DISTRIBUIÇÃO DE FORÇA ININTERRUPTA 03 – PAV. SUPERIOR
13	QNB.C00.01.13	QUADRO DE DISTRIBUIÇÃO DE FORÇA ININTERRUPTA 04 – PAV. SUPERIOR
14	QNB.C00.01.14	QUADRO DE DISTRIBUIÇÃO DE FORÇA ININTERRUPTA 05 – PAV. SUPERIOR
15	QNB.C00.01.15	QUADRO DE DISTRIBUIÇÃO DE FORÇA ININTERRUPTA 06 – PAV. SUPERIOR
16	QDL.C00.02.16	QUADRO DE DISTRIBUIÇÃO DE ILUMINAÇÃO – PAV. TÉCNICO
17	QDF.C00.02.17	QUADRO DE DISTRIBUIÇÃO DE FORÇA – PAV. TÉCNICO
18	QEX.C00.02.18	QUADRO DE FORÇA DE EXAUSTÃO – PAV. TÉCNICO
19	QAC.C00.00.19	QUADRO DE FORÇA DE CLIMATIZAÇÃO – TÉRREO
20	QAC.C00.00.20	QUADRO DE FORÇA DE CLIMATIZAÇÃO – TÉRREO
21	QAC.C00.01.21	QUADRO DE FORÇA DE CLIMATIZAÇÃO 01 – PAV. SUPERIOR
22	QAC.C00.01.22	QUADRO DE FORÇA DE CLIMATIZAÇÃO 02 – PAV. SUPERIOR
23	QAC.C00.02.23	QUADRO DE FORÇA DE CLIMATIZAÇÃO 01 – PAV. TÉCNICO
24	QAC.C00.02.24	QUADRO DE FORÇA DE CLIMATIZAÇÃO 02 – PAV. TÉCNICO
25	QAC.C00.02.25	QUADRO DE FORÇA DE CLIMATIZAÇÃO 03 – PAV. TÉCNICO
26	PNB.C00.02.26	PAINEL GERAL DE DISTRIBUIÇÃO ININTERRUPTA 01 – PAV. TÉCNICO
27	PNB.C00.02.27	PAINEL GERAL DE DISTRIBUIÇÃO ININTERRUPTA 02 – PAV. TÉCNICO
28	PNB.C00.02.28	PAINEL GERAL DE DISTRIBUIÇÃO ININTERRUPTA 03 – PAV. TÉCNICO
29	PBT.C00.02.29	PAINEL GERAL DE DISTRIBUIÇÃO EMERGENCIAL – PAV. TÉCNICO

QQQ.EEE.00.00 — N° SEQUENCIAL
PAVIMENTO
COD. EDIFICAÇÃO
TIPO DE QUADRO

LEGENDA DE ALIMENTADORES
PBT.C00.02.29 - (REDE EMERGENCIAL)

AA: QDL.C00.02.16 3n4(4)+T4–1kV; QDF.C00.02.17 3n10(10)+T10–1kV; QEX.C00.02.18 3n10(10)+T10–1kV; QAC.C00.02.23 3n95(95)+T50–1kV; QAC.C00.02.24 3n95(95)+T50–1kV; PNB.C00.02.26 3n240(240)+T120–1kV; PNB.C00.02.27 3n150(150)+T95–1kV; PNB.C00.02.28 3n150(150)+T95–1kV
QDL.C00.00.01 3n16(16)+T16–1kV; QDF.C00.00.02 3n70(70)+T35–1kV; QDF.C00.00.03 3n70(70)+T35–1kV; QDL.C00.01.08 3n10(10)+T10–1kV; QDF.C00.01.09 3n50(50)+T25–1kV; QAC.C00.00.19 3n25(25)+T16–1kV; QAC.C00.00.20 3n10(10)+T10–1kV; QAC.C00.01.21 3n16(16)+T16–1kV; QAC.C00.01.22 3n25(25)+T16–1kV

AB: QAC.C00.02.23 3n95(95)+T50–1kV; QAC.C00.02.24 3n95(95)+T50–1kV; QAC.C00.02.25 3n6(6)+T6–1kV; PNB.C00.02.26 3n240(240)+T120–1kV; PNB.C00.02.27 3n150(150)+T95–1kV; PNB.C00.02.28 3n150(150)+T95–1kV

AC: QDL.C00.00.01 3n16(16)+T16–1kV; QDF.C00.00.02 3n70(70)+T35–1kV; QDF.C00.00.03 3n70(70)+T35–1kV; QDL.C00.01.08 3n6(6)+T6–1kV; QDF.C00.01.09 3n50(50)+T25–1kV; QAC.C00.00.19 3n25(25)+T16–1kV; QAC.C00.00.20 3n10(10)+T10–1kV; QAC.C00.01.21 3n16(16)+T16–1kV; QAC.C00.01.22 3n25(25)+T16–1kV

AD: QDL.C00.01.08 3n10(10)+T10–1kV; QDF.C00.01.09 3n50(50)+T25–1kV; QAC.C00.01.21 3n16(16)+T16–1kV; QAC.C00.01.22 3n16(16)+T16–1kV

AE: QDL.C00.00.01 3n16(16)+T16–1kV; QDF.C00.00.02 3n70(70)+T35–1kV; QDF.C00.00.03 3n70(70)+T35–1kV; QAC.C00.00.19 3n25(25)+T16–1kV; QAC.C00.00.20 3n10(10)+T10–1kV

AF: QDL.C00.00.01 3n16(16)+T16–1kV; QDF.C00.00.02 3n70(70)+T35–1kV; QAC.C00.00.19 3n25(25)+T16–1kV; QAC.C00.00.20 3n10(10)+T10–1kV

LEGENDA DE ALIMENTADORES
PNB.C00.02.27/PNB.C00.02.28 - (REDE ININTERRUPTA)

BA: QNB.C00.01.10 3n35(35)+T16–1kV; QNB.C00.01.11 3n35(35)+T16–1kV; QNB.C00.01.12 3n25(25)+T16–1kV; QNB.C00.01.13 3n35(35)+T16–1kV; QNB.C00.01.14 3n25(25)+T16–1kV; QNB.C00.01.15 3n25(25)+T16–1kV

BB: QNB.C00.01.10 3n35(35)+T16–1kV; QNB.C00.01.11 3n35(35)+T16–1kV; QNB.C00.01.12 3n25(25)+T16–1kV

BC: QNB.C00.01.13 3n35(35)+T16–1kV; QNB.C00.01.14 3n25(25)+T16–1kV; QNB.C00.01.15 3n25(25)+T16–1kV

LEGENDA DE ALIMENTADORES
PNB.C00.02.26 - (REDE ININTERRUPTA)

CA: QNB.C00.00.04 3n70(70)+T35–1kV; QNB.C00.00.05 3n50(50)+T25–1kV; QNB.C00.00.06 3n35(35)+T16–1kV; QNB.C00.00.07 3n25(25)+T16–1kV

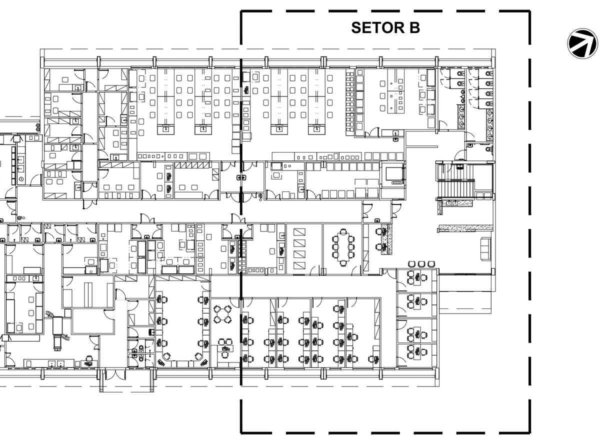

SETORIZAÇÃO
SEM ESCALA

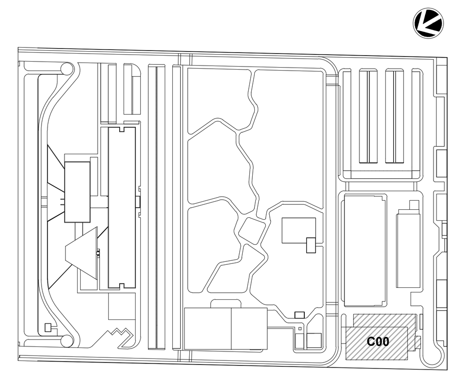

LEG. EDIFICAÇÕES:
C00 - ENSINO E PESQUISA

LOCALIZAÇÃO
SEM ESCALA

REV	DESCRIÇÃO	REVISADO POR	RESP. TÉCNICO	DATA
R01	ATENDENDO A COMENTÁRIOS	THIAGO ALVES	FELIPE BARRETO	DEZEMBRO 2020
R00	EMISSÃO INICIAL	THIAGO ALVES	FELIPE BARRETO	SETEMBRO 2020

DOCUMENTOS DE REFERÊNCIA:
PLANO DE COMISSIONAMENTO - 30000393-03-OS5-G00-GRL-PL-0001
CADERNO DE ENCARGOS E ESPECIFICAÇÕES - 30000393-03-OS8-C00-GRL-CE-1001
MEMÓRIA DE CÁLCULO - 30000393-03-OS8-C00-ELE-MC-1001
MEMORIAL DESCRITIVO - 30000393-03-OS8-C00-ELE-MD-1001

ARCHITECTUS
R. Canuto de Aguiar, n.1401
Tel: (85)3456 5000
fiocruzrondonia@gmail.com

Nº DO CONTRATO: 031/2019-COGIC
PROCESSO: 25389.000189/2017-19
COORDENADOR DA META: MARLY ZIED
FISCAL DE CONTRATO: TAMIRES PAZ
NOME DO ARQUIVO GED: 30000393-03-OS8-C00-ELE-DE-1002-R01

Ministério da Saúde
FIOCRUZ
Fundação Oswaldo Cruz
Coordenação Geral de Infraestrutura dos Campi
Departamento de Projetos e Obras

NOME DO PRÉDIO / ÁREA: **CAMPUS FIOCRUZ RONDÔNIA ENSINO E PESQUISA**
Nº PRÉDIO: 602
CAMPUS: RONDÔNIA
SETOR: EDIFICAÇÃO
OBJETIVO: CONSTRUÇÃO
Nº DA META: 2017.027
O.E. / O.R.:
NOME DO ARQUIVO SIENGE:
TIPO DE PROJETO / SUBTIPO DE PROJETO: ELÉTRICA
FASE: PROJETO EXECUTIVO
TÍTULO DA PRANCHA: **ALIMENTADORES PL. BAIXA PAV. TÉRREO - SETOR B**
DATA: DEZEMBRO 2020
ESCALA: INDICADA
COORDENADOR: ALEXANDRE LANDIM
RESPONSÁVEL TÉCNICO: FELIPE BARRETO
CO-RESPONSÁVEL TÉCNICO:
EQUIPE: ARCHITECTUS

ELE-1002

PRANCHA A0 - 1189 x 841mm

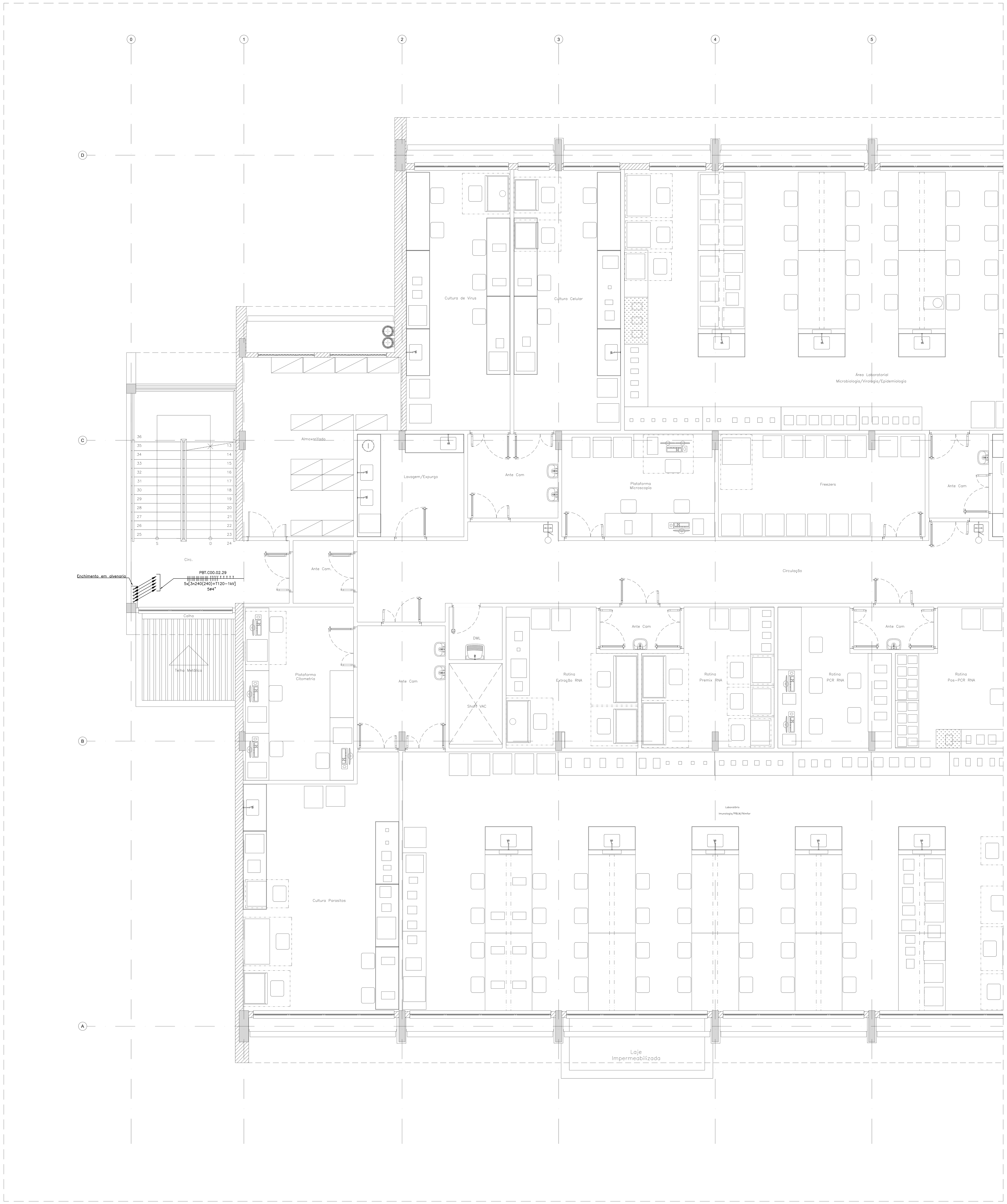

01 | BLOCO DE ENSINO E PESQUISA
PL. BAIXA PAV. SUPERIOR - SETOR A
ESCALA 1:50

LEGENDA ELÉTRICA

SÍMBOLO	DESCRIÇÃO
	QUADRO TIPO METÁLICO DE SOBREPOR INSTALADO A 1,50m (DO EIXO AO PISO). REF.: ARTU L. FAB.: ABB OU EQUIVALENTE TÉCNICO.
	PAINEL METÁLICO AUTOPORTANTE. REF.: ARTU K. FAB.: ABB OU EQUIVALENTE TÉCNICO.
	ELETRODUTO EM PVC ROSCÁVEL RÍGIDO, BITOLA MÍNIMA Ø3/4", EMBUTIDO NA PAREDE. FAB.: TIGRE OU EQUIVALENTE TÉCNICO.
	ELETRODUTO EM AÇO GALVANIZADO, BITOLA MÍNIMA Ø3/4", INSTALADO DE FORMA APARENTE OU NO ENTREFORRO. FAB.: ELECON OU EQUIVALENTE TÉCNICO.
	ELETRODUTO EM PVC ROSCÁVEL RÍGIDO, BITOLA MÍNIMA Ø1", INSTALADO EMBUTIDO NO PISO. FAB.: TIGRE OU EQUIVALENTE TÉCNICO.
	CONDULETE EM ALUMÍNIO: LINHA SUPERIOR: TIPO C, E. LB, LL; LINHA INFERIOR: TIPO T, LR, TB, X. (MESMO DIÂMETRO DA TUBULAÇÃO). FAB.: WETZEL OU EQUIVALENTE TÉCNICO.
	SAÍDA HORIZONTAL PARA ELETRODUTO EM ELETROCALHA. FAB.: MAXTIL OU EQUIVALENTE TÉCNICO.
	ELETROCALHA EM AÇO GALVANIZADO, LISA, COM TAMPA E SEM ABA, INSTALADA NO ENTREFORRO OU APARENTE. DIMENSÕES INDICADAS EM PLANTA BAIXA. FAB: MAXTIL OU EQUIVALENTE TÉCNICO.
	TÊ HORIZONTAL 90° PARA ELETROCALHA EM AÇO GALVANIZADO, LISA, COM TAMPA E SEM ABA, INSTALADA NO ENTREFORRO OU APARENTE. DIMENSÕES INDICADAS EM PLANTA BAIXA. FAB: MAXTIL OU EQUIVALENTE TÉCNICO.
	CURVA HORIZONTAL 90° PARA ELETROCALHA EM AÇO GALVANIZADO, LISA, COM TAMPA E SEM ABA, INSTALADA NO ENTREFORRO OU APARENTE. DIMENSÕES INDICADAS EM PLANTA BAIXA. FAB: MAXTIL OU EQUIVALENTE TÉCNICO.
	CURVA DE INVERSÃO PARA ELETROCALHA EM AÇO GALVANIZADO, LISA, COM TAMPA E SEM ABA, INSTALADA NO ENTREFORRO OU APARENTE. DIMENSÕES INDICADAS EM PLANTA BAIXA. FAB: MAXTIL OU EQUIVALENTE TÉCNICO.
	REDUÇÃO CENTRAL PARA ELETROCALHA EM AÇO GALVANIZADO, LISA, COM TAMPA E SEM ABA, INSTALADA NO ENTREFORRO OU APARENTE. FAB: MAXTIL OU EQUIVALENTE TÉCNICO.
	LEITO PESADO, GALVANIZADO A FOGO, CONSTITUÍDO DE DUAS LONGARINAS PARALELAS EM CHAPA N°#12, DOBRADAS EM "U", UNIDAS POR TRAVESSAS DE PERFILADOS 38x38mm SOLDADOS NAS LONGARINAS EM CHAPA N°#14, SENDO PERFURADO EM ABAS VOLTADAS PARA CIMA, COM DIMENSÕES 100x700x3000mm. REF.: MAX LPQ. FAB.: MAXTIL OU EQUIVALENTE TÉCNICO.
NB 160kVA / BANCO DE BATERIAS / NB 160kVA	CONJUNTO DE 2 NO-BREAKS 160kVA/144kW (FATOR DE POTÊNCIA 0,9) E 1 BANCO DE BATERIAS VRLA - SELADAS CHUMBO ÁCIDA LIVRE DE MANUTENÇÃO (AUTONOMIA DE 20 MINUTOS). COM TECNOLOGIA IGBT - ONLINE DUPLA CONVERSÃO COM PROCESSADOR DIGITAL DE SINAIS DSP, TENSÃO DE ENTRADA 220V-3F, TENSÃO DE SAÍDA 220V-3F, BY-PASS ELETRONICO E BY-PASS MANUAL DE MANUTENÇÃO. REF.: TTS 160/144. FAB.: HDS OU EQUIVALENTE TÉCNICO.
NB 120kVA / BANCO DE BATERIAS / NB 120kVA	CONJUNTO DE 2 NO-BREAKS 120kVA/108kW (FATOR DE POTÊNCIA 0,9) E 1 BANCO DE BATERIAS VRLA - SELADAS CHUMBO ÁCIDA LIVRE DE MANUTENÇÃO (AUTONOMIA DE 20 MINUTOS). COM TECNOLOGIA IGBT - ONLINE DUPLA CONVERSÃO COM PROCESSADOR DIGITAL DE SINAIS DSP, TENSÃO DE ENTRADA 220V-3F, TENSÃO DE SAÍDA 220V-3F, BY-PASS ELETRONICO E BY-PASS MANUAL DE MANUTENÇÃO. REF.: TTS 120/108. FAB.: HDS OU EQUIVALENTE TÉCNICO.
TDESC	INDICAÇÃO DE TUBULAÇÃO QUE DESCE;
TSOBE	INDICAÇÃO DE TUBULAÇÃO QUE SOBE;
TPASS	INDICAÇÃO DE TUBULAÇÃO QUE PASSA;
TMUDA	INDICAÇÃO DE TUBULAÇÃO COM MUDANÇA DE NÍVEL.

NOTAS:

1 - TODA CONEXÃO CABO/BARRAMENTO E LIGAÇÃO PARA OS DISJUNTORES, INTERRUPTORES E TOMADAS DEVERÁ SER EXECUTADA ATRAVÉS TERMINAIS DE COMPRESSÃO APROPRIADOS DO TIPO OLHAL, AGULHA, GARFO, CONFORME O CASO, ESTANHANDO EM QUALQUER SITUAÇÃO A EXTREMIDADE DO CABO.

2 - TODOS OS CABOS DAS INSTALAÇÕES ELÉTRICAS DEVERÃO SER IDENTIFICADOS EM SUAS EXTREMIDADES (QUADROS E TOMADAS) ATRAVÉS DE ANILHAS HELLERMAN COM A MESMA IDENTIFICAÇÃO DO PROJETO.

3 - OS CABOS ALIMENTADORES DOS QUADROS ELETRICOS TERAO BITOLA MINIMA DE 4 mm², CONDUTOR FLEXÍVEL DE COBRE, ISOLADO, COM COBERTURA; COMPOSTO TERMOFIXO NÃO HALOGENADO - 1kV.

4 - O DIÂMETRO MÍNIMO DE ELETRODUTO A SER USADO É DE Ø1".

NOMENCLATURA DOS QUADROS

LEG.	CÓDIGO	DESCRIÇÃO
1	QDL.C00.00.01	QUADRO DE DISTRIBUIÇÃO DE ILUMINAÇÃO - TÉRREO
2	QDF.C00.00.02	QUADRO DE DISTRIBUIÇÃO DE FORÇA 01 - TÉRREO
3	QDF.C00.00.03	QUADRO DE DISTRIBUIÇÃO DE FORÇA 02 - TÉRREO
4	QNB.C00.00.04	QUADRO DE DISTRIBUIÇÃO DE FORÇA ININTERRUPTA 01 - TÉRREO
5	QNB.C00.00.05	QUADRO DE DISTRIBUIÇÃO DE FORÇA ININTERRUPTA 02 - TÉRREO
6	QNB.C00.00.06	QUADRO DE DISTRIBUIÇÃO DE FORÇA ININTERRUPTA 03 - TÉRREO
7	QNB.C00.00.07	QUADRO DE DISTRIBUIÇÃO DE FORÇA ININTERRUPTA 04 - TÉRREO
8	QDL.C00.01.08	QUADRO DE DISTRIBUIÇÃO DE ILUMINAÇÃO - PAV. SUPERIOR
9	QDF.C00.01.09	QUADRO DE DISTRIBUIÇÃO DE FORÇA - PAV. SUPERIOR
10	QNB.C00.01.10	QUADRO DE DISTRIBUIÇÃO DE FORÇA ININTERRUPTA 01 - PAV. SUPERIOR
11	QNB.C00.01.11	QUADRO DE DISTRIBUIÇÃO DE FORÇA ININTERRUPTA 02 - PAV. SUPERIOR
12	QNB.C00.01.12	QUADRO DE DISTRIBUIÇÃO DE FORÇA ININTERRUPTA 03 - PAV. SUPERIOR
13	QNB.C00.01.13	QUADRO DE DISTRIBUIÇÃO DE FORÇA ININTERRUPTA 04 - PAV. SUPERIOR
14	QNB.C00.01.14	QUADRO DE DISTRIBUIÇÃO DE FORÇA ININTERRUPTA 05 - PAV. SUPERIOR
15	QNB.C00.01.15	QUADRO DE DISTRIBUIÇÃO DE FORÇA ININTERRUPTA 06 - PAV. SUPERIOR
16	QDL.C00.02.16	QUADRO DE DISTRIBUIÇÃO DE ILUMINAÇÃO - PAV. TÉCNICO
17	QDF.C00.02.17	QUADRO DE DISTRIBUIÇÃO DE FORÇA - PAV. TÉCNICO
18	QEX.C00.02.18	QUADRO DE FORÇA DE EXAUSTÃO - PAV. TÉCNICO
19	QAC.C00.00.19	QUADRO DE FORÇA DE CLIMATIZAÇÃO - TÉRREO
20	QAC.C00.00.20	QUADRO DE FORÇA DE CLIMATIZAÇÃO - TÉRREO
21	QAC.C00.01.21	QUADRO DE FORÇA DE CLIMATIZAÇÃO 01 - PAV. SUPERIOR
22	QAC.C00.01.22	QUADRO DE FORÇA DE CLIMATIZAÇÃO 02 - PAV. SUPERIOR
23	QAC.C00.02.23	QUADRO DE FORÇA DE CLIMATIZAÇÃO 01 - PAV. TÉCNICO
24	QAC.C00.02.24	QUADRO DE FORÇA DE CLIMATIZAÇÃO 02 - PAV. TÉCNICO
25	QAC.C00.02.25	QUADRO DE FORÇA DE CLIMATIZAÇÃO 03 - PAV. TÉCNICO
26	PNB.C00.02.26	PAINEL GERAL DE DISTRIBUIÇÃO ININTERRUPTA 01 - PAV. TÉCNICO
27	PNB.C00.02.27	PAINEL GERAL DE DISTRIBUIÇÃO ININTERRUPTA 02 - PAV. TÉCNICO
28	PNB.C00.02.28	PAINEL GERAL DE DISTRIBUIÇÃO ININTERRUPTA 03 - PAV. TÉCNICO
29	PBT.C00.02.29	PAINEL GERAL DE DISTRIBUIÇÃO EMERGENCIAL - PAV. TÉCNICO

QQQ.EEE.00.00 — N° SEQUENCIAL
PAVIMENTO
COD. EDIFICAÇÃO
TIPO DE QUADRO

LEGENDA DE ALIMENTADORES
PBT.C00.02.29 - (REDE EMERGENCIAL)

AA:

Quadro	Alimentador
QDL.C00.02.16	3n4(4)+T4-1kV
QDF.C00.02.17	3n10(10)+T10-1kV
QEX.C00.02.18	3n10(10)+T10-1kV
QAC.C00.02.23	3n95(95)+T50-1kV
QAC.C00.02.24	3n95(95)+T50-1kV
PNB.C00.02.26	3n240(240)+T120-1kV
PNB.C00.02.27	3n150(150)+T95-1kV
PNB.C00.02.28	3n150(150)+T95-1kV
QDL.C00.00.01	3n16(16)+T16-1kV
QDF.C00.00.02	3n70(70)+T35-1kV
QDF.C00.00.03	3n70(70)+T35-1kV
QDL.C00.01.08	3n10(10)+T10-1kV
QDF.C00.01.09	3n50(50)+T25-1kV
QAC.C00.00.19	3n25(25)+T16-1kV
QAC.C00.00.20	3n10(10)+T10-1kV
QAC.C00.01.21	3n16(16)+T16-1kV
QAC.C00.01.22	3n25(25)+T16-1kV

AB:

Quadro	Alimentador
QAC.C00.02.23	3n95(95)+T50-1kV
QAC.C00.02.24	3n95(95)+T50-1kV
QAC.C00.02.25	3n6(6)+T6-1kV
PNB.C00.02.26	3n240(240)+T120-1kV
PNB.C00.02.27	3n150(150)+T95-1kV
PNB.C00.02.28	3n150(150)+T95-1kV

AC:

Quadro	Alimentador
QDL.C00.00.01	3n16(16)+T16-1kV
QDF.C00.00.02	3n70(70)+T35-1kV
QDF.C00.00.03	3n70(70)+T35-1kV
QDL.C00.01.08	3n6(6)+T6-1kV
QDF.C00.01.09	3n50(50)+T25-1kV
QAC.C00.00.19	3n25(25)+T16-1kV
QAC.C00.00.20	3n10(10)+T10-1kV
QAC.C00.01.21	3n16(16)+T16-1kV
QAC.C00.01.22	3n25(25)+T16-1kV

AD:

Quadro	Alimentador
QDL.C00.01.08	3n10(10)+T10-1kV
QDF.C00.01.09	3n50(50)+T25-1kV
QAC.C00.01.21	3n16(16)+T16-1kV
QAC.C00.01.22	3n16(16)+T16-1kV

AE:

Quadro	Alimentador
QDL.C00.00.01	3n16(16)+T16-1kV
QDF.C00.00.02	3n70(70)+T35-1kV
QDF.C00.00.03	3n70(70)+T35-1kV
QAC.C00.00.19	3n25(25)+T16-1kV
QAC.C00.00.20	3n10(10)+T10-1kV

AF:

Quadro	Alimentador
QDL.C00.00.01	3n16(16)+T16-1kV
QDF.C00.00.02	3n70(70)+T35-1kV
QAC.C00.00.19	3n25(25)+T16-1kV
QAC.C00.00.20	3n10(10)+T10-1kV

LEGENDA DE ALIMENTADORES
PNB.C00.02.27/PNB.C00.02.28 - (REDE ININTERRUPTA)

BA:

Quadro	Alimentador
QNB.C00.01.10	3n35(35)+T16-1kV
QNB.C00.01.11	3n35(35)+T16-1kV
QNB.C00.01.12	3n25(25)+T16-1kV
QNB.C00.01.13	3n35(35)+T16-1kV
QNB.C00.01.14	3n25(25)+T16-1kV
QNB.C00.01.15	3n25(25)+T16-1kV

BB:

Quadro	Alimentador
QNB.C00.01.10	3n35(35)+T16-1kV
QNB.C00.01.11	3n35(35)+T16-1kV
QNB.C00.01.12	3n25(25)+T16-1kV

BC:

Quadro	Alimentador
QNB.C00.01.13	3n35(35)+T16-1kV
QNB.C00.01.14	3n25(25)+T16-1kV
QNB.C00.01.15	3n25(25)+T16-1kV

LEGENDA DE ALIMENTADORES
PNB.C00.02.26 - (REDE ININTERRUPTA)

CA:

Quadro	Alimentador
QNB.C00.00.04	3n70(70)+T35-1kV
QNB.C00.00.05	3n50(50)+T25-1kV
QNB.C00.00.06	3n35(35)+T16-1kV
QNB.C00.00.07	3n25(25)+T16-1kV

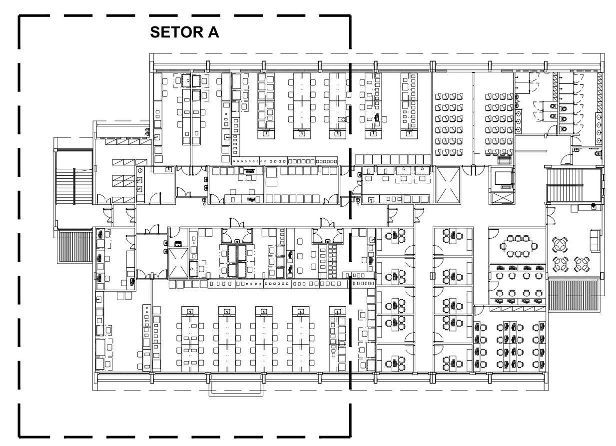

SETORIZAÇÃO
SEM ESCALA

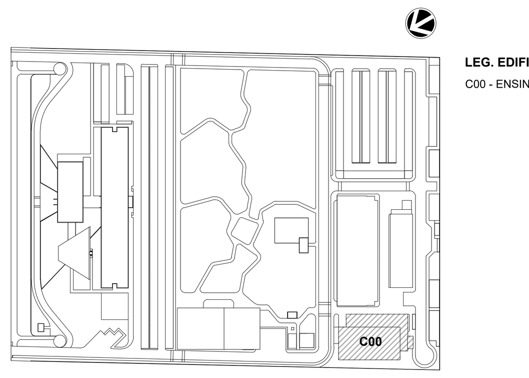

LOCALIZAÇÃO
SEM ESCALA

LEG. EDIFICAÇÕES:
C00 - ENSINO E PESQUISA

REV	DESCRIÇÃO	REVISADO POR	RESP. TÉCNICO	DATA
R01	ATENDENDO A COMENTÁRIOS	THIAGO ALVES	FELIPE BARRETO	DEZEMBRO 2020
R00	EMISSÃO INICIAL	THIAGO ALVES	FELIPE BARRETO	SETEMBRO 2020

DOCUMENTOS DE REFERÊNCIA:

PLANO DE COMISSIONAMENTO - 30000393-03-OS5-G00-GRL-PL-0001
CADERNO DE ENCARGOS E ESPECIFICAÇÕES - 30000393-03-OS8-C00-GRL-CE-1001
MEMÓRIA DE CÁLCULO - 30000393-03-OS8-C00-ELE-MC-1001
MEMORIAL DESCRITIVO - 30000393-03-OS8-C00-ELE-MD-1001

ARCHITECTUS
R. Canuto de Aguiar, n.1401
Tel: (85)3456 5000
fiocruzrondonia@gmail.com

Nº DO CONTRATO: 031/2019-COGIC
PROCESSO: 25389.000189/2017-19
COORDENADOR DA META: MARLY ZIED
FISCAL DE CONTRATO: TAMIRES PAZ
NOME DO ARQUIVO GED: 30000393-03-OS8-C00-ELE-DE-1003-R01

Ministério da Saúde
FIOCRUZ
Fundação Oswaldo Cruz
Coordenação Geral de Infraestrutura dos Campi
Departamento de Projetos e Obras

NOME DO PRÉDIO / ÁREA: **CAMPUS FIOCRUZ RONDÔNIA ENSINO E PESQUISA**
Nº PRÉDIO: 602
CAMPUS: RONDÔNIA
SETOR: EDIFICAÇÃO
OBJETIVO: CONSTRUÇÃO
Nº DA META: 2017.027
O.E. / O.R.:
NOME DO ARQUIVO SIENGE:
TIPO DE PROJETO / SUBTIPO DE PROJETO: ELÉTRICA
FASE: PROJETO EXECUTIVO
TÍTULO DA PRANCHA: **ALIMENTADORES PL. BAIXA PAV. SUPERIOR - SETOR A**
DATA: DEZEMBRO 2020
ESCALA: INDICADA
COORDENADOR: ALEXANDRE LANDIM
RESPONSÁVEL TÉCNICO: FELIPE BARRETO
CO-RESPONSÁVEL TÉCNICO:
EQUIPE: ARCHITECTUS

ELE-1003

PRANCHA A0 - 1189 x 841mm

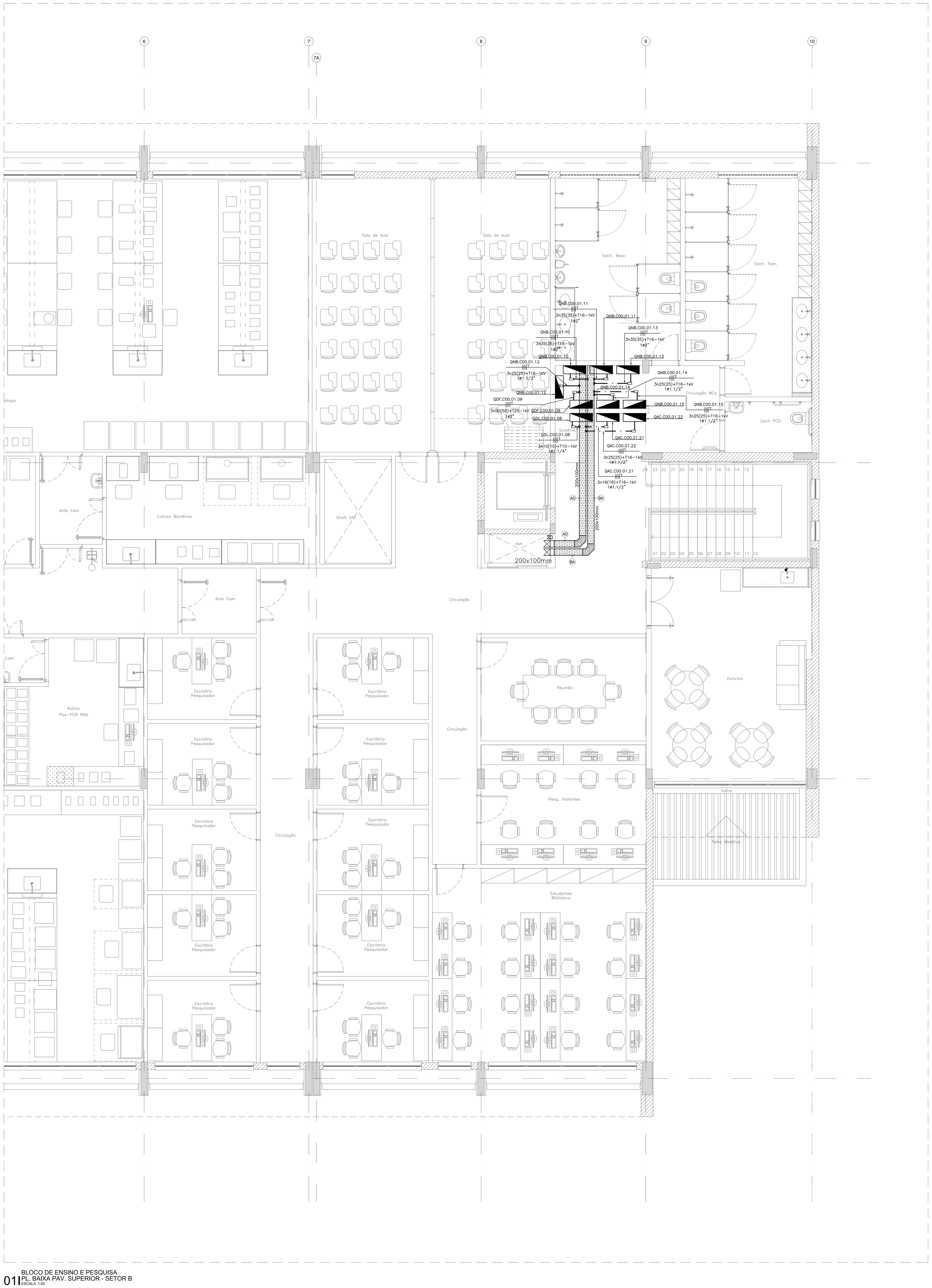

01 BLOCO DE ENSINO E PESQUISA
PL. BAIXA PAV. SUPERIOR - SETOR B
ESCALA 1:50

LEGENDA ELÉTRICA

SÍMBOLO	DESCRIÇÃO
	QUADRO TIPO METÁLICO DE SOBREPOR INSTALADO A 1,50m (DO EIXO AO PISO). REF.: ARTU L. FAB.: ABB OU EQUIVALENTE TÉCNICO.
	PAINEL METÁLICO AUTOPORTANTE. REF.: ARTU K. FAB.: ABB OU EQUIVALENTE TÉCNICO.
	ELETRODUTO EM PVC ROSCÁVEL RÍGIDO, BITOLA MÍNIMA Ø3/4", EMBUTIDO NA PAREDE. FAB.: TIGRE OU EQUIVALENTE TÉCNICO.
	ELETRODUTO EM AÇO GALVANIZADO, BITOLA MÍNIMA Ø3/4", INSTALADO DE FORMA APARENTE OU NO ENTREFORRO. FAB.: ELECON OU EQUIVALENTE TÉCNICO.
	ELETRODUTO EM PVC ROSCÁVEL RÍGIDO, BITOLA MÍNIMA Ø1", INSTALADO EMBUTIDO NO PISO. FAB.: TIGRE OU EQUIVALENTE TÉCNICO.
	CONDULETE EM ALUMÍNIO: LINHA SUPERIOR: TIPO C, E, LB, LL; LINHA INFERIOR: TIPO T, LR, TB, X. (MESMO DIÂMETRO DA TUBULAÇÃO). FAB.: WETZEL OU EQUIVALENTE TÉCNICO.
	SAÍDA HORIZONTAL PARA ELETRODUTO EM ELETROCALHA. FAB.: MAXTIL OU EQUIVALENTE TÉCNICO.
	ELETROCALHA EM AÇO GALVANIZADO, LISA, COM TAMPA E SEM ABA, INSTALADA NO ENTREFORRO OU APARENTE. DIMENSÕES INDICADAS EM PLANTA BAIXA. FAB: MAXTIL OU EQUIVALENTE TÉCNICO.
	TÊ HORIZONTAL 90° PARA ELETROCALHA EM AÇO GALVANIZADO, LISA, COM TAMPA E SEM ABA, INSTALADA NO ENTREFORRO OU APARENTE. DIMENSÕES INDICADAS EM PLANTA BAIXA. FAB: MAXTIL OU EQUIVALENTE TÉCNICO.
	CURVA HORIZONTAL 90° PARA ELETROCALHA EM AÇO GALVANIZADO, LISA, COM TAMPA E SEM ABA, INSTALADA NO ENTREFORRO OU APARENTE. DIMENSÕES INDICADAS EM PLANTA BAIXA. FAB: MAXTIL OU EQUIVALENTE TÉCNICO.
	CURVA DE INVERSÃO PARA ELETROCALHA EM AÇO GALVANIZADO, LISA, COM TAMPA E SEM ABA, INSTALADA NO ENTREFORRO OU APARENTE. DIMENSÕES INDICADAS EM PLANTA BAIXA. FAB: MAXTIL OU EQUIVALENTE TÉCNICO.
	REDUÇÃO CENTRAL PARA ELETROCALHA EM AÇO GALVANIZADO, LISA, COM TAMPA E SEM ABA, INSTALADA NO ENTREFORRO OU APARENTE. FAB: MAXTIL OU EQUIVALENTE TÉCNICO.
	LEITO PESADO, GALVANIZADO A FOGO, CONSTITUÍDO DE DUAS LONGARINAS PARALELAS EM CHAPA N°#12, DOBRADAS EM "U", UNIDAS POR TRAVESSAS DE PERFILADOS 38x38mm SOLDADOS NAS LONGARINAS EM CHAPA N°#14, SENDO PERFURADO EM ABAS VOLTADAS PARA CIMA, COM DIMENSÕES 100x700x3000mm. REF.: MAX LPQ. FAB.: MAXTIL OU EQUIVALENTE TÉCNICO.
NB 160kVA / BANCO DE BATERIAS / NB 160kVA	CONJUNTO DE 2 NO−BREAKS 160kVA/144kW (FATOR DE POTÊNCIA 0,9) E 1 BANCO DE BATERIAS VRLA − SELADAS CHUMBO ÁCIDA LIVRE DE MANUTENÇÃO (AUTONOMIA DE 20 MINUTOS). COM TECNOLOGIA IGBT − ONLINE DUPLA CONVERSÃO COM PROCESSADOR DIGITAL DE SINAIS DSP, TENSÃO DE ENTRADA 220V−3F, TENSÃO DE SAÍDA 220V−3F, BY−PASS ELETRONICO E BY−PASS MANUAL DE MANUTENÇÃO. REF.: TTS 160/144. FAB.: HDS OU EQUIVALENTE TÉCNICO.
NB 120kVA / BANCO DE BATERIAS / NB 120kVA	CONJUNTO DE 2 NO−BREAKS 120kVA/108kW (FATOR DE POTÊNCIA 0,9) E 1 BANCO DE BATERIAS VRLA − SELADAS CHUMBO ÁCIDA LIVRE DE MANUTENÇÃO (AUTONOMIA DE 20 MINUTOS). COM TECNOLOGIA IGBT − ONLINE DUPLA CONVERSÃO COM PROCESSADOR DIGITAL DE SINAIS DSP, TENSÃO DE ENTRADA 220V−3F, TENSÃO DE SAÍDA 220V−3F, BY−PASS ELETRONICO E BY−PASS MANUAL DE MANUTENÇÃO. REF.: TTS 120/108. FAB.: HDS OU EQUIVALENTE TÉCNICO.
TDESC	INDICAÇÃO DE TUBULAÇÃO QUE DESCE;
TSOBE	INDICAÇÃO DE TUBULAÇÃO QUE SOBE;
TPASS	INDICAÇÃO DE TUBULAÇÃO QUE PASSA;
TMUDA	INDICAÇÃO DE TUBULAÇÃO COM MUDANÇA DE NÍVEL.

NOTAS:

1 − TODA CONEXÃO CABO/BARRAMENTO E LIGAÇÃO PARA OS DISJUNTORES, INTERRUPTORES E TOMADAS DEVERÁ SER EXECUTADA ATRAVÉS TERMINAIS DE COMPRESSÃO APROPRIADOS DO TIPO OLHAL, AGULHA, GARFO, CONFORME O CASO, ESTANHANDO EM QUALQUER SITUAÇÃO A EXTREMIDADE DO CABO.

2 − TODOS OS CABOS DAS INSTALAÇÕES ELÉTRICAS DEVERÃO SER IDENTIFICADOS EM SUAS EXTREMIDADES (QUADROS E TOMADAS) ATRAVÉS DE ANILHAS HELLERMAN COM A MESMA IDENTIFICAÇÃO DO PROJETO.

3 − OS CABOS ALIMENTADORES DOS QUADROS ELETRICOS TERAO BITOLA MINIMA DE 4 mm², CONDUTOR FLEXÍVEL DE COBRE, ISOLADO, COM COBERTURA; COMPOSTO TERMOFIXO NÃO HALOGENADO − 1kV.

4 − O DIÂMETRO MÍNIMO DE ELETRODUTO A SER USADO É DE Ø1".

NOMENCLATURA DOS QUADROS

LEG.	CÓDIGO	DESCRIÇÃO
1	QDL.C00.00.01	QUADRO DE DISTRIBUIÇÃO DE ILUMINAÇÃO − TÉRREO
2	QDF.C00.00.02	QUADRO DE DISTRIBUIÇÃO DE FORÇA 01 − TÉRREO
3	QDF.C00.00.03	QUADRO DE DISTRIBUIÇÃO DE FORÇA 02 − TÉRREO
4	QNB.C00.00.04	QUADRO DE DISTRIBUIÇÃO DE FORÇA ININTERRUPTA 01 − TÉRREO
5	QNB.C00.00.05	QUADRO DE DISTRIBUIÇÃO DE FORÇA ININTERRUPTA 02 − TÉRREO
6	QNB.C00.00.06	QUADRO DE DISTRIBUIÇÃO DE FORÇA ININTERRUPTA 03 − TÉRREO
7	QNB.C00.00.07	QUADRO DE DISTRIBUIÇÃO DE FORÇA ININTERRUPTA 04 − TÉRREO
8	QDL.C00.01.08	QUADRO DE DISTRIBUIÇÃO DE ILUMINAÇÃO − PAV. SUPERIOR
9	QDF.C00.01.09	QUADRO DE DISTRIBUIÇÃO DE FORÇA − PAV. SUPERIOR
10	QNB.C00.01.10	QUADRO DE DISTRIBUIÇÃO DE FORÇA ININTERRUPTA 01 − PAV. SUPERIOR
11	QNB.C00.01.11	QUADRO DE DISTRIBUIÇÃO DE FORÇA ININTERRUPTA 02 − PAV. SUPERIOR
12	QNB.C00.01.12	QUADRO DE DISTRIBUIÇÃO DE FORÇA ININTERRUPTA 03 − PAV. SUPERIOR
13	QNB.C00.01.13	QUADRO DE DISTRIBUIÇÃO DE FORÇA ININTERRUPTA 04 − PAV. SUPERIOR
14	QNB.C00.01.14	QUADRO DE DISTRIBUIÇÃO DE FORÇA ININTERRUPTA 05 − PAV. SUPERIOR
15	QNB.C00.01.15	QUADRO DE DISTRIBUIÇÃO DE FORÇA ININTERRUPTA 06 − PAV. SUPERIOR
16	QDL.C00.02.16	QUADRO DE DISTRIBUIÇÃO DE ILUMINAÇÃO − PAV. TÉCNICO
17	QDF.C00.02.17	QUADRO DE DISTRIBUIÇÃO DE FORÇA − PAV. TÉCNICO
18	QEX.C00.02.18	QUADRO DE FORÇA DE EXAUSTÃO − PAV. TÉCNICO
19	QAC.C00.00.19	QUADRO DE FORÇA DE CLIMATIZAÇÃO − TÉRREO
20	QAC.C00.00.20	QUADRO DE FORÇA DE CLIMATIZAÇÃO − TÉRREO
21	QAC.C00.01.21	QUADRO DE FORÇA DE CLIMATIZAÇÃO 01 − PAV. SUPERIOR
22	QAC.C00.01.22	QUADRO DE FORÇA DE CLIMATIZAÇÃO 02 − PAV. SUPERIOR
23	QAC.C00.02.23	QUADRO DE FORÇA DE CLIMATIZAÇÃO 01 − PAV. TÉCNICO
24	QAC.C00.02.24	QUADRO DE FORÇA DE CLIMATIZAÇÃO 02 − PAV. TÉCNICO
25	QAC.C00.02.25	QUADRO DE FORÇA DE CLIMATIZAÇÃO 03 − PAV. TÉCNICO
26	PNB.C00.02.26	PAINEL GERAL DE DISTRIBUIÇÃO ININTERRUPTA 01 − PAV. TÉCNICO
27	PNB.C00.02.27	PAINEL GERAL DE DISTRIBUIÇÃO ININTERRUPTA 02 − PAV. TÉCNICO
28	PNB.C00.02.28	PAINEL GERAL DE DISTRIBUIÇÃO ININTERRUPTA 03 − PAV. TÉCNICO
29	PBT.C00.02.29	PAINEL GERAL DE DISTRIBUIÇÃO EMERGENCIAL − PAV. TÉCNICO

QQQ.EEE.00.00 — N° SEQUENCIAL
PAVIMENTO
COD. EDIFICAÇÃO
TIPO DE QUADRO

LEGENDA DE ALIMENTADORES
PBT.C00.02.29 - (REDE EMERGENCIAL)

Circuito	Quadro	Alimentador
AA	QDL.C00.02.16	3n4(4)+T4−1kV
AA	QDF.C00.02.17	3n10(10)+T10−1kV
AA	QEX.C00.02.18	3n10(10)+T10−1kV
AA	QAC.C00.02.23	3n95(95)+T50−1kV
AA	QAC.C00.02.24	3n95(95)+T50−1kV
AA	PNB.C00.02.26	3n240(240)+T120−1kV
AA	PNB.C00.02.27	3n150(150)+T95−1kV
AA	PNB.C00.02.28	3n150(150)+T95−1kV
AA	QDL.C00.00.01	3n16(16)+T16−1kV
AA	QDF.C00.00.02	3n70(70)+T35−1kV
AA	QDF.C00.00.03	3n70(70)+T35−1kV
AA	QDL.C00.01.08	3n10(10)+T10−1kV
AA	QDF.C00.01.09	3n50(50)+T25−1kV
AA	QAC.C00.00.19	3n25(25)+T16−1kV
AA	QAC.C00.00.20	3n10(10)+T10−1kV
AA	QAC.C00.01.21	3n16(16)+T16−1kV
AA	QAC.C00.01.22	3n25(25)+T16−1kV
AB	QAC.C00.02.23	3n95(95)+T50−1kV
AB	QAC.C00.02.24	3n95(95)+T50−1kV
AB	QAC.C00.02.25	3n6(6)+T6−1kV
AB	PNB.C00.02.26	3n240(240)+T120−1kV
AB	PNB.C00.02.27	3n150(150)+T95−1kV
AB	PNB.C00.02.28	3n150(150)+T95−1kV
AC	QDL.C00.00.01	3n16(16)+T16−1kV
AC	QDF.C00.00.02	3n70(70)+T35−1kV
AC	QDF.C00.00.03	3n70(70)+T35−1kV
AC	QDL.C00.01.08	3n6(6)+T6−1kV
AC	QDF.C00.01.09	3n50(50)+T25−1kV
AC	QAC.C00.00.19	3n25(25)+T16−1kV
AC	QAC.C00.00.20	3n10(10)+T10−1kV
AC	QAC.C00.01.21	3n16(16)+T16−1kV
AC	QAC.C00.01.22	3n25(25)+T16−1kV
AD	QDL.C00.01.08	3n10(10)+T10−1kV
AD	QDF.C00.01.09	3n50(50)+T25−1kV
AD	QAC.C00.01.21	3n16(16)+T16−1kV
AD	QAC.C00.01.22	3n16(16)+T16−1kV
AE	QDL.C00.00.01	3n16(16)+T16−1kV
AE	QDF.C00.00.02	3n70(70)+T35−1kV
AE	QDF.C00.00.03	3n70(70)+T35−1kV
AE	QAC.C00.00.19	3n25(25)+T16−1kV
AE	QAC.C00.00.20	3n10(10)+T10−1kV
AF	QDL.C00.00.01	3n16(16)+T16−1kV
AF	QDF.C00.00.02	3n70(70)+T35−1kV
AF	QAC.C00.00.19	3n25(25)+T16−1kV
AF	QAC.C00.00.20	3n10(10)+T10−1kV

LEGENDA DE ALIMENTADORES
PNB.C00.02.27/PNB.C00.02.28 - (REDE ININTERRUPTA)

Circuito	Quadro	Alimentador
BA	QNB.C00.01.10	3n35(35)+T16−1kV
BA	QNB.C00.01.11	3n35(35)+T16−1kV
BA	QNB.C00.01.12	3n25(25)+T16−1kV
BA	QNB.C00.01.13	3n35(35)+T16−1kV
BA	QNB.C00.01.14	3n25(25)+T16−1kV
BA	QNB.C00.01.15	3n25(25)+T16−1kV
BB	QNB.C00.01.10	3n35(35)+T16−1kV
BB	QNB.C00.01.11	3n35(35)+T16−1kV
BB	QNB.C00.01.12	3n25(25)+T16−1kV
BC	QNB.C00.01.13	3n35(35)+T16−1kV
BC	QNB.C00.01.14	3n25(25)+T16−1kV
BC	QNB.C00.01.15	3n25(25)+T16−1kV

LEGENDA DE ALIMENTADORES
PNB.C00.02.26 - (REDE ININTERRUPTA)

Circuito	Quadro	Alimentador
CA	QNB.C00.00.04	3n70(70)+T35−1kV
CA	QNB.C00.00.05	3n50(50)+T25−1kV
CA	QNB.C00.00.06	3n35(35)+T16−1kV
CA	QNB.C00.00.07	3n25(25)+T16−1kV

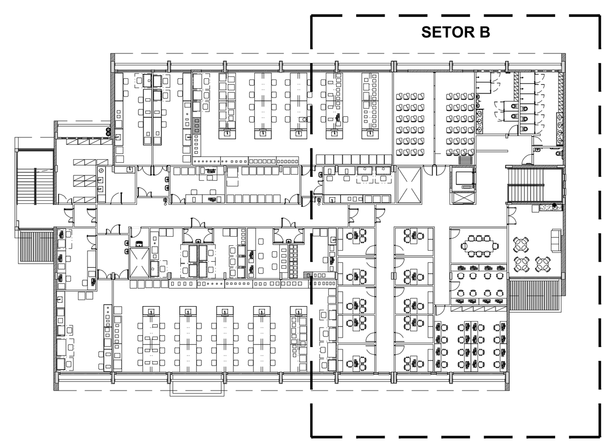

SETORIZAÇÃO
SEM ESCALA

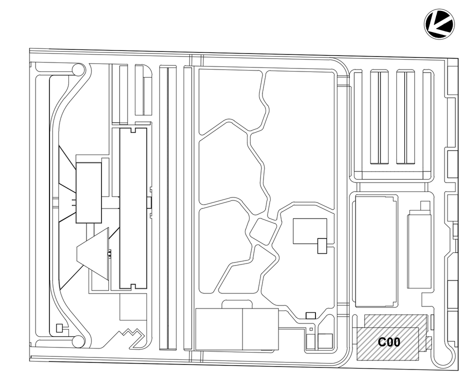

LEG. EDIFICAÇÕES:
C00 - ENSINO E PESQUISA

LOCALIZAÇÃO
SEM ESCALA

REV	DESCRIÇÃO	REVISADO POR	RESP. TÉCNICO	DATA
R01	ATENDENDO A COMENTÁRIOS	THIAGO ALVES	FELIPE BARRETO	DEZEMBRO 2020
R00	EMISSÃO INICIAL	THIAGO ALVES	FELIPE BARRETO	SETEMBRO 2020

DOCUMENTOS DE REFERÊNCIA:

PLANO DE COMISSIONAMENTO - 30000393-03-OS5-G00-GRL-PL-0001
CADERNO DE ENCARGOS E ESPECIFICAÇÕES - 30000393-03-OS8-C00-GRL-CE-1001
MEMÓRIA DE CÁLCULO - 30000393-03-OS8-C00-ELE-MC-1001
MEMORIAL DESCRITIVO - 30000393-03-OS8-C00-ELE-MD-1001

ARCHITECTUS
R. Canuto de Aguiar, n.1401
Tel: (85)3456 5000
fiocruzrondonia@gmail.com

Nº DO CONTRATO: 031/2019-COGIC
PROCESSO: 25389.000189/2017-19
COORDENADOR DA META: MARLY ZIED
FISCAL DE CONTRATO: TAMIRES PAZ
NOME DO ARQUIVO GED: **30000393-03-OS8-C00-ELE-DE-1004-R01**

Ministério da Saúde
FIOCRUZ
Fundação Oswaldo Cruz
Coordenação Geral de Infraestrutura dos Campi
Departamento de Projetos e Obras

NOME DO PRÉDIO / ÁREA:
CAMPUS FIOCRUZ RONDÔNIA ENSINO E PESQUISA

Nº PRÉDIO: 602
CAMPUS: RONDÔNIA
SETOR: EDIFICAÇÃO
OBJETIVO: CONSTRUÇÃO
Nº DA META: 2017.027
O.E. / O.R.:
NOME DO ARQUIVO SIENGE:
TIPO DE PROJETO / SUBTIPO DE PROJETO: ELÉTRICA
FASE: PROJETO EXECUTIVO
TÍTULO DA PRANCHA:
ALIMENTADORES
PL. BAIXA PAV. SUPERIOR - SETOR B
DATA: DEZEMBRO 2020
ESCALA: INDICADA
COORDENADOR: ALEXANDRE LANDIM
RESPONSÁVEL TÉCNICO: FELIPE BARRETO
CO-RESPONSÁVEL TÉCNICO:
EQUIPE: ARCHITECTUS

ELE-1004

PRANCHA A0 - 1189 x 841mm

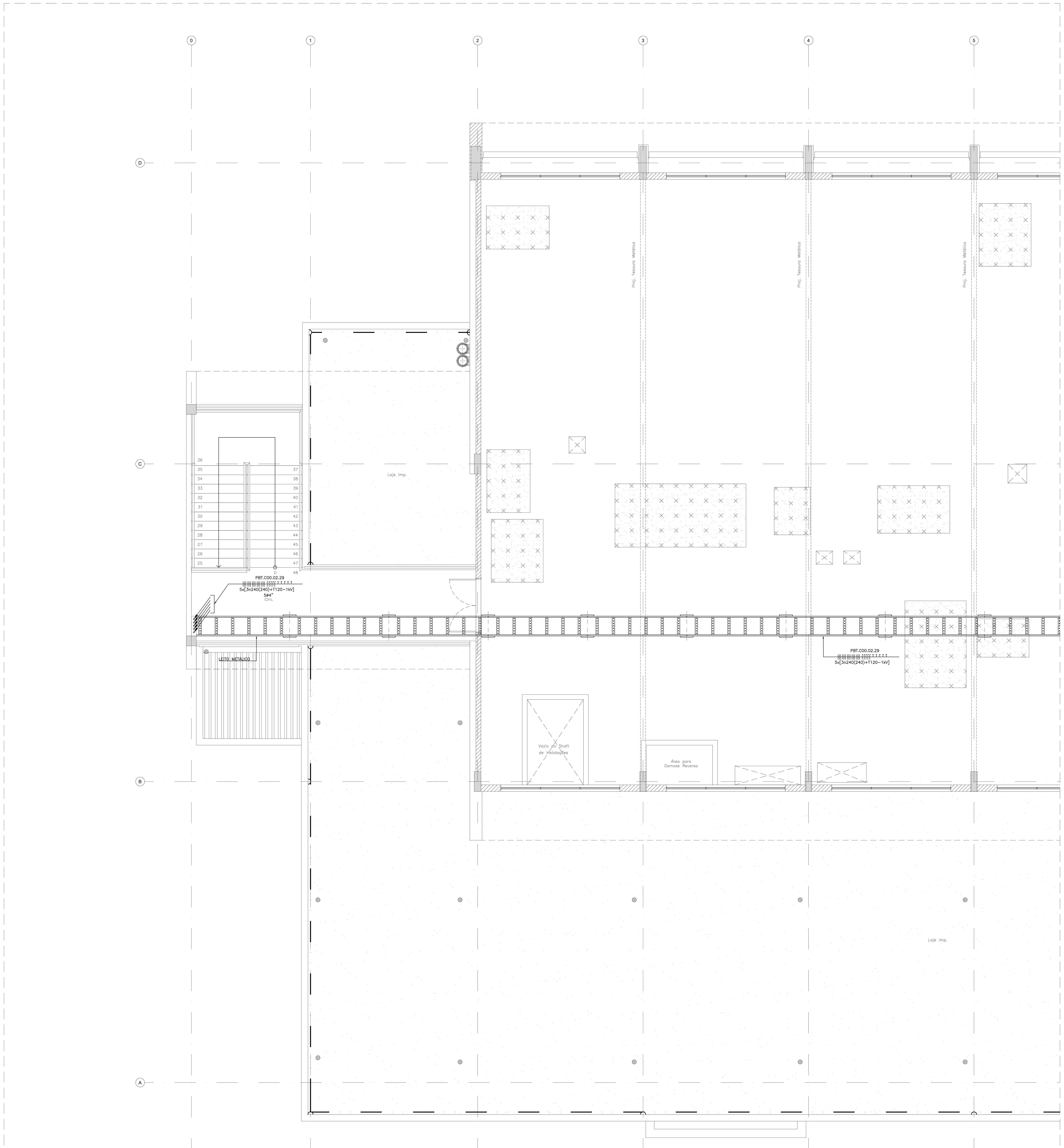

01 | BLOCO DE ENSINO E PESQUISA
PL. BAIXA PAV. TÉCNICO - SETOR A
ESCALA 1:50

LEGENDA ELÉTRICA

SÍMBOLO	DESCRIÇÃO
[símbolo]	QUADRO TIPO METÁLICO DE SOBREPOR INSTALADO A 1,50m (DO EIXO AO PISO). REF.: ARTU L. FAB.: ABB OU EQUIVALENTE TÉCNICO.
[símbolo]	PAINEL METÁLICO AUTOPORTANTE. REF.: ARTU K. FAB.: ABB OU EQUIVALENTE TÉCNICO.
[símbolo]	ELETRODUTO EM PVC ROSCÁVEL RÍGIDO, BITOLA MÍNIMA Ø3/4", EMBUTIDO NA PAREDE. FAB.: TIGRE OU EQUIVALENTE TÉCNICO.
[símbolo]	ELETRODUTO EM AÇO GALVANIZADO, BITOLA MÍNIMA Ø3/4", INSTALADO DE FORMA APARENTE OU NO ENTREFORRO. FAB.: ELECON OU EQUIVALENTE TÉCNICO.
[símbolo]	ELETRODUTO EM PVC ROSCÁVEL RÍGIDO, BITOLA MÍNIMA Ø1", INSTALADO EMBUTIDO NO PISO. FAB.: TIGRE OU EQUIVALENTE TÉCNICO.
[símbolo]	CONDULETE EM ALUMÍNIO: LINHA SUPERIOR: TIPO C, E, LB, LL; LINHA INFERIOR: TIPO T, LR, TB, X. (MESMO DIÂMETRO DA TUBULAÇÃO). FAB.: WETZEL OU EQUIVALENTE TÉCNICO.
[símbolo]	SAÍDA HORIZONTAL PARA ELETRODUTO EM ELETROCALHA. FAB.: MAXTIL OU EQUIVALENTE TÉCNICO.
[símbolo]	ELETROCALHA EM AÇO GALVANIZADO, LISA, COM TAMPA E SEM ABA, INSTALADA NO ENTREFORRO OU APARENTE. DIMENSÕES INDICADAS EM PLANTA BAIXA. FAB: MAXTIL OU EQUIVALENTE TÉCNICO.
[símbolo]	TÊ HORIZONTAL 90° PARA ELETROCALHA EM AÇO GALVANIZADO, LISA, COM TAMPA E SEM ABA, INSTALADA NO ENTREFORRO OU APARENTE. DIMENSÕES INDICADAS EM PLANTA BAIXA. FAB: MAXTIL OU EQUIVALENTE TÉCNICO.
[símbolo]	CURVA HORIZONTAL 90° PARA ELETROCALHA EM AÇO GALVANIZADO, LISA, COM TAMPA E SEM ABA, INSTALADA NO ENTREFORRO OU APARENTE. DIMENSÕES INDICADAS EM PLANTA BAIXA. FAB: MAXTIL OU EQUIVALENTE TÉCNICO.
[símbolo]	CURVA DE INVERSÃO PARA ELETROCALHA EM AÇO GALVANIZADO, LISA, COM TAMPA E SEM ABA, INSTALADA NO ENTREFORRO OU APARENTE. DIMENSÕES INDICADAS EM PLANTA BAIXA. FAB: MAXTIL OU EQUIVALENTE TÉCNICO.
[símbolo]	REDUÇÃO CENTRAL PARA ELETROCALHA EM AÇO GALVANIZADO, LISA, COM TAMPA E SEM ABA, INSTALADA NO ENTREFORRO OU APARENTE. FAB: MAXTIL OU EQUIVALENTE TÉCNICO.
[símbolo]	LEITO PESADO, GALVANIZADO A FOGO, CONSTITUÍDO DE DUAS LONGARINAS PARALELAS EM CHAPA N°#12, DOBRADAS EM "U", UNIDAS POR TRAVESSAS DE PERFILADOS 38x38mm SOLDADOS NAS LONGARINAS EM CHAPA N°#14, SENDO PERFURADO EM ABAS VOLTADAS PARA CIMA, COM DIMENSÕES 100x700x3000mm. REF.: MAX LPQ. FAB.: MAXTIL OU EQUIVALENTE TÉCNICO.
NB 160kVA / BANCO DE BATERIAS / NB 160kVA	CONJUNTO DE 2 NO-BREAKS 160kVA/144kW (FATOR DE POTÊNCIA 0,9) E 1 BANCO DE BATERIAS VRLA - SELADAS CHUMBO ÁCIDA LIVRE DE MANUTENÇÃO (AUTONOMIA DE 20 MINUTOS). COM TECNOLOGIA IGBT - ONLINE DUPLA CONVERSÃO COM PROCESSADOR DIGITAL DE SINAIS DSP, TENSÃO DE ENTRADA 220V-3F, TENSÃO DE SAÍDA 220V-3F, BY-PASS ELETRONICO E BY-PASS MANUAL DE MANUTENÇÃO. REF.: TTS 160/144. FAB.: HDS OU EQUIVALENTE TÉCNICO.
NB 120kVA / BANCO DE BATERIAS / NB 120kVA	CONJUNTO DE 2 NO-BREAKS 120kVA/108kW (FATOR DE POTÊNCIA 0,9) E 1 BANCO DE BATERIAS VRLA - SELADAS CHUMBO ÁCIDA LIVRE DE MANUTENÇÃO (AUTONOMIA DE 20 MINUTOS). COM TECNOLOGIA IGBT - ONLINE DUPLA CONVERSÃO COM PROCESSADOR DIGITAL DE SINAIS DSP, TENSÃO DE ENTRADA 220V-3F, TENSÃO DE SAÍDA 220V-3F, BY-PASS ELETRONICO E BY-PASS MANUAL DE MANUTENÇÃO. REF.: TTS 120/108. FAB.: HDS OU EQUIVALENTE TÉCNICO.
TDESC	INDICAÇÃO DE TUBULAÇÃO QUE DESCE;
TSOBE	INDICAÇÃO DE TUBULAÇÃO QUE SOBE;
TPASS	INDICAÇÃO DE TUBULAÇÃO QUE PASSA;
TMUDA	INDICAÇÃO DE TUBULAÇÃO COM MUDANÇA DE NÍVEL.

NOTAS:

1 - TODA CONEXÃO CABO/BARRAMENTO E LIGAÇÃO PARA OS DISJUNTORES, INTERRUPTORES E TOMADAS DEVERÁ SER EXECUTADA ATRAVÉS TERMINAIS DE COMPRESSÃO APROPRIADOS DO TIPO OLHAL, AGULHA, GARFO, CONFORME O CASO, ESTANHANDO EM QUALQUER SITUAÇÃO A EXTREMIDADE DO CABO.

2 - TODOS OS CABOS DAS INSTALAÇÕES ELÉTRICAS DEVERÃO SER IDENTIFICADOS EM SUAS EXTREMIDADES (QUADROS E TOMADAS) ATRAVÉS DE ANILHAS HELLERMAN COM A MESMA IDENTIFICAÇÃO DO PROJETO.

3 - OS CABOS ALIMENTADORES DOS QUADROS ELETRICOS TERAO BITOLA MINIMA DE 4 mm^2, CONDUTOR FLEXÍVEL DE COBRE, ISOLADO, COM COBERTURA; COMPOSTO TERMOFIXO NÃO HALOGENADO - 1kV.

4 - O DIÂMETRO MÍNIMO DE ELETRODUTO A SER USADO É DE Ø1".

NOMENCLATURA DOS QUADROS

LEG.	CÓDIGO	DESCRIÇÃO
1	QDL.C00.00.01	QUADRO DE DISTRIBUIÇÃO DE ILUMINAÇÃO - TÉRREO
2	QDF.C00.00.02	QUADRO DE DISTRIBUIÇÃO DE FORÇA 01 - TÉRREO
3	QDF.C00.00.03	QUADRO DE DISTRIBUIÇÃO DE FORÇA 02 - TÉRREO
4	QNB.C00.00.04	QUADRO DE DISTRIBUIÇÃO DE FORÇA ININTERRUPTA 01 - TÉRREO
5	QNB.C00.00.05	QUADRO DE DISTRIBUIÇÃO DE FORÇA ININTERRUPTA 02 - TÉRREO
6	QNB.C00.00.06	QUADRO DE DISTRIBUIÇÃO DE FORÇA ININTERRUPTA 03 - TÉRREO
7	QNB.C00.00.07	QUADRO DE DISTRIBUIÇÃO DE FORÇA ININTERRUPTA 04 - TÉRREO
8	QDL.C00.01.08	QUADRO DE DISTRIBUIÇÃO DE ILUMINAÇÃO - PAV. SUPERIOR
9	QDF.C00.01.09	QUADRO DE DISTRIBUIÇÃO DE FORÇA - PAV. SUPERIOR
10	QNB.C00.01.10	QUADRO DE DISTRIBUIÇÃO DE FORÇA ININTERRUPTA 01 - PAV. SUPERIOR
11	QNB.C00.01.11	QUADRO DE DISTRIBUIÇÃO DE FORÇA ININTERRUPTA 02 - PAV. SUPERIOR
12	QNB.C00.01.12	QUADRO DE DISTRIBUIÇÃO DE FORÇA ININTERRUPTA 03 - PAV. SUPERIOR
13	QNB.C00.01.13	QUADRO DE DISTRIBUIÇÃO DE FORÇA ININTERRUPTA 04 - PAV. SUPERIOR
14	QNB.C00.01.14	QUADRO DE DISTRIBUIÇÃO DE FORÇA ININTERRUPTA 05 - PAV. SUPERIOR
15	QNB.C00.01.15	QUADRO DE DISTRIBUIÇÃO DE FORÇA ININTERRUPTA 06 - PAV. SUPERIOR
16	QDL.C00.02.16	QUADRO DE DISTRIBUIÇÃO DE ILUMINAÇÃO - PAV. TÉCNICO
17	QDF.C00.02.17	QUADRO DE DISTRIBUIÇÃO DE FORÇA - PAV. TÉCNICO
18	QEX.C00.02.18	QUADRO DE FORÇA DE EXAUSTÃO - PAV. TÉCNICO
19	QAC.C00.00.19	QUADRO DE FORÇA DE CLIMATIZAÇÃO - TÉRREO
20	QAC.C00.00.20	QUADRO DE FORÇA DE CLIMATIZAÇÃO - TÉRREO
21	QAC.C00.01.21	QUADRO DE FORÇA DE CLIMATIZAÇÃO 01 - PAV. SUPERIOR
22	QAC.C00.01.22	QUADRO DE FORÇA DE CLIMATIZAÇÃO 02 - PAV. SUPERIOR
23	QAC.C00.02.23	QUADRO DE FORÇA DE CLIMATIZAÇÃO 01 - PAV. TÉCNICO
24	QAC.C00.02.24	QUADRO DE FORÇA DE CLIMATIZAÇÃO 02 - PAV. TÉCNICO
25	QAC.C00.02.25	QUADRO DE FORÇA DE CLIMATIZAÇÃO 03 - PAV. TÉCNICO
26	PNB.C00.02.26	PAINEL GERAL DE DISTRIBUIÇÃO ININTERRUPTA 01 - PAV. TÉCNICO
27	PNB.C00.02.27	PAINEL GERAL DE DISTRIBUIÇÃO ININTERRUPTA 02 - PAV. TÉCNICO
28	PNB.C00.02.28	PAINEL GERAL DE DISTRIBUIÇÃO ININTERRUPTA 03 - PAV. TÉCNICO
29	PBT.C00.02.29	PAINEL GERAL DE DISTRIBUIÇÃO EMERGENCIAL - PAV. TÉCNICO

QQQ.EEE.00.00 — N° SEQUENCIAL
— PAVIMENTO
— COD. EDIFICAÇÃO
— TIPO DE QUADRO

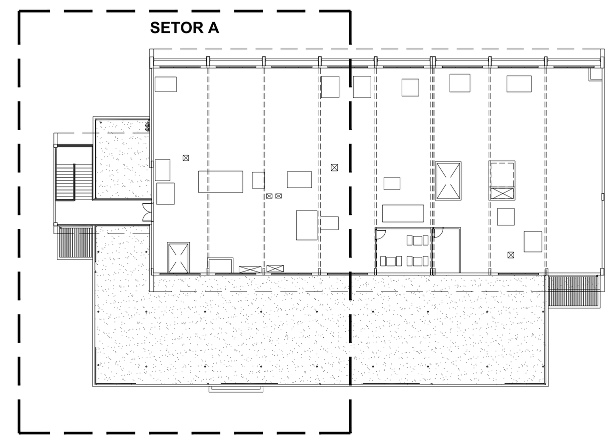

SETORIZAÇÃO
SEM ESCALA

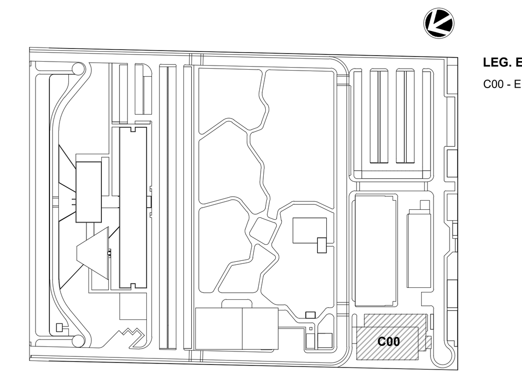

LEG. EDIFICAÇÕES:
C00 - ENSINO E PESQUISA

LOCALIZAÇÃO
SEM ESCALA

LEGENDA DE ALIMENTADORES
PBT.C00.02.29 - (REDE EMERGENCIAL)

AA	QDL.C00.02.16 3n4(4)+T4-1kV	QDF.C00.02.17 3n10(10)+T10-1kV	QEX.C00.02.18 3n10(10)+T10-1kV	QAC.C00.02.23 3n95(95)+T50-1kV	QAC.C00.02.24 3n95(95)+T50-1kV	PNB.C00.02.26 3n240(240)+T120-1kV	PNB.C00.02.27 3n150(150)+T95-1kV	PNB.C00.02.28 3n150(150)+T95-1kV	
AA	QDL.C00.00.01 3n16(16)+T16-1kV	QDF.C00.00.02 3n70(70)+T35-1kV	QDF.C00.00.03 3n70(70)+T35-1kV	QDL.C00.01.08 3n10(10)+T10-1kV	QDF.C00.01.09 3n50(50)+T25-1kV	QAC.C00.00.19 3n25(25)+T16-1kV	QAC.C00.00.20 3n10(10)+T10-1kV	QAC.C00.01.21 3n16(16)+T16-1kV	QAC.C00.01.22 3n25(25)+T16-1kV
AB	QAC.C00.02.23 3n95(95)+T50-1kV	QAC.C00.02.24 3n95(95)+T50-1kV	QAC.C00.02.25 3n6(6)+T6-1kV	PNB.C00.02.26 3n240(240)+T120-1kV	PNB.C00.02.27 3n150(150)+T95-1kV	PNB.C00.02.28 3n150(150)+T95-1kV			
AC	QDL.C00.00.01 3n16(16)+T16-1kV	QDF.C00.00.02 3n70(70)+T35-1kV	QDF.C00.00.03 3n70(70)+T35-1kV	QDL.C00.01.08 3n6(6)+T6-1kV	QDF.C00.01.09 3n50(50)+T25-1kV	QAC.C00.00.19 3n25(25)+T16-1kV	QAC.C00.00.20 3n10(10)+T10-1kV	QAC.C00.01.21 3n16(16)+T16-1kV	QAC.C00.01.22 3n25(25)+T16-1kV
AD	QDL.C00.01.08 3n10(10)+T10-1kV	QDF.C00.01.09 3n50(50)+T25-1kV	QAC.C00.01.21 3n16(16)+T16-1kV	QAC.C00.01.22 3n16(16)+T16-1kV					
AE	QDL.C00.00.01 3n16(16)+T16-1kV	QDF.C00.00.02 3n70(70)+T35-1kV	QDF.C00.00.03 3n70(70)+T35-1kV	QAC.C00.00.19 3n25(25)+T16-1kV	QAC.C00.00.20 3n10(10)+T10-1kV				
AF	QDL.C00.00.01 3n16(16)+T16-1kV	QDF.C00.00.02 3n70(70)+T35-1kV	QAC.C00.00.19 3n25(25)+T16-1kV	QAC.C00.00.20 3n10(10)+T10-1kV					

LEGENDA DE ALIMENTADORES
PNB.C00.02.27/PNB.C00.02.28 - (REDE ININTERRUPTA)

BA	QNB.C00.01.10 3n35(35)+T16-1kV	QNB.C00.01.11 3n35(35)+T16-1kV	QNB.C00.01.12 3n25(25)+T16-1kV	QNB.C00.01.13 3n35(35)+T16-1kV	QNB.C00.01.14 3n25(25)+T16-1kV	QNB.C00.01.15 3n25(25)+T16-1kV
BB	QNB.C00.01.10 3n35(35)+T16-1kV	QNB.C00.01.11 3n35(35)+T16-1kV	QNB.C00.01.12 3n25(25)+T16-1kV			
BC	QNB.C00.01.13 3n35(35)+T16-1kV	QNB.C00.01.14 3n25(25)+T16-1kV	QNB.C00.01.15 3n25(25)+T16-1kV			

LEGENDA DE ALIMENTADORES
PNB.C00.02.26 - (REDE ININTERRUPTA)

CA	QNB.C00.00.04 3n70(70)+T35-1kV	QNB.C00.00.05 3n50(50)+T25-1kV	QNB.C00.00.06 3n35(35)+T16-1kV	QNB.C00.00.07 3n25(25)+T16-1kV

REV	DESCRIÇÃO	REVISADO POR	RESP. TÉCNICO	DATA
R01	ATENDENDO A COMENTÁRIOS	THIAGO ALVES	FELIPE BARRETO	DEZEMBRO 2020
R00	EMISSÃO INICIAL	THIAGO ALVES	FELIPE BARRETO	SETEMBRO 2020

DOCUMENTOS DE REFERÊNCIA:

PLANO DE COMISSIONAMENTO - 30000393-03-OS5-G00-GRL-PL-0001
CADERNO DE ENCARGOS E ESPECIFICAÇÕES - 30000393-03-OS8-C00-GRL-CE-1001
MEMÓRIA DE CÁLCULO - 30000393-03-OS8-C00-ELE-MC-1001
MEMORIAL DESCRITIVO - 30000393-03-OS8-C00-ELE-MD-1001

ARCHITECTUS
R. Canuto de Aguiar, n.1401
Tel: (85)3456 5000
fiocruzrondonia@gmail.com

Nº DO CONTRATO: 031/2019-COGIC
PROCESSO: 25389.000189/2017-19
COORDENADOR DA META: MARLY ZIED
FISCAL DE CONTRATO: TAMIRES PAZ
NOME DO ARQUIVO GED: 30000393-03-OS8-C00-ELE-DE-1005-R01

Ministério da Saúde
FIOCRUZ
Fundação Oswaldo Cruz
Coordenação Geral de Infraestrutura dos Campi
Departamento de Projetos e Obras

NOME DO PRÉDIO / ÁREA: **CAMPUS FIOCRUZ RONDÔNIA ENSINO E PESQUISA**
Nº PRÉDIO: 602
CAMPUS: RONDÔNIA
SETOR: EDIFICAÇÃO
OBJETIVO: CONSTRUÇÃO
Nº DA META: 2017.027
O.E. / O.R.:
NOME DO ARQUIVO SIENGE:
TIPO DE PROJETO / SUBTIPO DE PROJETO: ELÉTRICA
FASE: PROJETO EXECUTIVO
TÍTULO DA PRANCHA: **ALIMENTADORES PL. BAIXA PAV. TÉCNICO - SETOR A**
DATA: DEZEMBRO 2020
ESCALA: INDICADA
COORDENADOR: ALEXANDRE LANDIM
RESPONSÁVEL TÉCNICO: FELIPE BARRETO
CO-RESPONSÁVEL TÉCNICO:
EQUIPE: ARCHITECTUS

ELE-1005

PRANCHA A0 - 1189 x 841mm

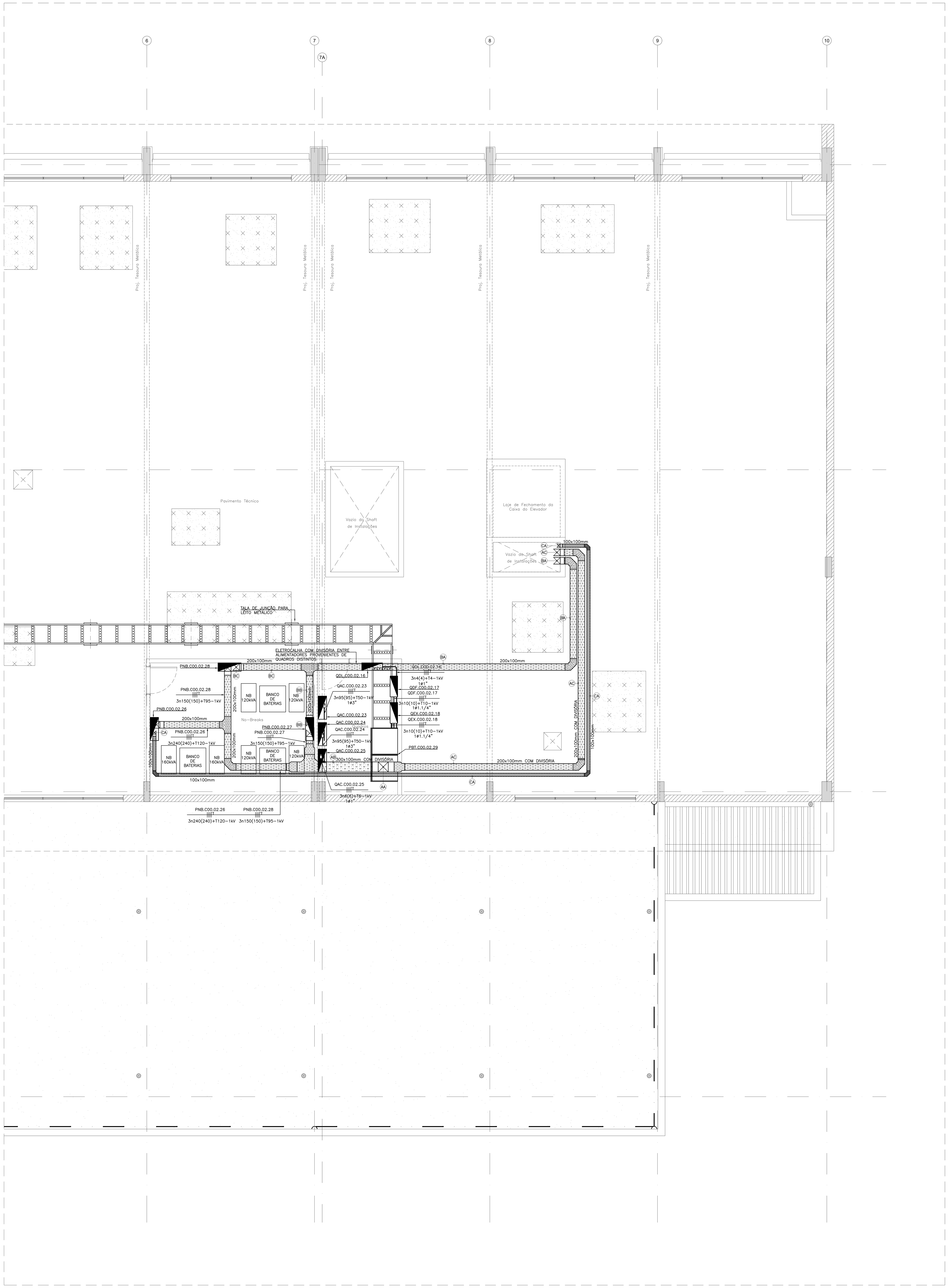

01 | BLOCO DE ENSINO E PESQUISA
PL. BAIXA PAV. TÉCNICO - SETOR B
ESCALA 1:50

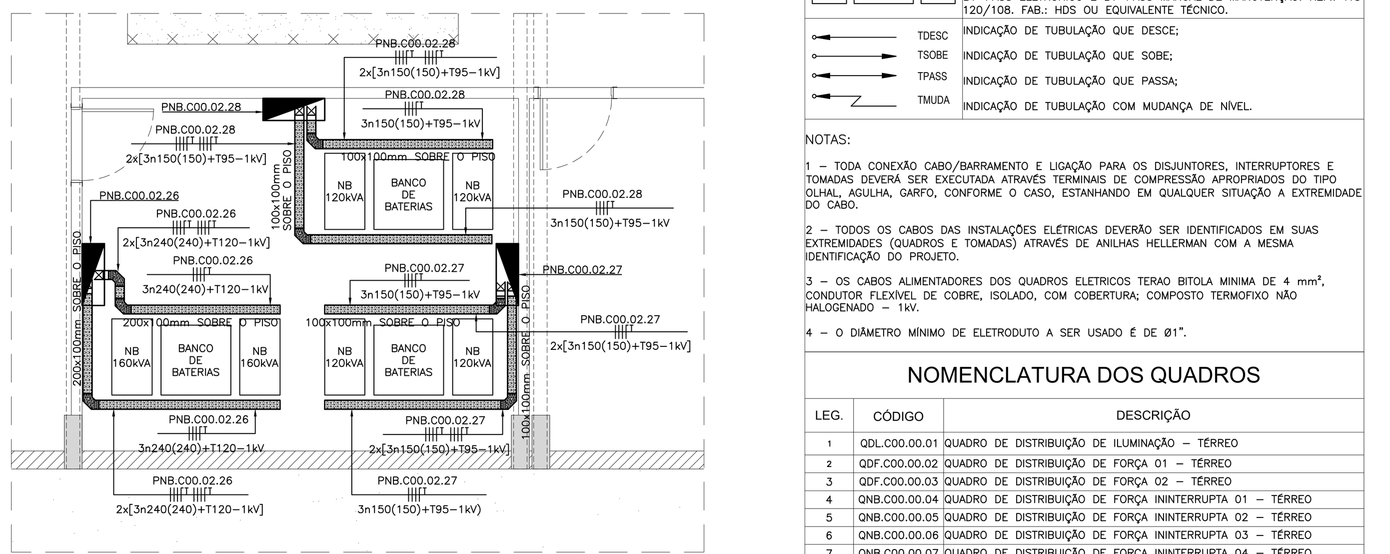

02 | BLOCO DE ENSINO E PESQUISA
PL. BAIXA PAV. TÉCNICO - AMPLIAÇÃO NB
ESCALA 1:50

LEGENDA ELÉTRICA

SÍMBOLO	DESCRIÇÃO
	QUADRO TIPO METÁLICO DE SOBREPOR INSTALADO A 1,50m (DO EIXO AO PISO). REF.: ARTU L. FAB.: ABB OU EQUIVALENTE TÉCNICO.
	PAINEL METÁLICO AUTOPORTANTE. REF.: ARTU K. FAB.: ABB OU EQUIVALENTE TÉCNICO.
	ELETRODUTO EM PVC ROSCÁVEL RÍGIDO, BITOLA MÍNIMA Ø3/4", EMBUTIDO NA PAREDE. FAB.: TIGRE OU EQUIVALENTE TÉCNICO.
	ELETRODUTO EM AÇO GALVANIZADO, BITOLA MÍNIMA Ø3/4", INSTALADO DE FORMA APARENTE OU NO ENTREFORRO. FAB.: ELECON OU EQUIVALENTE TÉCNICO.
	ELETRODUTO EM PVC ROSCÁVEL RÍGIDO, BITOLA MÍNIMA Ø1", INSTALADO EMBUTIDO NO PISO. FAB.: TIGRE OU EQUIVALENTE TÉCNICO.
	CONDULETE EM ALUMÍNIO: LINHA SUPERIOR: TIPO C, E, LB, LL; LINHA INFERIOR: TIPO T, LR, TB, X. (MESMO DIÂMETRO DA TUBULAÇÃO). FAB.: WETZEL OU EQUIVALENTE TÉCNICO.
	SAÍDA HORIZONTAL PARA ELETRODUTO EM ELETROCALHA. FAB.: MAXTIL OU EQUIVALENTE TÉCNICO.
	ELETROCALHA EM AÇO GALVANIZADO, LISA, COM TAMPA E SEM ABA, INSTALADA NO ENTREFORRO OU APARENTE. DIMENSÕES INDICADAS EM PLANTA BAIXA. FAB: MAXTIL OU EQUIVALENTE TÉCNICO.
	TÊ HORIZONTAL 90° PARA ELETROCALHA EM AÇO GALVANIZADO, LISA, COM TAMPA E SEM ABA, INSTALADA NO ENTREFORRO OU APARENTE. DIMENSÕES INDICADAS EM PLANTA BAIXA. FAB: MAXTIL OU EQUIVALENTE TÉCNICO.
	CURVA HORIZONTAL 90° PARA ELETROCALHA EM AÇO GALVANIZADO, LISA, COM TAMPA E SEM ABA, INSTALADA NO ENTREFORRO OU APARENTE. DIMENSÕES INDICADAS EM PLANTA BAIXA. FAB: MAXTIL OU EQUIVALENTE TÉCNICO.
	CURVA DE INVERSÃO PARA ELETROCALHA EM AÇO GALVANIZADO, LISA, COM TAMPA E SEM ABA, INSTALADA NO ENTREFORRO OU APARENTE. DIMENSÕES INDICADAS EM PLANTA BAIXA. FAB: MAXTIL OU EQUIVALENTE TÉCNICO.
	REDUÇÃO CENTRAL PARA ELETROCALHA EM AÇO GALVANIZADO, LISA, COM TAMPA E SEM ABA, INSTALADA NO ENTREFORRO OU APARENTE. FAB: MAXTIL OU EQUIVALENTE TÉCNICO.
	LEITO PESADO, GALVANIZADO A FOGO, CONSTITUÍDO DE DUAS LONGARINAS PARALELAS EM CHAPA N°#12, DOBRADAS EM "U", UNIDAS POR TRAVESSAS DE PERFILADOS 38x38mm SOLDADOS NAS LONGARINAS EM CHAPA N°#14, SENDO PERFURADO EM ABAS VOLTADAS PARA CIMA, COM DIMENSÕES 100x700x3000mm. REF.: MAX LPQ. FAB.: MAXTIL OU EQUIVALENTE TÉCNICO.
NB 160kVA / BANCO DE BATERIAS / NB 160kVA	CONJUNTO DE 2 NO-BREAKS 160kVA/144kW (FATOR DE POTÊNCIA 0,9) E 1 BANCO DE BATERIAS VRLA – SELADAS CHUMBO ÁCIDA LIVRE DE MANUTENÇÃO (AUTONOMIA DE 20 MINUTOS). COM TECNOLOGIA IGBT – ONLINE DUPLA CONVERSÃO COM PROCESSADOR DIGITAL DE SINAIS DSP, TENSÃO DE ENTRADA 220V-3F, TENSÃO DE SAÍDA 220V-3F, BY-PASS ELETRONICO E BY-PASS MANUAL DE MANUTENÇÃO. REF.: TTS 160/144. FAB.: HDS OU EQUIVALENTE TÉCNICO.
NB 120kVA / BANCO DE BATERIAS / NB 120kVA	CONJUNTO DE 2 NO-BREAKS 120kVA/108kW (FATOR DE POTÊNCIA 0,9) E 1 BANCO DE BATERIAS VRLA – SELADAS CHUMBO ÁCIDA LIVRE DE MANUTENÇÃO (AUTONOMIA DE 20 MINUTOS). COM TECNOLOGIA IGBT – ONLINE DUPLA CONVERSÃO COM PROCESSADOR DIGITAL DE SINAIS DSP, TENSÃO DE ENTRADA 220V-3F, TENSÃO DE SAÍDA 220V-3F, BY-PASS ELETRONICO E BY-PASS MANUAL DE MANUTENÇÃO. REF.: TTS 120/108. FAB.: HDS OU EQUIVALENTE TÉCNICO.
TDESC	INDICAÇÃO DE TUBULAÇÃO QUE DESCE;
TSOBE	INDICAÇÃO DE TUBULAÇÃO QUE SOBE;
TPASS	INDICAÇÃO DE TUBULAÇÃO QUE PASSA;
TMUDA	INDICAÇÃO DE TUBULAÇÃO COM MUDANÇA DE NÍVEL.

NOTAS:

1 – TODA CONEXÃO CABO/BARRAMENTO E LIGAÇÃO PARA OS DISJUNTORES, INTERRUPTORES E TOMADAS DEVERÁ SER EXECUTADA ATRAVÉS TERMINAIS DE COMPRESSÃO APROPRIADOS DO TIPO OLHAL, AGULHA, GARFO, CONFORME O CASO, ESTANHANDO EM QUALQUER SITUAÇÃO A EXTREMIDADE DO CABO.

2 – TODOS OS CABOS DAS INSTALAÇÕES ELÉTRICAS DEVERÃO SER IDENTIFICADOS EM SUAS EXTREMIDADES (QUADROS E TOMADAS) ATRAVÉS DE ANILHAS HELLERMAN COM A MESMA IDENTIFICAÇÃO DO PROJETO.

3 – OS CABOS ALIMENTADORES DOS QUADROS ELETRICOS TERAO BITOLA MINIMA DE 4 mm², CONDUTOR FLEXÍVEL DE COBRE, ISOLADO, COM COBERTURA; COMPOSTO TERMOFIXO NÃO HALOGENADO – 1kV.

4 – O DIÂMETRO MÍNIMO DE ELETRODUTO A SER USADO É DE Ø1".

NOMENCLATURA DOS QUADROS

LEG.	CÓDIGO	DESCRIÇÃO
1	QDL.C00.00.01	QUADRO DE DISTRIBUIÇÃO DE ILUMINAÇÃO – TÉRREO
2	QDF.C00.00.02	QUADRO DE DISTRIBUIÇÃO DE FORÇA 01 – TÉRREO
3	QDF.C00.00.03	QUADRO DE DISTRIBUIÇÃO DE FORÇA 02 – TÉRREO
4	QNB.C00.00.04	QUADRO DE DISTRIBUIÇÃO DE FORÇA ININTERRUPTA 01 – TÉRREO
5	QNB.C00.00.05	QUADRO DE DISTRIBUIÇÃO DE FORÇA ININTERRUPTA 02 – TÉRREO
6	QNB.C00.00.06	QUADRO DE DISTRIBUIÇÃO DE FORÇA ININTERRUPTA 03 – TÉRREO
7	QNB.C00.00.07	QUADRO DE DISTRIBUIÇÃO DE FORÇA ININTERRUPTA 04 – TÉRREO
8	QDL.C00.01.08	QUADRO DE DISTRIBUIÇÃO DE ILUMINAÇÃO – PAV. SUPERIOR
9	QDF.C00.01.09	QUADRO DE DISTRIBUIÇÃO DE FORÇA – PAV. SUPERIOR
10	QNB.C00.01.10	QUADRO DE DISTRIBUIÇÃO DE FORÇA ININTERRUPTA 01 – PAV. SUPERIOR
11	QNB.C00.01.11	QUADRO DE DISTRIBUIÇÃO DE FORÇA ININTERRUPTA 02 – PAV. SUPERIOR
12	QNB.C00.01.12	QUADRO DE DISTRIBUIÇÃO DE FORÇA ININTERRUPTA 03 – PAV. SUPERIOR
13	QNB.C00.01.13	QUADRO DE DISTRIBUIÇÃO DE FORÇA ININTERRUPTA 04 – PAV. SUPERIOR
14	QNB.C00.01.14	QUADRO DE DISTRIBUIÇÃO DE FORÇA ININTERRUPTA 05 – PAV. SUPERIOR
15	QNB.C00.01.15	QUADRO DE DISTRIBUIÇÃO DE FORÇA ININTERRUPTA 06 – PAV. SUPERIOR
16	QDL.C00.02.16	QUADRO DE DISTRIBUIÇÃO DE ILUMINAÇÃO – PAV. TÉCNICO
17	QDF.C00.02.17	QUADRO DE DISTRIBUIÇÃO DE FORÇA – PAV. TÉCNICO
18	QEX.C00.02.18	QUADRO DE FORÇA DE EXAUSTÃO – PAV. TÉCNICO
19	QAC.C00.00.19	QUADRO DE FORÇA DE CLIMATIZAÇÃO – TÉRREO
20	QAC.C00.00.20	QUADRO DE FORÇA DE CLIMATIZAÇÃO – TÉRREO
21	QAC.C00.01.21	QUADRO DE FORÇA DE CLIMATIZAÇÃO 01 – PAV. SUPERIOR
22	QAC.C00.01.22	QUADRO DE FORÇA DE CLIMATIZAÇÃO 02 – PAV. SUPERIOR
23	QAC.C00.02.23	QUADRO DE FORÇA DE CLIMATIZAÇÃO 01 – PAV. TÉCNICO
24	QAC.C00.02.24	QUADRO DE FORÇA DE CLIMATIZAÇÃO 02 – PAV. TÉCNICO
25	QAC.C00.02.25	QUADRO DE FORÇA DE CLIMATIZAÇÃO 03 – PAV. TÉCNICO
26	PNB.C00.02.26	PAINEL GERAL DE DISTRIBUIÇÃO ININTERRUPTA 01 – PAV. TÉCNICO
27	PNB.C00.02.27	PAINEL GERAL DE DISTRIBUIÇÃO ININTERRUPTA 02 – PAV. TÉCNICO
28	PNB.C00.02.28	PAINEL GERAL DE DISTRIBUIÇÃO ININTERRUPTA 03 – PAV. TÉCNICO
29	PBT.C00.02.29	PAINEL GERAL DE DISTRIBUIÇÃO EMERGENCIAL – PAV. TÉCNICO

QQQ.EEE.00.00 — N° SEQUENCIAL
— PAVIMENTO
— COD. EDIFICAÇÃO
— TIPO DE QUADRO

LEGENDA DE ALIMENTADORES
PBT.C00.02.29 - (REDE EMERGENCIAL)

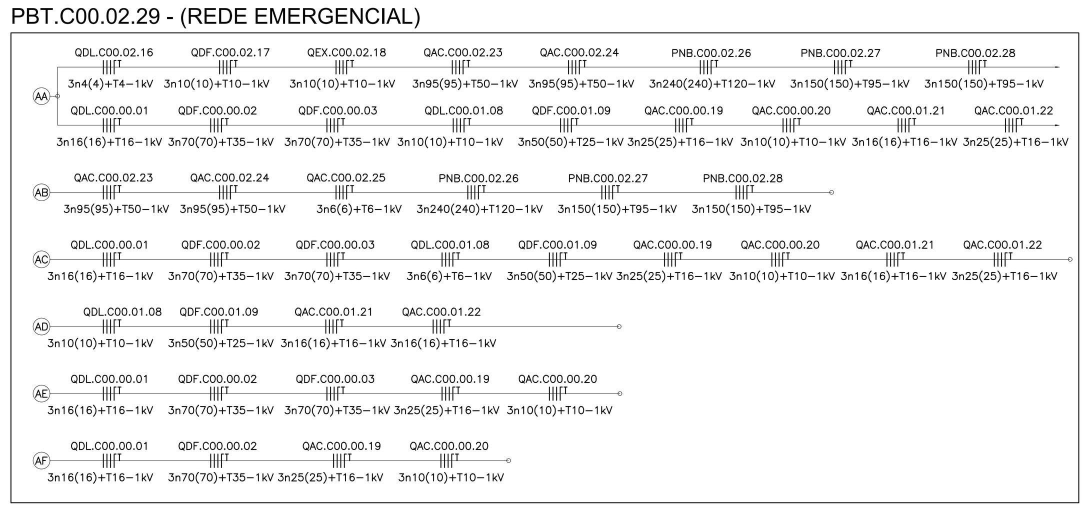

LEGENDA DE ALIMENTADORES
PNB.C00.02.27/PNB.C00.02.28 - (REDE ININTERRUPTA)

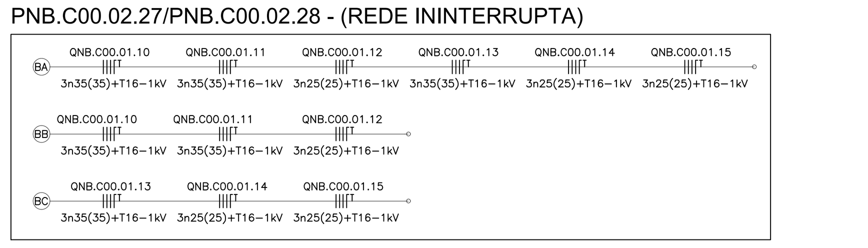

LEGENDA DE ALIMENTADORES
PNB.C00.02.26 - (REDE ININTERRUPTA)

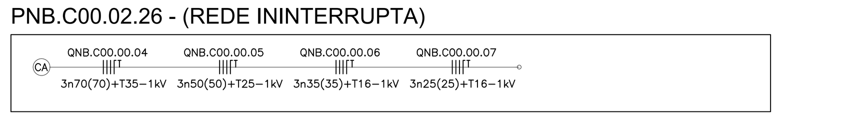

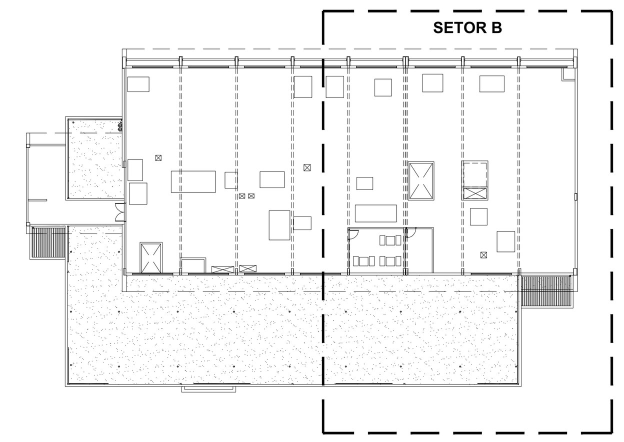

SETORIZAÇÃO
SEM ESCALA

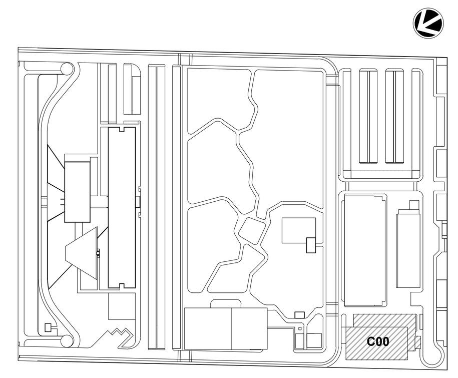

LOCALIZAÇÃO
SEM ESCALA

LEG. EDIFICAÇÕES:
C00 - ENSINO E PESQUISA

REV	DESCRIÇÃO	REVISADO POR	RESP. TÉCNICO	DATA
R01	ATENDENDO A COMENTÁRIOS	THIAGO ALVES	FELIPE BARRETO	DEZEMBRO 2020
R00	EMISSÃO INICIAL	THIAGO ALVES	FELIPE BARRETO	SETEMBRO 2020

DOCUMENTOS DE REFERÊNCIA:

PLANO DE COMISSIONAMENTO - 30000393-03-OS5-G00-GRL-PL-0001
CADERNO DE ENCARGOS E ESPECIFICAÇÕES - 30000393-03-OS8-C00-GRL-CE-1001
MEMÓRIA DE CÁLCULO - 30000393-03-OS8-C00-ELE-MC-1001
MEMORIAL DESCRITIVO - 30000393-03-OS8-C00-ELE-MD-1001

ARCHITECTUS
R. Canuto de Aguiar, n.1401 Tel: (85)3456 5000 fiocruzrondonia@gmail.com
Ministério da Saúde
FIOCRUZ
Fundação Oswaldo Cruz
Coordenação Geral de Infraestrutura dos Campi
Departamento de Projetos e Obras

Nº DO CONTRATO: 031/2019-COGIC
PROCESSO: 25389.000189/2017-19
COORDENADOR DA META: MARLY ZIED
FISCAL DE CONTRATO: TAMIRES PAZ
NOME DO ARQUIVO GED: **30000393-03-OS8-C00-ELE-DE-1006-R01**
NOME DO PRÉDIO / ÁREA: **CAMPUS FIOCRUZ RONDÔNIA ENSINO E PESQUISA**
Nº PRÉDIO: 602
CAMPUS: RONDÔNIA
SETOR: EDIFICAÇÃO
OBJETIVO: CONSTRUÇÃO
Nº DA META: 2017.027
O.E. / O.R.:
NOME DO ARQUIVO SIENGE:
TIPO DE PROJETO / SUBTIPO DE PROJETO: ELÉTRICA
FASE: PROJETO EXECUTIVO
TÍTULO DA PRANCHA: **ALIMENTADORES PL. BAIXA PAV. TÉCNICO - SETOR B**
DATA: DEZEMBRO 2020
ESCALA: INDICADA
COORDENADOR: ALEXANDRE LANDIM
RESPONSÁVEL TÉCNICO: FELIPE BARRETO
CO-RESPONSÁVEL TÉCNICO:
EQUIPE: ARCHITECTUS

ELE-1006

PRANCHA A0 - 1189 x 841mm

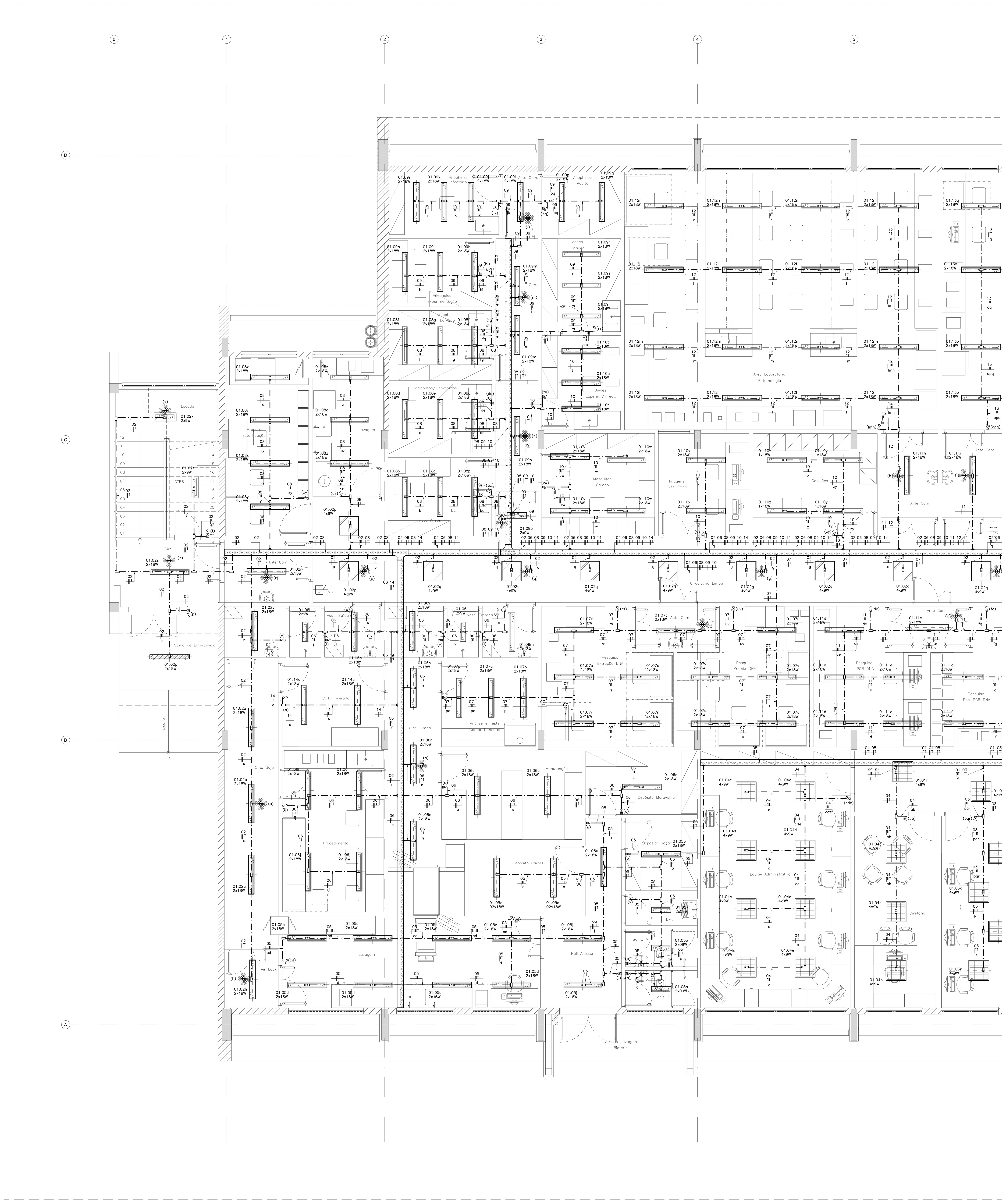

01 BLOCO DE ENSINO E PESQUISA
PL. BAIXA PAV. TÉRREO - SETOR A
ESCALA 1:50

LEGENDA

SÍMBOLO	DESCRIÇÃO
	LUMINÁRIA HERMÉTICA DE SOBREPOR PARA LÂMPADAS LED T8 (2x18W). CORPO EM POLICARBONATO INJETADO NA COR CINZA MICROTEXTURIZADA. DIFUSOR EXTERNO EM POLICARBONATO TRANSPARENTE MICROTEXTURIZADO (PRISMÁTICO). REF.: CHT01-S232. FAB.: LUMICENTER OU EQUIVALENTE TÉCNICO.
	LUMINÁRIA HERMÉTICA DE EMBUTIR PARA LÂMPADAS LED T8 (2x18W). CORPO EM CHAPA DE AÇO. ACABAMENTO NA COR BRANCA MICROTEXTURIZADO. REFLETOR EM ALUMÍNIO ALTO BRILHO. DIFUSOR COM PROTEÇÃO FRONTAL EM VIDRO TRANSPARENTE TEMPERADO COM BORRACHA PARA VEDAÇÃO. REF.: CHT02-E232. FAB.: LUMICENTER OU EQUIVALENTE TÉCNICO.
	LUMINÁRIA HERMÉTICA DE EMBUTIR PARA LÂMPADAS LED T8 (4x9W). CORPO EM CHAPA DE AÇO. ACABAMENTO NA COR BRANCA MICROTEXTURIZADO. REFLETOR EM ALUMÍNIO ALTO BRILHO. DIFUSOR COM PROTEÇÃO FRONTAL EM VIDRO TRANSPARENTE TEMPERADO COM BORRACHA PARA VEDAÇÃO. REF.: CHT02-E416. FAB.: LUMICENTER OU EQUIVALENTE TÉCNICO.
	LUMINÁRIA DE EMBUTIR PARA LÂMPADAS LED T8 (4x9W). CORPO EM CHAPA DE AÇO. ACABAMENTO EM TINTA NA COR BRANCA MICROTEXTURIZADA. ALETAS E REFLETORES PARABÓLICOS EM ALUMÍNIO. REF.: CAA01-E416. FAB.: LUMICENTER OU EQUIVALENTE TÉCNICO.
	LUMINÁRIA DE EMBUTIR PARA LÂMPADAS LED T8 (2x9W). CORPO EM CHAPA DE AÇO. ACABAMENTO EM TINTA NA COR BRANCO MICROTEXTURIZADO. DIFUSOR TRANSLÚCIDO. REF.: CHT10-E216ACL. FAB.: LUMICENTER OU EQUIVALENTE TÉCNICO.
	LUMINÁRIA DE SOBREPOR PARA LÂMPADAS LED T8 (2x9W). CORPO EM CHAPA DE AÇO. ACABAMENTO EM TINTA NA COR BRANCO MICROTEXTURIZADO. DIFUSOR TRANSLÚCIDO. REF.: CHT10-S216ACL. FAB.: LUMICENTER OU EQUIVALENTE TÉCNICO.
	SENSOR DE PRESENÇA INSTALADO NO TETO, PRÓXIMO A LUMINÁRIA. REF.: 6110 09. FAB.: PIAL LEGRAND OU EQUIVALENTE TÉCNICO.
	QUADRO METÁLICO DE SOBREPOR INSTALADO A 1,50m (DO EIXO AO PISO). REF.: ARTU L. FAB.: ABB OU EQUIVALENTE TÉCNICO.
	ELETRODUTO EM PVC ROSCÁVEL RÍGIDO, BITOLA MÍNIMA Ø3/4", EMBUTIDO NA PAREDE. FAB.: TIGRE OU EQUIVALENTE TÉCNICO.
	ELETRODUTO EM AÇO GALVANIZADO, BITOLA MÍNIMA Ø3/4", INSTALADO DE FORMA APARENTE OU NO ENTREFORRO. FAB.: ELECON OU EQUIVALENTE TÉCNICO.
	INTERRUPTOR SIMPLES (1 SEÇÃO) INSTALADO EM CAIXA DE PVC 4x2", EMBUTIDO NA PAREDE, h=1,00m DO PISO PRONTO. FAB.: PIAL LEGRAND OU EQUIVALENTE TÉCNICO.
	INTERRUPTOR DUPLO (2 SEÇÕES) INSTALADO EM CAIXA DE PVC 4x2", EMBUTIDO NA PAREDE, h=1,00m DO PISO PRONTO. FAB.: PIAL LEGRAND OU EQUIVALENTE TÉCNICO.
	INTERRUPTOR DUPLO (2 SEÇÕES) INSTALADO EM CONDULETE, h=1,00m DO PISO PRONTO. FAB.: PIAL LEGRAND OU EQUIVALENTE TÉCNICO.
	INTERRUPTOR SIMPLES (1 SEÇÃO) INSTALADO EM CONDULETE, h=1,00m DO PISO PRONTO. FAB.: PIAL LEGRAND OU EQUIVALENTE TÉCNICO.
	PORTA EQUIPAMENTO EQUIPADO COM UM MÓDULO INTERRUPTOR SIMPLES (1 SEÇÃO) INSTALADO A h=1,00m DO PISO PRONTO. REF.: STANDARD. FAB.: DUTOTEC OU EQUIVALENTE TÉCNICO.
	PORTA EQUIPAMENTO EQUIPADO COM DOIS MÓDULOS INTERRUPTORES SIMPLES (2 SEÇÕES) INSTALADO A h=1,00m DO PISO PRONTO. REF.: STANDARD. FAB.: DUTOTEC OU EQUIVALENTE TÉCNICO.
	PORTA EQUIPAMENTO EQUIPADO COM TRÊS MÓDULOS INTERRUPTORES SIMPLES (2 SEÇÕES) INSTALADO A h=1,00m DO PISO PRONTO. REF.: STANDARD. FAB.: DUTOTEC OU EQUIVALENTE TÉCNICO.
	PORTA EQUIPAMENTO EQUIPADO COM UM OU DOIS MÓDULOS INTERRUPTORES THREE-WAY(CONFORME INDICAÇÃO EM PROJETO) INSTALADO A h=1,10m DO PISO PRONTO. REF.: DUTOTEC OU EQUIVALENTE TÉCNICO.
	PORTA EQUIPAMENTO EQUIPADO COM UM OU DOIS MÓDULOS INTERRUPTORES FOUR-WAY (CONFORME INDICAÇÃO EM PROJETO) INSTALADO A h=1,00m DO PISO PRONTO. REF.: STANDARD. FAB.: DUTOTEC OU EQUIVALENTE TÉCNICO.
	CAIXA DE PASSAGEM EM PVC, DE EMBUTIR, DIMENSÕES 10x10x5cm, COM TAMPA CEGA. INSTALADA A h=0,40m (EXCETO QUANDO INDICADO EM PLANTA BAIXA). REF.: TIGRE OU EQUIVALENTE TÉCNICO.
	INDICAÇÃO DE FIAÇÃO FASE, NEUTRO,RETORNO E TERRA RESPECTIVAMENTE. BITOLA INDICADA EM PROJETO.
	CONDULETE EM ALUMÍNIO: LINHA SUPERIOR: TIPO C, E. LB, LL; LINHA INFERIOR: TIPO T, LR, TB, X. (MESMO DIÂMETRO DA TUBULAÇÃO). FAB.: WETZEL OU EQUIVALENTE TÉCNICO.
	SAÍDA HORIZONTAL PARA ELETRODUTO EM ELETROCALHA. FAB.: MAXTIL OU EQUIVALENTE TÉCNICO.
	SAÍDA HORIZONTAL PARA ELETRODUTO EM PERFILADO. FAB.: MAXTIL OU EQUIVALENTE TÉCNICO.
	DUTO SIMPLES EM ALUMÍNIO, NA VERTICAL, FIXADO NA PAREDE. DIMENSÕES 73mm(L) X 25mm(H). REF.: STANDARD. FAB.: DUTOTEC OU EQUIVALENTE TÉCNICO.
	INDICAÇÃO DE PERFILADO PERFURADO METÁLICO 38x38mm. REF.: RP200 REAL PERFIL OU EQUIVALENTE TÉCNICO. MESMA INFRAESTRUTURA DO PROJETO ELÉTRICO DE FORÇA (TOMADAS).
	ELETROCALHA EM AÇO GALVANIZADO, LISA, COM TAMPA E SEM ABA, INSTALADA NO ENTREFORRO OU APARENTE. DIMENSÕES 200x100mm, EXCETO QUANDO INDICADO EM PLANTA BAIXA. FAB: MAXTIL OU EQUIVALENTE TÉCNICO. MESMA INFRAESTRUTURA DO PROJETO ELÉTRICO DE FORÇA (TOMADAS).
	CURVA DE 90° PARA ELETROCALHA EM AÇO GALVANIZADO, LISA, COM TAMPA E SEM ABA, INSTALADA NO ENTREFORRO OU APARENTE. DIMENSÕES 200x100mm, EXCETO QUANDO INDICADO EM PLANTA BAIXA. FAB: MAXTIL OU EQUIVALENTE TÉCNICO.
	TÊ HORIZONTAL 90° PARA ELETROCALHA EM AÇO GALVANIZADO, LISA, COM TAMPA E SEM ABA, INSTALADA NO ENTREFORRO OU APARENTE. DIMENSÕES 200x100mm, EXCETO QUANDO INDICADO EM PLANTA BAIXA. FAB: MAXTIL OU EQUIVALENTE TÉCNICO.
	CURVA DE INVERSÃO PARA ELETROCALHA EM AÇO GALVANIZADO, LISA, COM TAMPA E SEM ABA, INSTALADA NO ENTREFORRO OU APARENTE. DIMENSÕES 200x100mm, EXCETO QUANDO INDICADO EM PLANTA BAIXA. FAB: MAXTIL OU EQUIVALENTE TÉCNICO.
	TÊ VERTICAL DE DESCIDA PARA ELETROCALHA EM AÇO GALVANIZADO, LISA, COM TAMPA E SEM ABA, INSTALADA NO ENTREFORRO OU APARENTE. DIMENSÕES 200x100mm, EXCETO QUANDO INDICADO EM PLANTA BAIXA. FAB: MAXTIL OU EQUIVALENTE TÉCNICO.
TDESC	INDICAÇÃO DE TUBULAÇÃO QUE DESCE;
TSOBE	INDICAÇÃO DE TUBULAÇÃO QUE SOBE;
TPASS	INDICAÇÃO DE TUBULAÇÃO QUE PASSA;
TMUDA	INDICAÇÃO DE TUBULAÇÃO COM MUDANÇA DE NÍVEL.

NOTAS:

1 – TODA CONEXÃO CABO/BARRAMENTO E LIGAÇÃO PARA OS DISJUNTORES, INTERRUPTORES E TOMADAS DEVERÁ SER EXECUTADA ATRAVÉS TERMINAIS DE COMPRESSÃO APROPRIADOS DO TIPO OLHAL, AGULHA, GARFO, CONFORME O CASO, ESTANHANDO EM QUALQUER SITUAÇÃO A EXTREMIDADE DO CABO.

2 – TODOS OS CABOS DAS INSTALAÇÕES ELÉTRICAS DEVERÃO SER IDENTIFICADOS EM SUAS EXTREMIDADES (QUADROS E TOMADAS) ATRAVÉS DE ANILHAS HELLERMAN COM A MESMA IDENTIFICAÇÃO DO PROJETO.

3 – A PARTIR DOS QUADROS ELETRICOS, TODA A DISTRIBUIÇÃO ELÉTRICA SERÁ EM CABOS COM BITOLA MÍNIMA DE 2,5 mm², CONDUTOR FLEXÍVEL DE COBRE, ISOLADO, COM COBERTURA; COMPOSTO TERMOFIXO NÃO HALOGENADO – 750V.

4 – O DIÂMETRO MÍNIMO DE ELETRODUTO A SER USADO É DE Ø3/4".

NOMENCLATURA DOS QUADROS

LEG.	CÓDIGO	DESCRIÇÃO
1	QDL.C00.00.01	QUADRO DE DISTRIBUIÇÃO DE ILUMINAÇÃO – TÉRREO
2	QDF.C00.00.02	QUADRO DE DISTRIBUIÇÃO DE FORÇA 01 – TÉRREO
3	QDF.C00.00.03	QUADRO DE DISTRIBUIÇÃO DE FORÇA 02 – TÉRREO
4	QNB.C00.00.04	QUADRO DE DISTRIBUIÇÃO DE FORÇA ININTERRUPTA 01 – TÉRREO
5	QNB.C00.00.05	QUADRO DE DISTRIBUIÇÃO DE FORÇA ININTERRUPTA 02 – TÉRREO
6	QNB.C00.00.06	QUADRO DE DISTRIBUIÇÃO DE FORÇA ININTERRUPTA 03 – TÉRREO
7	QNB.C00.00.07	QUADRO DE DISTRIBUIÇÃO DE FORÇA ININTERRUPTA 04 – TÉRREO
8	QDL.C00.01.08	QUADRO DE DISTRIBUIÇÃO DE ILUMINAÇÃO – PAV. SUPERIOR
9	QDF.C00.01.09	QUADRO DE DISTRIBUIÇÃO DE FORÇA – PAV. SUPERIOR
10	QNB.C00.01.10	QUADRO DE DISTRIBUIÇÃO DE FORÇA ININTERRUPTA 01 – PAV. SUPERIOR
11	QNB.C00.01.11	QUADRO DE DISTRIBUIÇÃO DE FORÇA ININTERRUPTA 02 – PAV. SUPERIOR
12	QNB.C00.01.12	QUADRO DE DISTRIBUIÇÃO DE FORÇA ININTERRUPTA 03 – PAV. SUPERIOR
13	QNB.C00.01.13	QUADRO DE DISTRIBUIÇÃO DE FORÇA ININTERRUPTA 04 – PAV. SUPERIOR
14	QNB.C00.01.14	QUADRO DE DISTRIBUIÇÃO DE FORÇA ININTERRUPTA 05 – PAV. SUPERIOR
15	QNB.C00.01.15	QUADRO DE DISTRIBUIÇÃO DE FORÇA ININTERRUPTA 06 – PAV. SUPERIOR
16	QDL.C00.02.16	QUADRO DE DISTRIBUIÇÃO DE ILUMINAÇÃO – PAV. TÉCNICO
17	QDF.C00.02.17	QUADRO DE DISTRIBUIÇÃO DE FORÇA – PAV. TÉCNICO
18	QEX.C00.02.18	QUADRO DE FORÇA DE EXAUSTÃO – PAV. TÉCNICO
19	QAC.C00.00.19	QUADRO DE FORÇA DE CLIMATIZAÇÃO – TÉRREO
20	QAC.C00.00.20	QUADRO DE FORÇA DE CLIMATIZAÇÃO – TÉRREO
21	QAC.C00.01.21	QUADRO DE FORÇA DE CLIMATIZAÇÃO 01 – PAV. SUPERIOR
22	QAC.C00.01.22	QUADRO DE FORÇA DE CLIMATIZAÇÃO 02 – PAV. SUPERIOR
23	QAC.C00.02.23	QUADRO DE FORÇA DE CLIMATIZAÇÃO 01 – PAV. TÉCNICO
24	QAC.C00.02.24	QUADRO DE FORÇA DE CLIMATIZAÇÃO 02 – PAV. TÉCNICO
25	QAC.C00.02.25	QUADRO DE FORÇA DE CLIMATIZAÇÃO 03 – PAV. TÉCNICO
26	PNB.C00.02.26	PAINEL GERAL DE DISTRIBUIÇÃO ININTERRUPTA 01 – PAV. TÉCNICO
27	PNB.C00.02.27	PAINEL GERAL DE DISTRIBUIÇÃO ININTERRUPTA 02 – PAV. TÉCNICO
28	PNB.C00.02.28	PAINEL GERAL DE DISTRIBUIÇÃO ININTERRUPTA 03 – PAV. TÉCNICO
29	PBT.C00.02.29	PAINEL GERAL DE DISTRIBUIÇÃO EMERGENCIAL – PAV. TÉCNICO

QQQ.EEE.00.00 ← Nº SEQUENCIAL
PAVIMENTO
COD. EDIFICAÇÃO
TIPO DE QUADRO

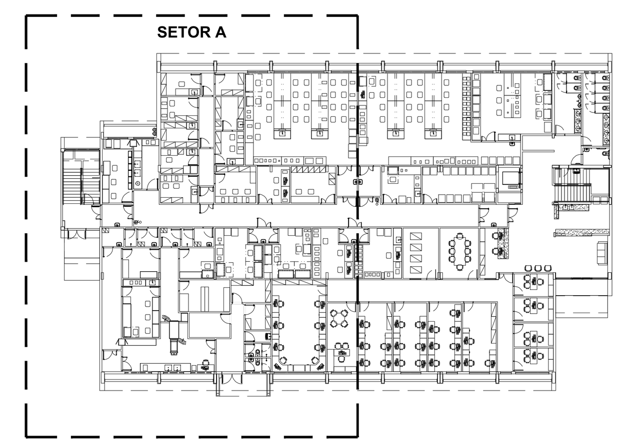

SETORIZAÇÃO
SEM ESCALA

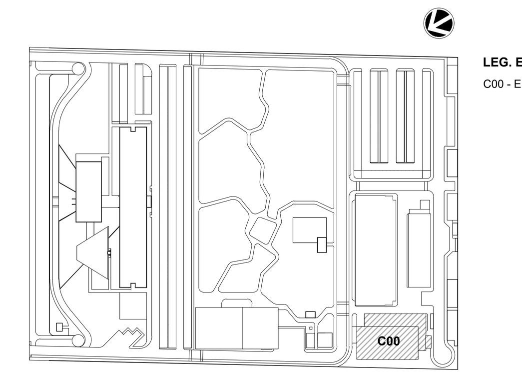

LEG. EDIFICAÇÕES:
C00 - ENSINO E PESQUISA

LOCALIZAÇÃO
SEM ESCALA

REV	DESCRIÇÃO	REVISADO POR	RESP. TÉCNICO	DATA
R01	ATENDENDO A COMENTÁRIOS	THIAGO ALVES	FELIPE BARRETO	DEZEMBRO 2020
R00	EMISSÃO INICIAL	THIAGO ALVES	FELIPE BARRETO	SETEMBRO 2020

DOCUMENTOS DE REFERÊNCIA:

PLANO DE COMISSIONAMENTO - 30000393-03-OS5-G00-GRL-PL-0001
CADERNO DE ENCARGOS E ESPECIFICAÇÕES - 30000393-03-OS8-C00-GRL-CE-1001
MEMÓRIA DE CÁLCULO - 30000393-03-OS8-C00-ELE-MC-1001
MEMORIAL DESCRITIVO - 30000393-03-OS8-C00-ELE-MD-1001

ARCHITECTUS
R. Canuto de Aguiar, n.1401
Tel: (85)3456 5000
fiocruzrondonia@gmail.com

Ministério da Saúde
FIOCRUZ
Fundação Oswaldo Cruz
Coordenação Geral de Infraestrutura dos Campi
Departamento de Projetos e Obras

Nº DO CONTRATO: 031/2019-COGIC
PROCESSO: 25389.000189/2017-19
COORDENADOR DA META: MARLY ZIED
FISCAL DE CONTRATO: TAMIRES PAZ
NOME DO ARQUIVO GED: 30000393-03-OS8-C00-ELE-DE-1007-R01
NOME DO PRÉDIO / ÁREA: **CAMPUS FIOCRUZ RONDÔNIA ENSINO E PESQUISA**
Nº PRÉDIO: 602
CAMPUS: RONDÔNIA
SETOR: EDIFICAÇÃO
OBJETIVO: CONSTRUÇÃO
Nº DA META: 2017.027
O.E. / O.R.:
NOME DO ARQUIVO SIENGE:
TIPO DE PROJETO / SUBTIPO DE PROJETO: ELÉTRICA
FASE: PROJETO EXECUTIVO
TÍTULO DA PRANCHA: **ILUMINAÇÃO PL. BAIXA PAV. TÉRREO - SETOR A**
DATA: DEZEMBRO 2020
ESCALA: INDICADA
COORDENADOR: ALEXANDRE LANDIM
RESPONSÁVEL TÉCNICO: FELIPE BARRETO
CO-RESPONSÁVEL TÉCNICO:
EQUIPE: ARCHITECTUS

ELE-1007

PRANCHA A0 - 1189 x 841mm

01 | BLOCO DE ENSINO E PESQUISA
PL. BAIXA PAV. TÉRREO - SETOR B
ESCALA 1:50

LEGENDA

SÍMBOLO	DESCRIÇÃO
	LUMINÁRIA HERMÉTICA DE SOBREPOR PARA LÂMPADAS LED T8 (2x18W). CORPO EM POLICARBONATO INJETADO NA COR CINZA MICROTEXTURIZADA. DIFUSOR EXTERNO EM POLICARBONATO TRANSPARENTE MICROTEXTURIZADO (PRISMÁTICO). REF.: CHT01-S232. FAB.: LUMICENTER OU EQUIVALENTE TÉCNICO.
	LUMINÁRIA HERMÉTICA DE EMBUTIR PARA LÂMPADAS LED T8 (2x18W). CORPO EM CHAPA DE AÇO. ACABAMENTO NA COR BRANCA MICROTEXTURIZADO. REFLETOR EM ALUMÍNIO ALTO BRILHO. DIFUSOR COM PROTEÇÃO FRONTAL EM VIDRO TRANSPARENTE TEMPERADO COM BORRACHA PARA VEDAÇÃO. REF.: CHT02-E232. FAB.: LUMICENTER OU EQUIVALENTE TÉCNICO.
	LUMINÁRIA HERMÉTICA DE EMBUTIR PARA LÂMPADAS LED T8 (4x9W). CORPO EM CHAPA DE AÇO. ACABAMENTO NA COR BRANCA MICROTEXTURIZADO. REFLETOR EM ALUMÍNIO ALTO BRILHO. DIFUSOR COM PROTEÇÃO FRONTAL EM VIDRO TRANSPARENTE TEMPERADO COM BORRACHA PARA VEDAÇÃO. REF.: CHT02-E416. FAB.: LUMICENTER OU EQUIVALENTE TÉCNICO.
	LUMINÁRIA DE EMBUTIR PARA LÂMPADAS LED T8 (4x9W). CORPO EM CHAPA DE AÇO. ACABAMENTO EM TINTA NA COR BRANCA MICROTEXTURIZADA. ALETAS E REFLETORES PARABÓLICOS EM ALUMÍNIO. REF.: CAA01-E416. FAB.: LUMICENTER OU EQUIVALENTE TÉCNICO.
	LUMINÁRIA DE EMBUTIR PARA LÂMPADAS LED T8 (2x9W). CORPO EM CHAPA DE AÇO. ACABAMENTO EM TINTA NA COR BRANCO MICROTEXTURIZADO. DIFUSOR TRANSLÚCIDO. REF.: CHT10-E216ACL. FAB.: LUMICENTER OU EQUIVALENTE TÉCNICO.
	LUMINÁRIA DE SOBREPOR PARA LÂMPADAS LED T8 (2x9W). CORPO EM CHAPA DE AÇO. ACABAMENTO EM TINTA NA COR BRANCO MICROTEXTURIZADO. DIFUSOR TRANSLÚCIDO. REF.: CHT10-S216ACL. FAB.: LUMICENTER OU EQUIVALENTE TÉCNICO.
	SENSOR DE PRESENÇA INSTALADO NO TETO, PRÓXIMO A LUMINÁRIA. REF.: 6110 09. FAB.: PIAL LEGRAND OU EQUIVALENTE TÉCNICO.
	QUADRO METÁLICO DE SOBREPOR INSTALADO A 1,50m (DO EIXO AO PISO). REF.: ARTU L. FAB.: ABB OU EQUIVALENTE TÉCNICO.
	ELETRODUTO EM PVC ROSCÁVEL RÍGIDO, BITOLA MÍNIMA Ø3/4", EMBUTIDO NA PAREDE. FAB.: TIGRE OU EQUIVALENTE TÉCNICO.
	ELETRODUTO EM AÇO GALVANIZADO, BITOLA MÍNIMA Ø3/4", INSTALADO DE FORMA APARENTE OU NO ENTREFORRO. FAB.: ELECON OU EQUIVALENTE TÉCNICO.
S	INTERRUPTOR SIMPLES (1 SEÇÃO) INSTALADO EM CAIXA DE PVC 4x2", EMBUTIDO NA PAREDE, h=1,00m DO PISO PRONTO. FAB.: PIAL LEGRAND OU EQUIVALENTE TÉCNICO.
S2	INTERRUPTOR DUPLO (2 SEÇÕES) INSTALADO EM CAIXA DE PVC 4x2", EMBUTIDO NA PAREDE, h=1,00m DO PISO PRONTO. FAB.: PIAL LEGRAND OU EQUIVALENTE TÉCNICO.
S2	INTERRUPTOR DUPLO (2 SEÇÕES) INSTALADO EM CONDULETE, h=1,00m DO PISO PRONTO. FAB.: PIAL LEGRAND OU EQUIVALENTE TÉCNICO.
S	INTERRUPTOR SIMPLES (1 SEÇÃO) INSTALADO EM CONDULETE, h=1,00m DO PISO PRONTO. FAB.: PIAL LEGRAND OU EQUIVALENTE TÉCNICO.
S	PORTA EQUIPAMENTO EQUIPADO COM UM MÓDULO INTERRUPTOR SIMPLES (1 SEÇÃO) INSTALADO A h=1,00m DO PISO PRONTO. REF.: STANDARD. FAB.: DUTOTEC OU EQUIVALENTE TÉCNICO.
S2	PORTA EQUIPAMENTO EQUIPADO COM DOIS MÓDULOS INTERRUPTORES SIMPLES (2 SEÇÕES) INSTALADO A h=1,00m DO PISO PRONTO. REF.: STANDARD. FAB.: DUTOTEC OU EQUIVALENTE TÉCNICO.
S3	PORTA EQUIPAMENTO EQUIPADO COM TRÊS MÓDULOS INTERRUPTORES SIMPLES (2 SEÇÕES) INSTALADO A h=1,00m DO PISO PRONTO. REF.: STANDARD. FAB.: DUTOTEC OU EQUIVALENTE TÉCNICO.
S3w	PORTA EQUIPAMENTO EQUIPADO COM UM OU DOIS MÓDULOS INTERRUPTORES THREE-WAY(CONFORME INDICAÇÃO EM PROJETO) INSTALADO A h=1,10m DO PISO PRONTO. REF.: DUTOTEC OU EQUIVALENTE TÉCNICO.
S4w	PORTA EQUIPAMENTO EQUIPADO COM UM OU DOIS MÓDULOS INTERRUPTORES FOUR-WAY (CONFORME INDICAÇÃO EM PROJETO) INSTALADO A h=1,00m DO PISO PRONTO. REF.: STANDARD. FAB.: DUTOTEC OU EQUIVALENTE TÉCNICO.
	CAIXA DE PASSAGEM EM PVC, DE EMBUTIR, DIMENSÕES 10x10x5cm, COM TAMPA CEGA. INSTALADA A h=0,40m (EXCETO QUANDO INDICADO EM PLANTA BAIXA). REF.: TIGRE OU EQUIVALENTE TÉCNICO.
	INDICAÇÃO DE FIAÇÃO FASE, NEUTRO,RETORNO E TERRA RESPECTIVAMENTE. BITOLA INDICADA EM PROJETO.
	CONDULETE EM ALUMÍNIO: LINHA SUPERIOR: TIPO C, E. LB, LL; LINHA INFERIOR: TIPO T, LR, TB, X. (MESMO DIÂMETRO DA TUBULAÇÃO). FAB.: WETZEL OU EQUIVALENTE TÉCNICO.
	SAÍDA HORIZONTAL PARA ELETRODUTO EM ELETROCALHA. FAB.: MAXTIL OU EQUIVALENTE TÉCNICO.
	SAÍDA HORIZONTAL PARA ELETRODUTO EM PERFILADO. FAB.: MAXTIL OU EQUIVALENTE TÉCNICO.
	DUTO SIMPLES EM ALUMÍNIO, NA VERTICAL, FIXADO NA PAREDE. DIMENSÕES 73mm(L) X 25mm(H). REF.: STANDARD. FAB.: DUTOTEC OU EQUIVALENTE TÉCNICO.
	INDICAÇÃO DE PERFILADO PERFURADO METÁLICO 38x38mm. REF.: RP200 REAL PERFIL OU EQUIVALENTE TÉCNICO. MESMA INFRAESTRUTURA DO PROJETO ELÉTRICO DE FORÇA (TOMADAS).
	ELETROCALHA EM AÇO GALVANIZADO, LISA, COM TAMPA E SEM ABA, INSTALADA NO ENTREFORRO OU APARENTE. DIMENSÕES 200x100mm, EXCETO QUANDO INDICADO EM PLANTA BAIXA. FAB: MAXTIL OU EQUIVALENTE TÉCNICO. MESMA INFRAESTRUTURA DO PROJETO ELÉTRICO DE FORÇA (TOMADAS).
	CURVA DE 90° PARA ELETROCALHA EM AÇO GALVANIZADO, LISA, COM TAMPA E SEM ABA, INSTALADA NO ENTREFORRO OU APARENTE. DIMENSÕES 200x100mm, EXCETO QUANDO INDICADO EM PLANTA BAIXA. FAB: MAXTIL OU EQUIVALENTE TÉCNICO.
	TÊ HORIZONTAL 90° PARA ELETROCALHA EM AÇO GALVANIZADO, LISA, COM TAMPA E SEM ABA, INSTALADA NO ENTREFORRO OU APARENTE. DIMENSÕES 200x100mm, EXCETO QUANDO INDICADO EM PLANTA BAIXA. FAB: MAXTIL OU EQUIVALENTE TÉCNICO.
	CURVA DE INVERSÃO PARA ELETROCALHA EM AÇO GALVANIZADO, LISA, COM TAMPA E SEM ABA, INSTALADA NO ENTREFORRO OU APARENTE. DIMENSÕES 200x100mm, EXCETO QUANDO INDICADO EM PLANTA BAIXA. FAB: MAXTIL OU EQUIVALENTE TÉCNICO.
	TÊ VERTICAL DE DESCIDA PARA ELETROCALHA EM AÇO GALVANIZADO, LISA, COM TAMPA E SEM ABA, INSTALADA NO ENTREFORRO OU APARENTE. DIMENSÕES 200x100mm, EXCETO QUANDO INDICADO EM PLANTA BAIXA. FAB: MAXTIL OU EQUIVALENTE TÉCNICO.
TDESC	INDICAÇÃO DE TUBULAÇÃO QUE DESCE;
TSOBE	INDICAÇÃO DE TUBULAÇÃO QUE SOBE;
TPASS	INDICAÇÃO DE TUBULAÇÃO QUE PASSA;
TMUDA	INDICAÇÃO DE TUBULAÇÃO COM MUDANÇA DE NÍVEL.

NOTAS:

1 – TODA CONEXÃO CABO/BARRAMENTO E LIGAÇÃO PARA OS DISJUNTORES, INTERRUPTORES E TOMADAS DEVERÁ SER EXECUTADA ATRAVÉS TERMINAIS DE COMPRESSÃO APROPRIADOS DO TIPO OLHAL, AGULHA, GARFO, CONFORME O CASO, ESTANHANDO EM QUALQUER SITUAÇÃO A EXTREMIDADE DO CABO.

2 – TODOS OS CABOS DAS INSTALAÇÕES ELÉTRICAS DEVERÃO SER IDENTIFICADOS EM SUAS EXTREMIDADES (QUADROS E TOMADAS) ATRAVÉS DE ANILHAS HELLERMAN COM A MESMA IDENTIFICAÇÃO DO PROJETO.

3 – A PARTIR DOS QUADROS ELETRICOS, TODA A DISTRIBUIÇÃO ELÉTRICA SERÁ EM CABOS COM BITOLA MÍNIMA DE 2,5 mm², CONDUTOR FLEXÍVEL DE COBRE, ISOLADO, COM COBERTURA; COMPOSTO TERMOFIXO NÃO HALOGENADO – 750V.

4 – O DIÂMETRO MÍNIMO DE ELETRODUTO A SER USADO É DE Ø3/4".

NOMENCLATURA DOS QUADROS

LEG.	CÓDIGO	DESCRIÇÃO
1	QDL.C00.00.01	QUADRO DE DISTRIBUIÇÃO DE ILUMINAÇÃO – TÉRREO
2	QDF.C00.00.02	QUADRO DE DISTRIBUIÇÃO DE FORÇA 01 – TÉRREO
3	QDF.C00.00.03	QUADRO DE DISTRIBUIÇÃO DE FORÇA 02 – TÉRREO
4	QNB.C00.00.04	QUADRO DE DISTRIBUIÇÃO DE FORÇA ININTERRUPTA 01 – TÉRREO
5	QNB.C00.00.05	QUADRO DE DISTRIBUIÇÃO DE FORÇA ININTERRUPTA 02 – TÉRREO
6	QNB.C00.00.06	QUADRO DE DISTRIBUIÇÃO DE FORÇA ININTERRUPTA 03 – TÉRREO
7	QNB.C00.00.07	QUADRO DE DISTRIBUIÇÃO DE FORÇA ININTERRUPTA 04 – TÉRREO
8	QDL.C00.01.08	QUADRO DE DISTRIBUIÇÃO DE ILUMINAÇÃO – PAV. SUPERIOR
9	QDF.C00.01.09	QUADRO DE DISTRIBUIÇÃO DE FORÇA – PAV. SUPERIOR
10	QNB.C00.01.10	QUADRO DE DISTRIBUIÇÃO DE FORÇA ININTERRUPTA 01 – PAV. SUPERIOR
11	QNB.C00.01.11	QUADRO DE DISTRIBUIÇÃO DE FORÇA ININTERRUPTA 02 – PAV. SUPERIOR
12	QNB.C00.01.12	QUADRO DE DISTRIBUIÇÃO DE FORÇA ININTERRUPTA 03 – PAV. SUPERIOR
13	QNB.C00.01.13	QUADRO DE DISTRIBUIÇÃO DE FORÇA ININTERRUPTA 04 – PAV. SUPERIOR
14	QNB.C00.01.14	QUADRO DE DISTRIBUIÇÃO DE FORÇA ININTERRUPTA 05 – PAV. SUPERIOR
15	QNB.C00.01.15	QUADRO DE DISTRIBUIÇÃO DE FORÇA ININTERRUPTA 06 – PAV. SUPERIOR
16	QDL.C00.02.16	QUADRO DE DISTRIBUIÇÃO DE ILUMINAÇÃO – PAV. TÉCNICO
17	QDF.C00.02.17	QUADRO DE DISTRIBUIÇÃO DE FORÇA – PAV. TÉCNICO
18	QEX.C00.02.18	QUADRO DE FORÇA DE EXAUSTÃO – PAV. TÉCNICO
19	QAC.C00.00.19	QUADRO DE FORÇA DE CLIMATIZAÇÃO – TÉRREO
20	QAC.C00.00.20	QUADRO DE FORÇA DE CLIMATIZAÇÃO – TÉRREO
21	QAC.C00.01.21	QUADRO DE FORÇA DE CLIMATIZAÇÃO 01 – PAV. SUPERIOR
22	QAC.C00.01.22	QUADRO DE FORÇA DE CLIMATIZAÇÃO 02 – PAV. SUPERIOR
23	QAC.C00.02.23	QUADRO DE FORÇA DE CLIMATIZAÇÃO 01 – PAV. TÉCNICO
24	QAC.C00.02.24	QUADRO DE FORÇA DE CLIMATIZAÇÃO 02 – PAV. TÉCNICO
25	QAC.C00.02.25	QUADRO DE FORÇA DE CLIMATIZAÇÃO 03 – PAV. TÉCNICO
26	PNB.C00.02.26	PAINEL GERAL DE DISTRIBUIÇÃO ININTERRUPTA 01 – PAV. TÉCNICO
27	PNB.C00.02.27	PAINEL GERAL DE DISTRIBUIÇÃO ININTERRUPTA 02 – PAV. TÉCNICO
28	PNB.C00.02.28	PAINEL GERAL DE DISTRIBUIÇÃO ININTERRUPTA 03 – PAV. TÉCNICO
29	PBT.C00.02.29	PAINEL GERAL DE DISTRIBUIÇÃO EMERGENCIAL – PAV. TÉCNICO

QQQ.EEE.00.00 — Nº SEQUENCIAL
PAVIMENTO
COD. EDIFICAÇÃO
TIPO DE QUADRO

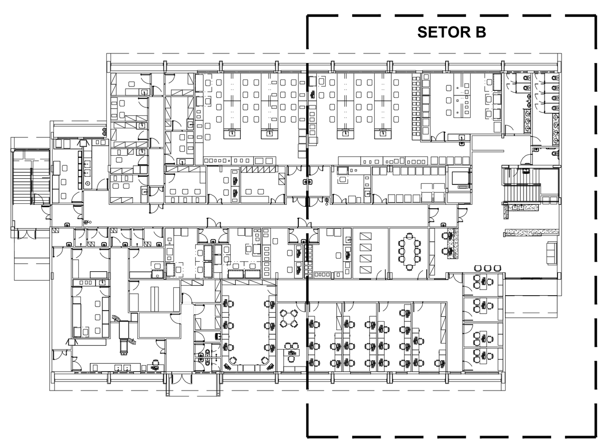

SETORIZAÇÃO
SEM ESCALA

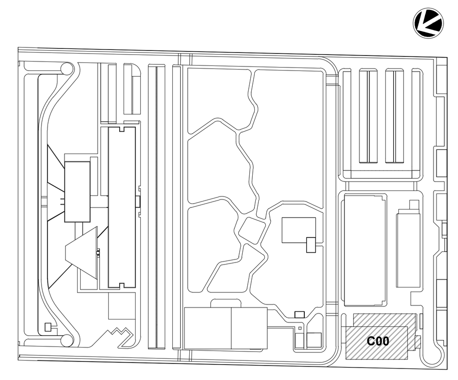

LEG. EDIFICAÇÕES:
C00 - ENSINO E PESQUISA

LOCALIZAÇÃO
SEM ESCALA

REV	DESCRIÇÃO	REVISADO POR	RESP. TÉCNICO	DATA
R01	ATENDENDO A COMENTÁRIOS	THIAGO ALVES	FELIPE BARRETO	DEZEMBRO 2020
R00	EMISSÃO INICIAL	THIAGO ALVES	FELIPE BARRETO	SETEMBRO 2020

DOCUMENTOS DE REFERÊNCIA:

PLANO DE COMISSIONAMENTO - 30000393-03-OS5-G00-GRL-PL-0001
CADERNO DE ENCARGOS E ESPECIFICAÇÕES - 30000393-03-OS8-C00-GRL-CE-1001
MEMÓRIA DE CÁLCULO - 30000393-03-OS8-C00-ELE-MC-1001
MEMORIAL DESCRITIVO - 30000393-03-OS8-C00-ELE-MD-1001

ARCHITECTUS
R. Canuto de Aguiar, n.1401
Tel: (85)3456 5000
fiocruzrondonia@gmail.com

Nº DO CONTRATO: 031/2019-COGIC
PROCESSO: 25389.000189/2017-19
COORDENADOR DA META: MARLY ZIED
FISCAL DE CONTRATO: TAMIRES PAZ
NOME DO ARQUIVO GED: **30000393-03-OS8-C00-ELE-DE-1008-R01**

Ministério da Saúde
FIOCRUZ
Fundação Oswaldo Cruz
Coordenação Geral de Infraestrutura dos Campi
Departamento de Projetos e Obras

NOME DO PRÉDIO / ÁREA: **CAMPUS FIOCRUZ RONDÔNIA ENSINO E PESQUISA**
Nº PRÉDIO: 602
CAMPUS: RONDÔNIA
SETOR: EDIFICAÇÃO
OBJETIVO: CONSTRUÇÃO
Nº DA META: 2017.027
O.E. / O.R.:
NOME DO ARQUIVO SIENGE:
TIPO DE PROJETO / SUBTIPO DE PROJETO: ELÉTRICA
FASE: PROJETO EXECUTIVO
TÍTULO DA PRANCHA: **ILUMINAÇÃO PL. BAIXA PAV. TÉRREO - SETOR B**
DATA: DEZEMBRO 2020
ESCALA: INDICADA
COORDENADOR: ALEXANDRE LANDIM
RESPONSÁVEL TÉCNICO: FELIPE BARRETO
CO-RESPONSÁVEL TÉCNICO:
EQUIPE: ARCHITECTUS

ELE-1008

PRANCHA A0 - 1189 x 841mm

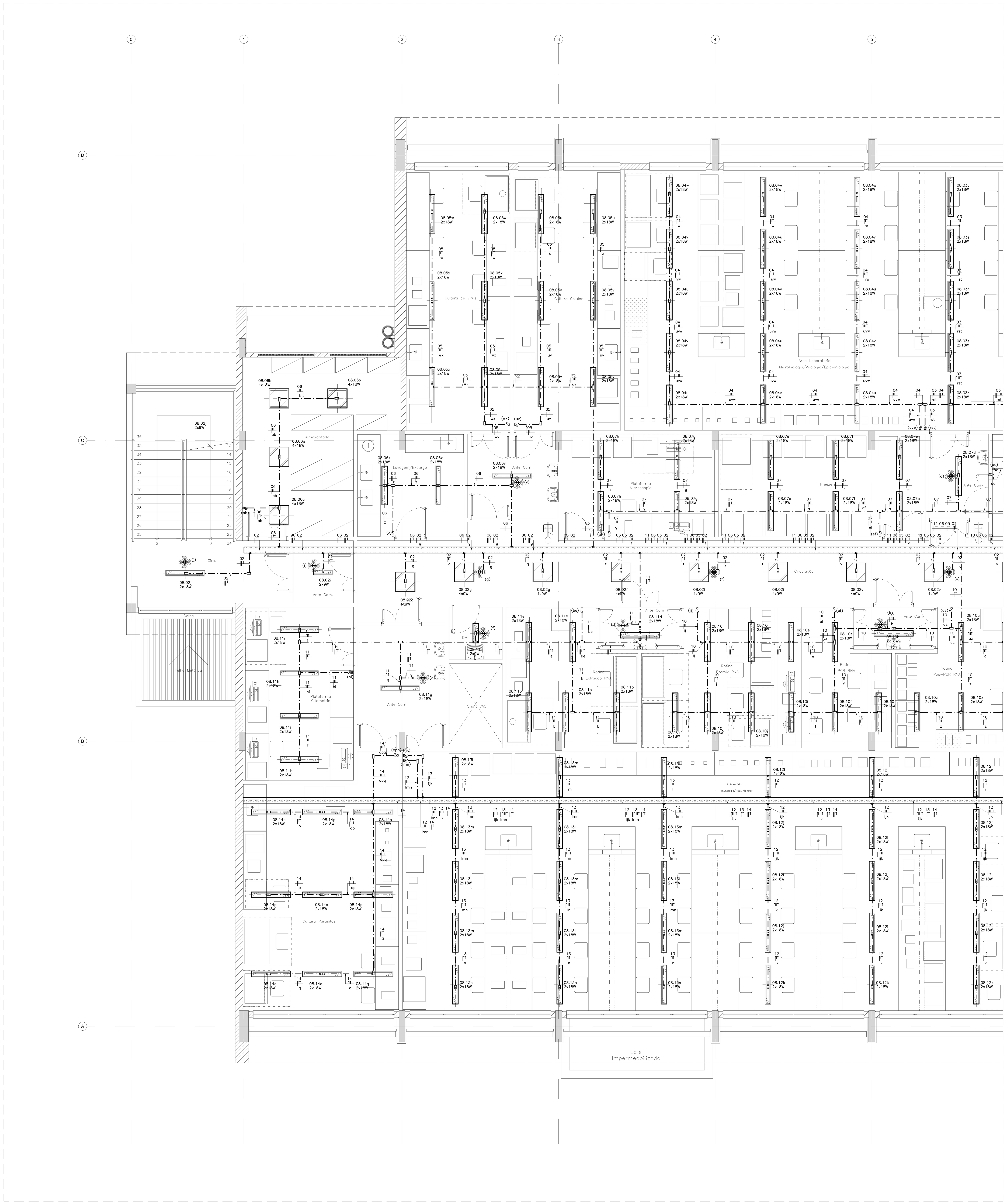

01 BLOCO DE ENSINO E PESQUISA
PL. BAIXA PAV. SUPERIOR - SETOR A
ESCALA 1:50

LEGENDA

SÍMBOLO	DESCRIÇÃO
	LUMINÁRIA HERMÉTICA DE SOBREPOR PARA LÂMPADAS LED T8 (2x18W). CORPO EM POLICARBONATO INJETADO NA COR CINZA MICROTEXTURIZADA. DIFUSOR EXTERNO EM POLICARBONATO TRANSPARENTE MICROTEXTURIZADO (PRISMÁTICO). REF.: CHT01-S232. FAB.: LUMICENTER OU EQUIVALENTE TÉCNICO.
	LUMINÁRIA HERMÉTICA DE EMBUTIR PARA LÂMPADAS LED T8 (2x18W). CORPO EM CHAPA DE AÇO. ACABAMENTO NA COR BRANCA MICROTEXTURIZADO. REFLETOR EM ALUMÍNIO ALTO BRILHO. DIFUSOR COM PROTEÇÃO FRONTAL EM VIDRO TRANSPARENTE TEMPERADO COM BORRACHA PARA VEDAÇÃO. REF.: CHT02-E232. FAB.: LUMICENTER OU EQUIVALENTE TÉCNICO.
	LUMINÁRIA HERMÉTICA DE EMBUTIR PARA LÂMPADAS LED T8 (4x9W). CORPO EM CHAPA DE AÇO. ACABAMENTO NA COR BRANCA MICROTEXTURIZADO. REFLETOR EM ALUMÍNIO ALTO BRILHO. DIFUSOR COM PROTEÇÃO FRONTAL EM VIDRO TRANSPARENTE TEMPERADO COM BORRACHA PARA VEDAÇÃO. REF.: CHT02-E416. FAB.: LUMICENTER OU EQUIVALENTE TÉCNICO.
	LUMINÁRIA DE EMBUTIR PARA LÂMPADAS LED T8 (4x9W). CORPO EM CHAPA DE AÇO. ACABAMENTO EM TINTA NA COR BRANCA MICROTEXTURIZADA. ALETAS E REFLETORES PARABÓLICOS EM ALUMÍNIO. REF.: CAA01-E416. FAB.: LUMICENTER OU EQUIVALENTE TÉCNICO.
	LUMINÁRIA DE EMBUTIR PARA LÂMPADAS LED T8 (2x9W). CORPO EM CHAPA DE AÇO. ACABAMENTO EM TINTA NA COR BRANCO MICROTEXTURIZADO. DIFUSOR TRANSLÚCIDO. REF.: CHT10-E216ACL. FAB.: LUMICENTER OU EQUIVALENTE TÉCNICO.
	LUMINÁRIA DE SOBREPOR PARA LÂMPADAS LED T8 (2x9W). CORPO EM CHAPA DE AÇO. ACABAMENTO EM TINTA NA COR BRANCO MICROTEXTURIZADO. DIFUSOR TRANSLÚCIDO. REF.: CHT10-S216ACL. FAB.: LUMICENTER OU EQUIVALENTE TÉCNICO.
	SENSOR DE PRESENÇA INSTALADO NO TETO, PRÓXIMO A LUMINÁRIA. REF.: 6110 09. FAB.: PIAL LEGRAND OU EQUIVALENTE TÉCNICO.
	QUADRO METÁLICO DE SOBREPOR INSTALADO A 1,50m (DO EIXO AO PISO). REF.: ARTU L. FAB.: ABB OU EQUIVALENTE TÉCNICO.
	ELETRODUTO EM PVC ROSCÁVEL RÍGIDO, BITOLA MÍNIMA Ø3/4", EMBUTIDO NA PAREDE. FAB.: TIGRE OU EQUIVALENTE TÉCNICO.
	ELETRODUTO EM AÇO GALVANIZADO, BITOLA MÍNIMA Ø3/4", INSTALADO DE FORMA APARENTE OU NO ENTREFORRO. FAB.: ELECON OU EQUIVALENTE TÉCNICO.
S	INTERRUPTOR SIMPLES (1 SEÇÃO) INSTALADO EM CAIXA DE PVC 4x2", EMBUTIDO NA PAREDE, h=1,00m DO PISO PRONTO. FAB.: PIAL LEGRAND OU EQUIVALENTE TÉCNICO.
S2	INTERRUPTOR DUPLO (2 SEÇÕES) INSTALADO EM CAIXA DE PVC 4x2", EMBUTIDO NA PAREDE, h=1,00m DO PISO PRONTO. FAB.: PIAL LEGRAND OU EQUIVALENTE TÉCNICO.
S2	INTERRUPTOR DUPLO (2 SEÇÕES) INSTALADO EM CONDULETE, h=1,00m DO PISO PRONTO. FAB.: PIAL LEGRAND OU EQUIVALENTE TÉCNICO.
S	INTERRUPTOR SIMPLES (1 SEÇÃO) INSTALADO EM CONDULETE, h=1,00m DO PISO PRONTO. FAB.: PIAL LEGRAND OU EQUIVALENTE TÉCNICO.
S	PORTA EQUIPAMENTO EQUIPADO COM UM MÓDULO INTERRUPTOR SIMPLES (1 SEÇÃO) INSTALADO A h=1,00m DO PISO PRONTO. REF.: STANDARD. FAB.: DUTOTEC OU EQUIVALENTE TÉCNICO.
S2	PORTA EQUIPAMENTO EQUIPADO COM DOIS MÓDULOS INTERRUPTORES SIMPLES (2 SEÇÕES) INSTALADO A h=1,00m DO PISO PRONTO. REF.: STANDARD. FAB.: DUTOTEC OU EQUIVALENTE TÉCNICO.
S3	PORTA EQUIPAMENTO EQUIPADO COM TRÊS MÓDULOS INTERRUPTORES SIMPLES (2 SEÇÕES) INSTALADO A h=1,00m DO PISO PRONTO. REF.: STANDARD. FAB.: DUTOTEC OU EQUIVALENTE TÉCNICO.
S3w	PORTA EQUIPAMENTO EQUIPADO COM UM OU DOIS MÓDULOS INTERRUPTORES THREE-WAY(CONFORME INDICAÇÃO EM PROJETO) INSTALADO A h=1,10m DO PISO PRONTO. REF.: DUTOTEC OU EQUIVALENTE TÉCNICO.
S4w	PORTA EQUIPAMENTO EQUIPADO COM UM OU DOIS MÓDULOS INTERRUPTORES FOUR-WAY (CONFORME INDICAÇÃO EM PROJETO) INSTALADO A h=1,00m DO PISO PRONTO. REF.: STANDARD. FAB.: DUTOTEC OU EQUIVALENTE TÉCNICO.
	CAIXA DE PASSAGEM EM PVC, DE EMBUTIR, DIMENSÕES 10x10x5cm, COM TAMPA CEGA. INSTALADA A h=0,40m (EXCETO QUANDO INDICADO EM PLANTA BAIXA). REF.: TIGRE OU EQUIVALENTE TÉCNICO.
	INDICAÇÃO DE FIAÇÃO FASE, NEUTRO,RETORNO E TERRA RESPECTIVAMENTE. BITOLA INDICADA EM PROJETO.
	CONDULETE EM ALUMÍNIO: LINHA SUPERIOR: TIPO C, E, LB, LL; LINHA INFERIOR: TIPO T, LR, TB, X. (MESMO DIÂMETRO DA TUBULAÇÃO). FAB.: WETZEL OU EQUIVALENTE TÉCNICO.
	SAÍDA HORIZONTAL PARA ELETRODUTO EM ELETROCALHA. FAB.: MAXTIL OU EQUIVALENTE TÉCNICO.
	SAÍDA HORIZONTAL PARA ELETRODUTO EM PERFILADO. FAB.: MAXTIL OU EQUIVALENTE TÉCNICO.
	DUTO SIMPLES EM ALUMÍNIO, NA VERTICAL, FIXADO NA PAREDE. DIMENSÕES 73mm(L) X 25mm(H). REF.: STANDARD. FAB.: DUTOTEC OU EQUIVALENTE TÉCNICO.
	INDICAÇÃO DE PERFILADO PERFURADO METÁLICO 38x38mm. REF.: RP200 REAL PERFIL OU EQUIVALENTE TÉCNICO. MESMA INFRAESTRUTURA DO PROJETO ELÉTRICO DE FORÇA (TOMADAS).
	ELETROCALHA EM AÇO GALVANIZADO, LISA, COM TAMPA E SEM ABA, INSTALADA NO ENTREFORRO OU APARENTE. DIMENSÕES 200x100mm, EXCETO QUANDO INDICADO EM PLANTA BAIXA. FAB: MAXTIL OU EQUIVALENTE TÉCNICO. MESMA INFRAESTRUTURA DO PROJETO ELÉTRICO DE FORÇA (TOMADAS).
	CURVA DE 90° PARA ELETROCALHA EM AÇO GALVANIZADO, LISA, COM TAMPA E SEM ABA, INSTALADA NO ENTREFORRO OU APARENTE. DIMENSÕES 200x100mm, EXCETO QUANDO INDICADO EM PLANTA BAIXA. FAB: MAXTIL OU EQUIVALENTE TÉCNICO.
	TÊ HORIZONTAL 90° PARA ELETROCALHA EM AÇO GALVANIZADO, LISA, COM TAMPA E SEM ABA, INSTALADA NO ENTREFORRO OU APARENTE. DIMENSÕES 200x100mm, EXCETO QUANDO INDICADO EM PLANTA BAIXA. FAB: MAXTIL OU EQUIVALENTE TÉCNICO.
	CURVA DE INVERSÃO PARA ELETROCALHA EM AÇO GALVANIZADO, LISA, COM TAMPA E SEM ABA, INSTALADA NO ENTREFORRO OU APARENTE. DIMENSÕES 200x100mm, EXCETO QUANDO INDICADO EM PLANTA BAIXA. FAB: MAXTIL OU EQUIVALENTE TÉCNICO.
	TÊ VERTICAL DE DESCIDA PARA ELETROCALHA EM AÇO GALVANIZADO, LISA, COM TAMPA E SEM ABA, INSTALADA NO ENTREFORRO OU APARENTE. DIMENSÕES 200x100mm, EXCETO QUANDO INDICADO EM PLANTA BAIXA. FAB: MAXTIL OU EQUIVALENTE TÉCNICO.
TDESC	INDICAÇÃO DE TUBULAÇÃO QUE DESCE;
TSOBE	INDICAÇÃO DE TUBULAÇÃO QUE SOBE;
TPASS	INDICAÇÃO DE TUBULAÇÃO QUE PASSA;
TMUDA	INDICAÇÃO DE TUBULAÇÃO COM MUDANÇA DE NÍVEL.

NOTAS:

1 – TODA CONEXÃO CABO/BARRAMENTO E LIGAÇÃO PARA OS DISJUNTORES, INTERRUPTORES E TOMADAS DEVERÁ SER EXECUTADA ATRAVÉS TERMINAIS DE COMPRESSÃO APROPRIADOS DO TIPO OLHAL, AGULHA, GARFO, CONFORME O CASO, ESTANHANDO EM QUALQUER SITUAÇÃO A EXTREMIDADE DO CABO.

2 – TODOS OS CABOS DAS INSTALAÇÕES ELÉTRICAS DEVERÃO SER IDENTIFICADOS EM SUAS EXTREMIDADES (QUADROS E TOMADAS) ATRAVÉS DE ANILHAS HELLERMAN COM A MESMA IDENTIFICAÇÃO DO PROJETO.

3 – A PARTIR DOS QUADROS ELETRICOS, TODA A DISTRIBUIÇÃO ELÉTRICA SERÁ EM CABOS COM BITOLA MÍNIMA DE 2,5 mm², CONDUTOR FLEXÍVEL DE COBRE, ISOLADO, COM COBERTURA; COMPOSTO TERMOFIXO NÃO HALOGENADO – 750V.

4 – O DIÂMETRO MÍNIMO DE ELETRODUTO A SER USADO É DE Ø3/4".

NOMENCLATURA DOS QUADROS

LEG.	CÓDIGO	DESCRIÇÃO
1	QDL.C00.00.01	QUADRO DE DISTRIBUIÇÃO DE ILUMINAÇÃO – TÉRREO
2	QDF.C00.00.02	QUADRO DE DISTRIBUIÇÃO DE FORÇA 01 – TÉRREO
3	QDF.C00.00.03	QUADRO DE DISTRIBUIÇÃO DE FORÇA 02 – TÉRREO
4	QNB.C00.00.04	QUADRO DE DISTRIBUIÇÃO DE FORÇA ININTERRUPTA 01 – TÉRREO
5	QNB.C00.00.05	QUADRO DE DISTRIBUIÇÃO DE FORÇA ININTERRUPTA 02 – TÉRREO
6	QNB.C00.00.06	QUADRO DE DISTRIBUIÇÃO DE FORÇA ININTERRUPTA 03 – TÉRREO
7	QNB.C00.00.07	QUADRO DE DISTRIBUIÇÃO DE FORÇA ININTERRUPTA 04 – TÉRREO
8	QDL.C00.01.08	QUADRO DE DISTRIBUIÇÃO DE ILUMINAÇÃO – PAV. SUPERIOR
9	QDF.C00.01.09	QUADRO DE DISTRIBUIÇÃO DE FORÇA – PAV. SUPERIOR
10	QNB.C00.01.10	QUADRO DE DISTRIBUIÇÃO DE FORÇA ININTERRUPTA 01 – PAV. SUPERIOR
11	QNB.C00.01.11	QUADRO DE DISTRIBUIÇÃO DE FORÇA ININTERRUPTA 02 – PAV. SUPERIOR
12	QNB.C00.01.12	QUADRO DE DISTRIBUIÇÃO DE FORÇA ININTERRUPTA 03 – PAV. SUPERIOR
13	QNB.C00.01.13	QUADRO DE DISTRIBUIÇÃO DE FORÇA ININTERRUPTA 04 – PAV. SUPERIOR
14	QNB.C00.01.14	QUADRO DE DISTRIBUIÇÃO DE FORÇA ININTERRUPTA 05 – PAV. SUPERIOR
15	QNB.C00.01.15	QUADRO DE DISTRIBUIÇÃO DE FORÇA ININTERRUPTA 06 – PAV. SUPERIOR
16	QDL.C00.02.16	QUADRO DE DISTRIBUIÇÃO DE ILUMINAÇÃO – PAV. TÉCNICO
17	QDF.C00.02.17	QUADRO DE DISTRIBUIÇÃO DE FORÇA – PAV. TÉCNICO
18	QEX.C00.02.18	QUADRO DE FORÇA DE EXAUSTÃO – PAV. TÉCNICO
19	QAC.C00.00.19	QUADRO DE FORÇA DE CLIMATIZAÇÃO – TÉRREO
20	QAC.C00.00.20	QUADRO DE FORÇA DE CLIMATIZAÇÃO – TÉRREO
21	QAC.C00.01.21	QUADRO DE FORÇA DE CLIMATIZAÇÃO 01 – PAV. SUPERIOR
22	QAC.C00.01.22	QUADRO DE FORÇA DE CLIMATIZAÇÃO 02 – PAV. SUPERIOR
23	QAC.C00.02.23	QUADRO DE FORÇA DE CLIMATIZAÇÃO 01 – PAV. TÉCNICO
24	QAC.C00.02.24	QUADRO DE FORÇA DE CLIMATIZAÇÃO 02 – PAV. TÉCNICO
25	QAC.C00.02.25	QUADRO DE FORÇA DE CLIMATIZAÇÃO 03 – PAV. TÉCNICO
26	PNB.C00.02.26	PAINEL GERAL DE DISTRIBUIÇÃO ININTERRUPTA 01 – PAV. TÉCNICO
27	PNB.C00.02.27	PAINEL GERAL DE DISTRIBUIÇÃO ININTERRUPTA 02 – PAV. TÉCNICO
28	PNB.C00.02.28	PAINEL GERAL DE DISTRIBUIÇÃO ININTERRUPTA 03 – PAV. TÉCNICO
29	PBT.C00.02.29	PAINEL GERAL DE DISTRIBUIÇÃO EMERGENCIAL – PAV. TÉCNICO

QQQ.EEE.00.00 — Nº SEQUENCIAL
PAVIMENTO
COD. EDIFICAÇÃO
TIPO DE QUADRO

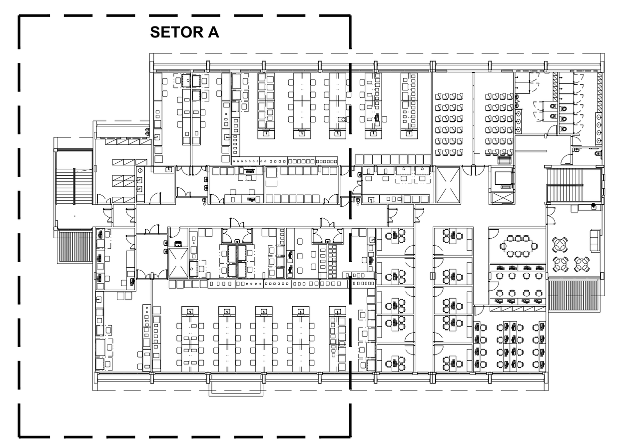

SETORIZAÇÃO
SEM ESCALA

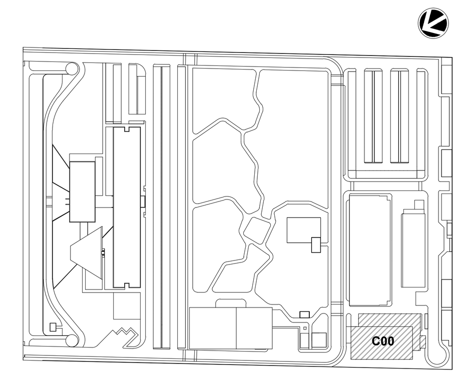

LEG. EDIFICAÇÕES:
C00 - ENSINO E PESQUISA

LOCALIZAÇÃO
SEM ESCALA

REV	DESCRIÇÃO	REVISADO POR	RESP. TÉCNICO	DATA
R01	ATENDENDO A COMENTÁRIOS	THIAGO ALVES	FELIPE BARRETO	DEZEMBRO 2020
R00	EMISSÃO INICIAL	THIAGO ALVES	FELIPE BARRETO	SETEMBRO 2020

DOCUMENTOS DE REFERÊNCIA:

PLANO DE COMISSIONAMENTO - 30000393-03-OS5-G00-GRL-PL-0001
CADERNO DE ENCARGOS E ESPECIFICAÇÕES - 30000393-03-OS8-C00-GRL-CE-1001
MEMÓRIA DE CÁLCULO - 30000393-03-OS8-C00-ELE-MC-1001
MEMORIAL DESCRITIVO - 30000393-03-OS8-C00-ELE-MD-1001

ARCHITECTUS
R. Canuto de Aguiar, n.1401
Tel: (85)3456 5000
fiocruzrondonia@gmail.com

Ministério da Saúde
FIOCRUZ
Fundação Oswaldo Cruz
Coordenação Geral de Infraestrutura dos Campi
Departamento de Projetos e Obras

Nº DO CONTRATO: 031/2019-COGIC
PROCESSO: 25389.000189/2017-19
COORDENADOR DA META: MARLY ZIED
FISCAL DE CONTRATO: TAMIRES PAZ
NOME DO ARQUIVO GED: 30000393-03-OS8-C00-ELE-DE-1009-R01
NOME DO PRÉDIO / ÁREA: **CAMPUS FIOCRUZ RONDÔNIA ENSINO E PESQUISA**
Nº PRÉDIO: 602
CAMPUS: RONDÔNIA
SETOR: EDIFICAÇÃO
OBJETIVO: CONSTRUÇÃO
Nº DA META: 2017.027
O.E. / O.R.:
NOME DO ARQUIVO SIENGE:
TIPO DE PROJETO / SUBTIPO DE PROJETO: ELÉTRICA
FASE: PROJETO EXECUTIVO
TÍTULO DA PRANCHA: **ILUMINAÇÃO PL. BAIXA PAV. SUPERIOR - SETOR A**
DATA: DEZEMBRO 2020
ESCALA: INDICADA
COORDENADOR: ALEXANDRE LANDIM
RESPONSÁVEL TÉCNICO: FELIPE BARRETO
CO-RESPONSÁVEL TÉCNICO:
EQUIPE: ARCHITECTUS

ELE-1009

PRANCHA A0 - 1189 x 841mm

01 BLOCO DE ENSINO E PESQUISA
PL. BAIXA PAV. SUPERIOR - SETOR B
ESCALA 1:50

LEGENDA

SÍMBOLO	DESCRIÇÃO
	LUMINÁRIA HERMÉTICA DE SOBREPOR PARA LÂMPADAS LED T8 (2x18W). CORPO EM POLICARBONATO INJETADO NA COR CINZA MICROTEXTURIZADA. DIFUSOR EXTERNO EM POLICARBONATO TRANSPARENTE MICROTEXTURIZADO (PRISMÁTICO). REF.: CHT01-S232. FAB.: LUMICENTER OU EQUIVALENTE TÉCNICO.
	LUMINÁRIA HERMÉTICA DE EMBUTIR PARA LÂMPADAS LED T8 (2x18W). CORPO EM CHAPA DE AÇO. ACABAMENTO NA COR BRANCA MICROTEXTURIZADO. REFLETOR EM ALUMÍNIO ALTO BRILHO. DIFUSOR COM PROTEÇÃO FRONTAL EM VIDRO TRANSPARENTE TEMPERADO COM BORRACHA PARA VEDAÇÃO. REF.: CHT02-E232. FAB.: LUMICENTER OU EQUIVALENTE TÉCNICO.
	LUMINÁRIA HERMÉTICA DE EMBUTIR PARA LÂMPADAS LED T8 (4x9W). CORPO EM CHAPA DE AÇO. ACABAMENTO NA COR BRANCA MICROTEXTURIZADO. REFLETOR EM ALUMÍNIO ALTO BRILHO. DIFUSOR COM PROTEÇÃO FRONTAL EM VIDRO TRANSPARENTE TEMPERADO COM BORRACHA PARA VEDAÇÃO. REF.: CHT02-E416. FAB.: LUMICENTER OU EQUIVALENTE TÉCNICO.
	LUMINÁRIA DE EMBUTIR PARA LÂMPADAS LED T8 (4x9W). CORPO EM CHAPA DE AÇO. ACABAMENTO EM TINTA NA COR BRANCA MICROTEXTURIZADA. ALETAS E REFLETORES PARABÓLICOS EM ALUMÍNIO. REF.: CAA01-E416. FAB.: LUMICENTER OU EQUIVALENTE TÉCNICO.
	LUMINÁRIA DE EMBUTIR PARA LÂMPADAS LED T8 (2x9W). CORPO EM CHAPA DE AÇO. ACABAMENTO EM TINTA NA COR BRANCO MICROTEXTURIZADO. DIFUSOR TRANSLÚCIDO. REF.: CHT10-E216ACL. FAB.: LUMICENTER OU EQUIVALENTE TÉCNICO.
	LUMINÁRIA DE SOBREPOR PARA LÂMPADAS LED T8 (2x9W). CORPO EM CHAPA DE AÇO. ACABAMENTO EM TINTA NA COR BRANCO MICROTEXTURIZADO. DIFUSOR TRANSLÚCIDO. REF.: CHT10-S216ACL. FAB.: LUMICENTER OU EQUIVALENTE TÉCNICO.
	SENSOR DE PRESENÇA INSTALADO NO TETO, PRÓXIMO A LUMINÁRIA. REF.: 6110 09. FAB.: PIAL LEGRAND OU EQUIVALENTE TÉCNICO.
	QUADRO METÁLICO DE SOBREPOR INSTALADO A 1,50m (DO EIXO AO PISO). REF.: ARTU L. FAB.: ABB OU EQUIVALENTE TÉCNICO.
	ELETRODUTO EM PVC ROSCÁVEL RÍGIDO, BITOLA MÍNIMA Ø3/4", EMBUTIDO NA PAREDE. FAB.: TIGRE OU EQUIVALENTE TÉCNICO.
	ELETRODUTO EM AÇO GALVANIZADO, BITOLA MÍNIMA Ø3/4", INSTALADO DE FORMA APARENTE OU NO ENTREFORRO. FAB.: ELECON OU EQUIVALENTE TÉCNICO.
S	INTERRUPTOR SIMPLES (1 SEÇÃO) INSTALADO EM CAIXA DE PVC 4x2", EMBUTIDO NA PAREDE, h=1,00m DO PISO PRONTO. FAB.: PIAL LEGRAND OU EQUIVALENTE TÉCNICO.
S2	INTERRUPTOR DUPLO (2 SEÇÕES) INSTALADO EM CAIXA DE PVC 4x2", EMBUTIDO NA PAREDE, h=1,00m DO PISO PRONTO. FAB.: PIAL LEGRAND OU EQUIVALENTE TÉCNICO.
S2	INTERRUPTOR DUPLO (2 SEÇÕES) INSTALADO EM CONDULETE, h=1,00m DO PISO PRONTO. FAB.: PIAL LEGRAND OU EQUIVALENTE TÉCNICO.
S	INTERRUPTOR SIMPLES (1 SEÇÃO) INSTALADO EM CONDULETE, h=1,00m DO PISO PRONTO. FAB.: PIAL LEGRAND OU EQUIVALENTE TÉCNICO.
S	PORTA EQUIPAMENTO EQUIPADO COM UM MÓDULO INTERRUPTOR SIMPLES (1 SEÇÃO) INSTALADO A h=1,00m DO PISO PRONTO. REF.: STANDARD. FAB.: DUTOTEC OU EQUIVALENTE TÉCNICO.
S2	PORTA EQUIPAMENTO EQUIPADO COM DOIS MÓDULOS INTERRUPTORES SIMPLES (2 SEÇÕES) INSTALADO A h=1,00m DO PISO PRONTO. REF.: STANDARD. FAB.: DUTOTEC OU EQUIVALENTE TÉCNICO.
S3	PORTA EQUIPAMENTO EQUIPADO COM TRÊS MÓDULOS INTERRUPTORES SIMPLES (2 SEÇÕES) INSTALADO A h=1,00m DO PISO PRONTO. REF.: STANDARD. FAB.: DUTOTEC OU EQUIVALENTE TÉCNICO.
S3w	PORTA EQUIPAMENTO EQUIPADO COM UM OU DOIS MÓDULOS INTERRUPTORES THREE-WAY(CONFORME INDICAÇÃO EM PROJETO) INSTALADO A h=1,10m DO PISO PRONTO. REF.: DUTOTEC OU EQUIVALENTE TÉCNICO.
S4w	PORTA EQUIPAMENTO EQUIPADO COM UM OU DOIS MÓDULOS INTERRUPTORES FOUR-WAY (CONFORME INDICAÇÃO EM PROJETO) INSTALADO A h=1,00m DO PISO PRONTO. REF.: STANDARD. FAB.: DUTOTEC OU EQUIVALENTE TÉCNICO.
	CAIXA DE PASSAGEM EM PVC, DE EMBUTIR, DIMENSÕES 10x10x5cm, COM TAMPA CEGA. INSTALADA A h=0,40m (EXCETO QUANDO INDICADO EM PLANTA BAIXA). REF.: TIGRE OU EQUIVALENTE TÉCNICO.
	INDICAÇÃO DE FIAÇÃO FASE, NEUTRO,RETORNO E TERRA RESPECTIVAMENTE. BITOLA INDICADA EM PROJETO.
	CONDULETE EM ALUMÍNIO: LINHA SUPERIOR: TIPO C, E, LB, LL; LINHA INFERIOR: TIPO T, LR, TB, X. (MESMO DIÂMETRO DA TUBULAÇÃO). FAB.: WETZEL OU EQUIVALENTE TÉCNICO.
	SAÍDA HORIZONTAL PARA ELETRODUTO EM ELETROCALHA. FAB.: MAXTIL OU EQUIVALENTE TÉCNICO.
	SAÍDA HORIZONTAL PARA ELETRODUTO EM PERFILADO. FAB.: MAXTIL OU EQUIVALENTE TÉCNICO.
	DUTO SIMPLES EM ALUMÍNIO, NA VERTICAL, FIXADO NA PAREDE. DIMENSÕES 73mm(L) X 25mm(H). REF.: STANDARD. FAB.: DUTOTEC OU EQUIVALENTE TÉCNICO.
	INDICAÇÃO DE PERFILADO PERFURADO METÁLICO 38x38mm. REF.: RP200 REAL PERFIL OU EQUIVALENTE TÉCNICO. MESMA INFRAESTRUTURA DO PROJETO ELÉTRICO DE FORÇA (TOMADAS).
	ELETROCALHA EM AÇO GALVANIZADO, LISA, COM TAMPA E SEM ABA, INSTALADA NO ENTREFORRO OU APARENTE. DIMENSÕES 200x100mm, EXCETO QUANDO INDICADO EM PLANTA BAIXA. FAB: MAXTIL OU EQUIVALENTE TÉCNICO. MESMA INFRAESTRUTURA DO PROJETO ELÉTRICO DE FORÇA (TOMADAS).
	CURVA DE 90° PARA ELETROCALHA EM AÇO GALVANIZADO, LISA, COM TAMPA E SEM ABA, INSTALADA NO ENTREFORRO OU APARENTE. DIMENSÕES 200x100mm, EXCETO QUANDO INDICADO EM PLANTA BAIXA. FAB: MAXTIL OU EQUIVALENTE TÉCNICO.
	TÊ HORIZONTAL 90° PARA ELETROCALHA EM AÇO GALVANIZADO, LISA, COM TAMPA E SEM ABA, INSTALADA NO ENTREFORRO OU APARENTE. DIMENSÕES 200x100mm, EXCETO QUANDO INDICADO EM PLANTA BAIXA. FAB: MAXTIL OU EQUIVALENTE TÉCNICO.
	CURVA DE INVERSÃO PARA ELETROCALHA EM AÇO GALVANIZADO, LISA, COM TAMPA E SEM ABA, INSTALADA NO ENTREFORRO OU APARENTE. DIMENSÕES 200x100mm, EXCETO QUANDO INDICADO EM PLANTA BAIXA. FAB: MAXTIL OU EQUIVALENTE TÉCNICO.
	TÊ VERTICAL DE DESCIDA PARA ELETROCALHA EM AÇO GALVANIZADO, LISA, COM TAMPA E SEM ABA, INSTALADA NO ENTREFORRO OU APARENTE. DIMENSÕES 200x100mm, EXCETO QUANDO INDICADO EM PLANTA BAIXA. FAB: MAXTIL OU EQUIVALENTE TÉCNICO.
TDESC	INDICAÇÃO DE TUBULAÇÃO QUE DESCE;
TSOBE	INDICAÇÃO DE TUBULAÇÃO QUE SOBE;
TPASS	INDICAÇÃO DE TUBULAÇÃO QUE PASSA;
TMUDA	INDICAÇÃO DE TUBULAÇÃO COM MUDANÇA DE NÍVEL.

NOTAS:

1 – TODA CONEXÃO CABO/BARRAMENTO E LIGAÇÃO PARA OS DISJUNTORES, INTERRUPTORES E TOMADAS DEVERÁ SER EXECUTADA ATRAVÉS TERMINAIS DE COMPRESSÃO APROPRIADOS DO TIPO OLHAL, AGULHA, GARFO, CONFORME O CASO, ESTANHANDO EM QUALQUER SITUAÇÃO A EXTREMIDADE DO CABO.

2 – TODOS OS CABOS DAS INSTALAÇÕES ELÉTRICAS DEVERÃO SER IDENTIFICADOS EM SUAS EXTREMIDADES (QUADROS E TOMADAS) ATRAVÉS DE ANILHAS HELLERMAN COM A MESMA IDENTIFICAÇÃO DO PROJETO.

3 – A PARTIR DOS QUADROS ELETRICOS, TODA A DISTRIBUIÇÃO ELÉTRICA SERÁ EM CABOS COM BITOLA MÍNIMA DE 2,5 mm^2, CONDUTOR FLEXÍVEL DE COBRE, ISOLADO, COM COBERTURA; COMPOSTO TERMOFIXO NÃO HALOGENADO – 750V.

4 – O DIÂMETRO MÍNIMO DE ELETRODUTO A SER USADO É DE Ø3/4".

NOMENCLATURA DOS QUADROS

LEG.	CÓDIGO	DESCRIÇÃO
1	QDL.C00.00.01	QUADRO DE DISTRIBUIÇÃO DE ILUMINAÇÃO – TÉRREO
2	QDF.C00.00.02	QUADRO DE DISTRIBUIÇÃO DE FORÇA 01 – TÉRREO
3	QDF.C00.00.03	QUADRO DE DISTRIBUIÇÃO DE FORÇA 02 – TÉRREO
4	QNB.C00.00.04	QUADRO DE DISTRIBUIÇÃO DE FORÇA ININTERRUPTA 01 – TÉRREO
5	QNB.C00.00.05	QUADRO DE DISTRIBUIÇÃO DE FORÇA ININTERRUPTA 02 – TÉRREO
6	QNB.C00.00.06	QUADRO DE DISTRIBUIÇÃO DE FORÇA ININTERRUPTA 03 – TÉRREO
7	QNB.C00.00.07	QUADRO DE DISTRIBUIÇÃO DE FORÇA ININTERRUPTA 04 – TÉRREO
8	QDL.C00.01.08	QUADRO DE DISTRIBUIÇÃO DE ILUMINAÇÃO – PAV. SUPERIOR
9	QDF.C00.01.09	QUADRO DE DISTRIBUIÇÃO DE FORÇA – PAV. SUPERIOR
10	QNB.C00.01.10	QUADRO DE DISTRIBUIÇÃO DE FORÇA ININTERRUPTA 01 – PAV. SUPERIOR
11	QNB.C00.01.11	QUADRO DE DISTRIBUIÇÃO DE FORÇA ININTERRUPTA 02 – PAV. SUPERIOR
12	QNB.C00.01.12	QUADRO DE DISTRIBUIÇÃO DE FORÇA ININTERRUPTA 03 – PAV. SUPERIOR
13	QNB.C00.01.13	QUADRO DE DISTRIBUIÇÃO DE FORÇA ININTERRUPTA 04 – PAV. SUPERIOR
14	QNB.C00.01.14	QUADRO DE DISTRIBUIÇÃO DE FORÇA ININTERRUPTA 05 – PAV. SUPERIOR
15	QNB.C00.01.15	QUADRO DE DISTRIBUIÇÃO DE FORÇA ININTERRUPTA 06 – PAV. SUPERIOR
16	QDL.C00.02.16	QUADRO DE DISTRIBUIÇÃO DE ILUMINAÇÃO – PAV. TÉCNICO
17	QDF.C00.02.17	QUADRO DE DISTRIBUIÇÃO DE FORÇA – PAV. TÉCNICO
18	QEX.C00.02.18	QUADRO DE FORÇA DE EXAUSTÃO – PAV. TÉCNICO
19	QAC.C00.00.19	QUADRO DE FORÇA DE CLIMATIZAÇÃO – TÉRREO
20	QAC.C00.00.20	QUADRO DE FORÇA DE CLIMATIZAÇÃO – TÉRREO
21	QAC.C00.01.21	QUADRO DE FORÇA DE CLIMATIZAÇÃO 01 – PAV. SUPERIOR
22	QAC.C00.01.22	QUADRO DE FORÇA DE CLIMATIZAÇÃO 02 – PAV. SUPERIOR
23	QAC.C00.02.23	QUADRO DE FORÇA DE CLIMATIZAÇÃO 01 – PAV. TÉCNICO
24	QAC.C00.02.24	QUADRO DE FORÇA DE CLIMATIZAÇÃO 02 – PAV. TÉCNICO
25	QAC.C00.02.25	QUADRO DE FORÇA DE CLIMATIZAÇÃO 03 – PAV. TÉCNICO
26	PNB.C00.02.26	PAINEL GERAL DE DISTRIBUIÇÃO ININTERRUPTA 01 – PAV. TÉCNICO
27	PNB.C00.02.27	PAINEL GERAL DE DISTRIBUIÇÃO ININTERRUPTA 02 – PAV. TÉCNICO
28	PNB.C00.02.28	PAINEL GERAL DE DISTRIBUIÇÃO ININTERRUPTA 03 – PAV. TÉCNICO
29	PBT.C00.02.29	PAINEL GERAL DE DISTRIBUIÇÃO EMERGENCIAL – PAV. TÉCNICO

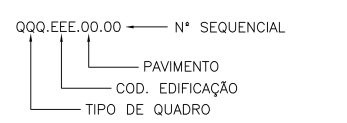

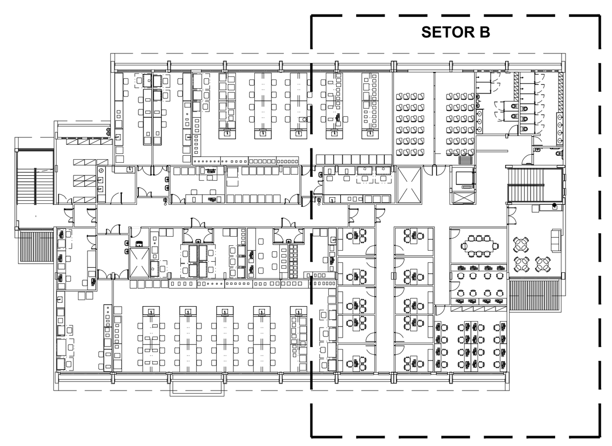

SETORIZAÇÃO
SEM ESCALA

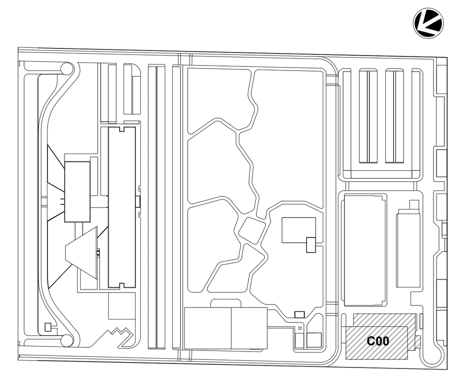

LOCALIZAÇÃO
SEM ESCALA

LEG. EDIFICAÇÕES:
C00 - ENSINO E PESQUISA

REV	DESCRIÇÃO	REVISADO POR	RESP. TÉCNICO	DATA
R01	ATENDENDO A COMENTÁRIOS	THIAGO ALVES	FELIPE BARRETO	DEZEMBRO 2020
R00	EMISSÃO INICIAL	THIAGO ALVES	FELIPE BARRETO	SETEMBRO 2020

DOCUMENTOS DE REFERÊNCIA:

PLANO DE COMISSIONAMENTO - 30000393-03-OS5-G00-GRL-PL-0001
CADERNO DE ENCARGOS E ESPECIFICAÇÕES - 30000393-03-OS8-C00-GRL-CE-1001
MEMÓRIA DE CÁLCULO - 30000393-03-OS8-C00-ELE-MC-1001
MEMORIAL DESCRITIVO - 30000393-03-OS8-C00-ELE-MD-1001

ARCHITECTUS
R. Canuto de Aguiar, n.1401
Tel: (85)3456 5000
fiocruzrondonia@gmail.com

Ministério da Saúde
FIOCRUZ
Fundação Oswaldo Cruz
Coordenação Geral de Infraestrutura dos Campi
Departamento de Projetos e Obras

Nº DO CONTRATO: 031/2019-COGIC
PROCESSO: 25389.000189/2017-19
COORDENADOR DA META: MARLY ZIED
FISCAL DE CONTRATO: TAMIRES PAZ
NOME DO ARQUIVO GED: 30000393-03-OS8-C00-ELE-DE-1010-R01
NOME DO PRÉDIO / ÁREA: **CAMPUS FIOCRUZ RONDÔNIA ENSINO E PESQUISA**
Nº PRÉDIO: 602
CAMPUS: RONDÔNIA
SETOR: EDIFICAÇÃO
OBJETIVO: CONSTRUÇÃO
Nº DA META: 2017.027
O.E. / O.R.:
NOME DO ARQUIVO SIENGE:
TIPO DE PROJETO / SUBTIPO DE PROJETO: ELÉTRICA
FASE: PROJETO EXECUTIVO
TÍTULO DA PRANCHA: **ILUMINAÇÃO PL. BAIXA PAV. SUPERIOR - SETOR B**
DATA: DEZEMBRO 2020
ESCALA: INDICADA
COORDENADOR: ALEXANDRE LANDIM
RESPONSÁVEL TÉCNICO: FELIPE BARRETO
CO-RESPONSÁVEL TÉCNICO:
EQUIPE: ARCHITECTUS

ELE-1010

PRANCHA A0 - 1189 x 841mm

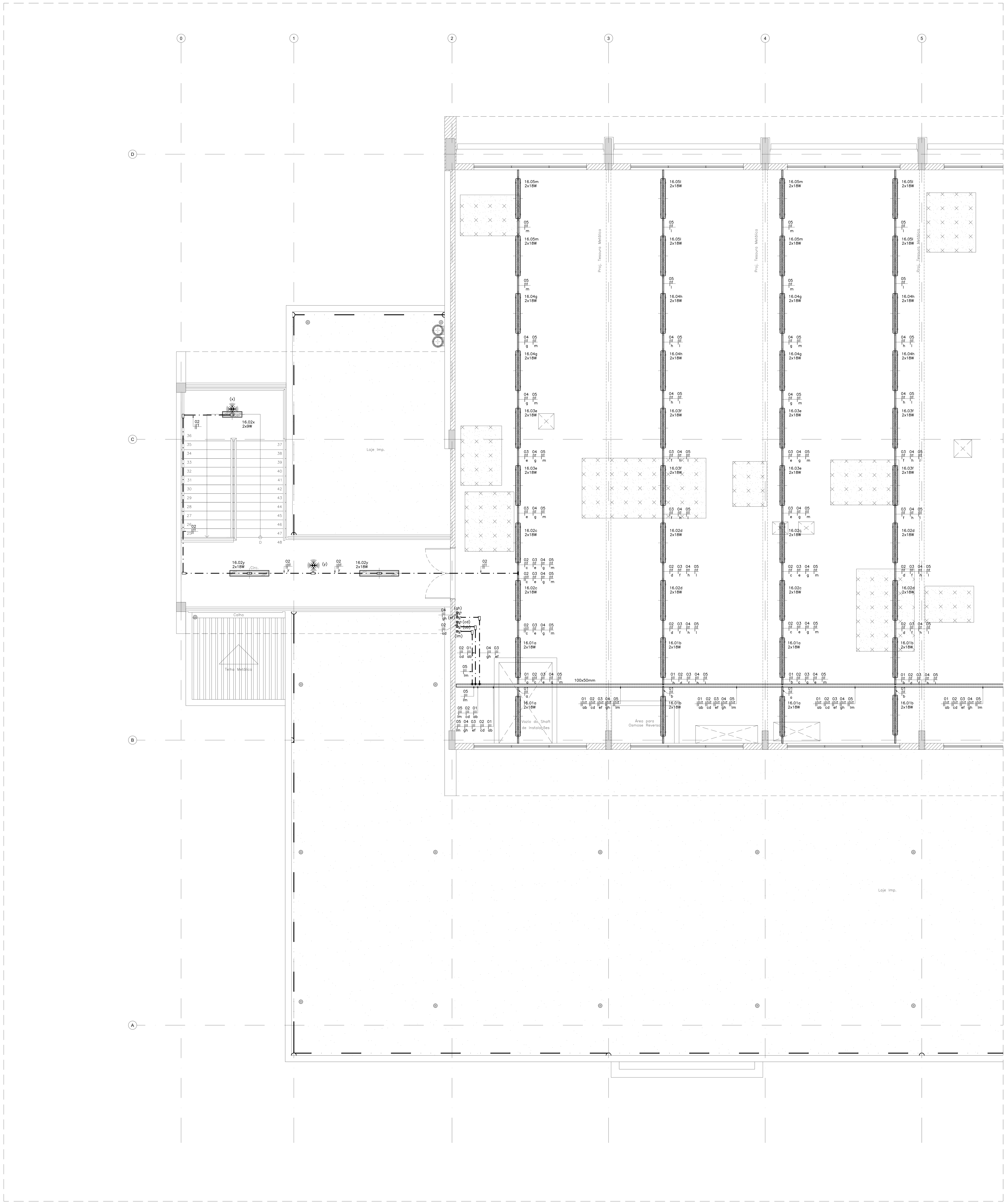

01 BLOCO DE ENSINO E PESQUISA
PL. BAIXA PAV. TÉCNICO - SETOR A
ESCALA 1:50

LEGENDA

SÍMBOLO	DESCRIÇÃO
	LUMINÁRIA HERMÉTICA DE SOBREPOR PARA LÂMPADAS LED T8 (2x18W). CORPO EM POLICARBONATO INJETADO NA COR CINZA MICROTEXTURIZADA. DIFUSOR EXTERNO EM POLICARBONATO TRANSPARENTE MICROTEXTURIZADO (PRISMÁTICO). REF.: CHT01–S232. FAB.: LUMICENTER OU EQUIVALENTE TÉCNICO.
	LUMINÁRIA HERMÉTICA DE EMBUTIR PARA LÂMPADAS LED T8 (2x18W). CORPO EM CHAPA DE AÇO. ACABAMENTO NA COR BRANCA MICROTEXTURIZADO. REFLETOR EM ALUMÍNIO ALTO BRILHO. DIFUSOR COM PROTEÇÃO FRONTAL EM VIDRO TRANSPARENTE TEMPERADO COM BORRACHA PARA VEDAÇÃO. REF.: CHT02–E232. FAB.: LUMICENTER OU EQUIVALENTE TÉCNICO.
	LUMINÁRIA HERMÉTICA DE EMBUTIR PARA LÂMPADAS LED T8 (4x9W). CORPO EM CHAPA DE AÇO. ACABAMENTO NA COR BRANCA MICROTEXTURIZADO. REFLETOR EM ALUMÍNIO ALTO BRILHO. DIFUSOR COM PROTEÇÃO FRONTAL EM VIDRO TRANSPARENTE TEMPERADO COM BORRACHA PARA VEDAÇÃO. REF.: CHT02–E416. FAB.: LUMICENTER OU EQUIVALENTE TÉCNICO.
	LUMINÁRIA DE EMBUTIR PARA LÂMPADAS LED T8 (4x9W). CORPO EM CHAPA DE AÇO. ACABAMENTO EM TINTA NA COR BRANCA MICROTEXTURIZADA. ALETAS E REFLETORES PARABÓLICOS EM ALUMÍNIO. REF.: CAA01–E416. FAB.: LUMICENTER OU EQUIVALENTE TÉCNICO.
	LUMINÁRIA DE EMBUTIR PARA LÂMPADAS LED T8 (2x9W). CORPO EM CHAPA DE AÇO. ACABAMENTO EM TINTA NA COR BRANCO MICROTEXTURIZADO. DIFUSOR TRANSLÚCIDO. REF.: CHT10–E216ACL. FAB.: LUMICENTER OU EQUIVALENTE TÉCNICO.
	LUMINÁRIA DE SOBREPOR PARA LÂMPADAS LED T8 (2x9W). CORPO EM CHAPA DE AÇO. ACABAMENTO EM TINTA NA COR BRANCO MICROTEXTURIZADO. DIFUSOR TRANSLÚCIDO. REF.: CHT10–S216ACL. FAB.: LUMICENTER OU EQUIVALENTE TÉCNICO.
	SENSOR DE PRESENÇA INSTALADO NO TETO, PRÓXIMO A LUMINÁRIA. REF.: 6110 09. FAB.: PIAL LEGRAND OU EQUIVALENTE TÉCNICO.
	QUADRO METÁLICO DE SOBREPOR INSTALADO A 1,50m (DO EIXO AO PISO). REF.: ARTU L. FAB.: ABB OU EQUIVALENTE TÉCNICO.
	ELETRODUTO EM PVC ROSCÁVEL RÍGIDO, BITOLA MÍNIMA Ø3/4", EMBUTIDO NA PAREDE. FAB.: TIGRE OU EQUIVALENTE TÉCNICO.
	ELETRODUTO EM AÇO GALVANIZADO, BITOLA MÍNIMA Ø3/4", INSTALADO DE FORMA APARENTE OU NO ENTREFORRO. FAB.: ELECON OU EQUIVALENTE TÉCNICO.
S	INTERRUPTOR SIMPLES (1 SEÇÃO) INSTALADO EM CAIXA DE PVC 4x2", EMBUTIDO NA PAREDE, h=1,00m DO PISO PRONTO. FAB.: PIAL LEGRAND OU EQUIVALENTE TÉCNICO.
S2	INTERRUPTOR DUPLO (2 SEÇÕES) INSTALADO EM CAIXA DE PVC 4x2", EMBUTIDO NA PAREDE, h=1,00m DO PISO PRONTO. FAB.: PIAL LEGRAND OU EQUIVALENTE TÉCNICO.
S2	INTERRUPTOR DUPLO (2 SEÇÕES) INSTALADO EM CONDULETE, h=1,00m DO PISO PRONTO. FAB.: PIAL LEGRAND OU EQUIVALENTE TÉCNICO.
S	INTERRUPTOR SIMPLES (1 SEÇÃO) INSTALADO EM CONDULETE, h=1,00m DO PISO PRONTO. FAB.: PIAL LEGRAND OU EQUIVALENTE TÉCNICO.
S	PORTA EQUIPAMENTO EQUIPADO COM UM MÓDULO INTERRUPTOR SIMPLES (1 SEÇÃO) INSTALADO A h=1,00m DO PISO PRONTO. REF.: STANDARD. FAB.: DUTOTEC OU EQUIVALENTE TÉCNICO.
S2	PORTA EQUIPAMENTO EQUIPADO COM DOIS MÓDULOS INTERRUPTORES SIMPLES (2 SEÇÕES) INSTALADO A h=1,00m DO PISO PRONTO. REF.: STANDARD. FAB.: DUTOTEC OU EQUIVALENTE TÉCNICO.
S3	PORTA EQUIPAMENTO EQUIPADO COM TRÊS MÓDULOS INTERRUPTORES SIMPLES (2 SEÇÕES) INSTALADO A h=1,00m DO PISO PRONTO. REF.: STANDARD. FAB.: DUTOTEC OU EQUIVALENTE TÉCNICO.
S3w	PORTA EQUIPAMENTO EQUIPADO COM UM OU DOIS MÓDULOS INTERRUPTORES THREE–WAY(CONFORME INDICAÇÃO EM PROJETO) INSTALADO A h=1,10m DO PISO PRONTO. REF.: DUTOTEC OU EQUIVALENTE TÉCNICO.
S4w	PORTA EQUIPAMENTO EQUIPADO COM UM OU DOIS MÓDULOS INTERRUPTORES FOUR–WAY (CONFORME INDICAÇÃO EM PROJETO) INSTALADO A h=1,00m DO PISO PRONTO. REF.: STANDARD. FAB.: DUTOTEC OU EQUIVALENTE TÉCNICO.
	CAIXA DE PASSAGEM EM PVC, DE EMBUTIR, DIMENSÕES 10x10x5cm, COM TAMPA CEGA. INSTALADA A h=0,40m (EXCETO QUANDO INDICADO EM PLANTA BAIXA). REF.: TIGRE OU EQUIVALENTE TÉCNICO.
	INDICAÇÃO DE FIAÇÃO FASE, NEUTRO,RETORNO E TERRA RESPECTIVAMENTE. BITOLA INDICADA EM PROJETO.
	CONDULETE EM ALUMÍNIO: LINHA SUPERIOR: TIPO C, E, LB, LL; LINHA INFERIOR: TIPO T, LR, TB, X. (MESMO DIÂMETRO DA TUBULAÇÃO). FAB.: WETZEL OU EQUIVALENTE TÉCNICO.
	SAÍDA HORIZONTAL PARA ELETRODUTO EM ELETROCALHA. FAB.: MAXTIL OU EQUIVALENTE TÉCNICO.
	SAÍDA HORIZONTAL PARA ELETRODUTO EM PERFILADO. FAB.: MAXTIL OU EQUIVALENTE TÉCNICO.
	DUTO SIMPLES EM ALUMÍNIO, NA VERTICAL, FIXADO NA PAREDE. DIMENSÕES 73mm(L) X 25mm(H). REF.: STANDARD. FAB.: DUTOTEC OU EQUIVALENTE TÉCNICO.
	INDICAÇÃO DE PERFILADO PERFURADO METÁLICO 38x38mm. REF.: RP200 REAL PERFIL OU EQUIVALENTE TÉCNICO. MESMA INFRAESTRUTURA DO PROJETO ELÉTRICO DE FORÇA (TOMADAS).
	ELETROCALHA EM AÇO GALVANIZADO, LISA, COM TAMPA E SEM ABA, INSTALADA NO ENTREFORRO OU APARENTE. DIMENSÕES 200x100mm, EXCETO QUANDO INDICADO EM PLANTA BAIXA. FAB: MAXTIL OU EQUIVALENTE TÉCNICO. MESMA INFRAESTRUTURA DO PROJETO ELÉTRICO DE FORÇA (TOMADAS).
	CURVA DE 90° PARA ELETROCALHA EM AÇO GALVANIZADO, LISA, COM TAMPA E SEM ABA, INSTALADA NO ENTREFORRO OU APARENTE. DIMENSÕES 200x100mm, EXCETO QUANDO INDICADO EM PLANTA BAIXA. FAB: MAXTIL OU EQUIVALENTE TÉCNICO.
	TÊ HORIZONTAL 90° PARA ELETROCALHA EM AÇO GALVANIZADO, LISA, COM TAMPA E SEM ABA, INSTALADA NO ENTREFORRO OU APARENTE. DIMENSÕES 200x100mm, EXCETO QUANDO INDICADO EM PLANTA BAIXA. FAB: MAXTIL OU EQUIVALENTE TÉCNICO.
	CURVA DE INVERSÃO PARA ELETROCALHA EM AÇO GALVANIZADO, LISA, COM TAMPA E SEM ABA, INSTALADA NO ENTREFORRO OU APARENTE. DIMENSÕES 200x100mm, EXCETO QUANDO INDICADO EM PLANTA BAIXA. FAB: MAXTIL OU EQUIVALENTE TÉCNICO.
	TÊ VERTICAL DE DESCIDA PARA ELETROCALHA EM AÇO GALVANIZADO, LISA, COM TAMPA E SEM ABA, INSTALADA NO ENTREFORRO OU APARENTE. DIMENSÕES 200x100mm, EXCETO QUANDO INDICADO EM PLANTA BAIXA. FAB: MAXTIL OU EQUIVALENTE TÉCNICO.
TDESC	INDICAÇÃO DE TUBULAÇÃO QUE DESCE;
TSOBE	INDICAÇÃO DE TUBULAÇÃO QUE SOBE;
TPASS	INDICAÇÃO DE TUBULAÇÃO QUE PASSA;
TMUDA	INDICAÇÃO DE TUBULAÇÃO COM MUDANÇA DE NÍVEL.

NOTAS:

1 – TODA CONEXÃO CABO/BARRAMENTO E LIGAÇÃO PARA OS DISJUNTORES, INTERRUPTORES E TOMADAS DEVERÁ SER EXECUTADA ATRAVÉS TERMINAIS DE COMPRESSÃO APROPRIADOS DO TIPO OLHAL, AGULHA, GARFO, CONFORME O CASO, ESTANHANDO EM QUALQUER SITUAÇÃO A EXTREMIDADE DO CABO.

2 – TODOS OS CABOS DAS INSTALAÇÕES ELÉTRICAS DEVERÃO SER IDENTIFICADOS EM SUAS EXTREMIDADES (QUADROS E TOMADAS) ATRAVÉS DE ANILHAS HELLERMAN COM A MESMA IDENTIFICAÇÃO DO PROJETO.

3 – A PARTIR DOS QUADROS ELETRICOS, TODA A DISTRIBUIÇÃO ELÉTRICA SERÁ EM CABOS COM BITOLA MÍNIMA DE 2,5 mm², CONDUTOR FLEXÍVEL DE COBRE, ISOLADO, COM COBERTURA; COMPOSTO TERMOFIXO NÃO HALOGENADO – 750V.

4 – O DIÂMETRO MÍNIMO DE ELETRODUTO A SER USADO É DE Ø3/4".

NOMENCLATURA DOS QUADROS

LEG.	CÓDIGO	DESCRIÇÃO
1	QDL.C00.00.01	QUADRO DE DISTRIBUIÇÃO DE ILUMINAÇÃO – TÉRREO
2	QDF.C00.00.02	QUADRO DE DISTRIBUIÇÃO DE FORÇA 01 – TÉRREO
3	QDF.C00.00.03	QUADRO DE DISTRIBUIÇÃO DE FORÇA 02 – TÉRREO
4	QNB.C00.00.04	QUADRO DE DISTRIBUIÇÃO DE FORÇA ININTERRUPTA 01 – TÉRREO
5	QNB.C00.00.05	QUADRO DE DISTRIBUIÇÃO DE FORÇA ININTERRUPTA 02 – TÉRREO
6	QNB.C00.00.06	QUADRO DE DISTRIBUIÇÃO DE FORÇA ININTERRUPTA 03 – TÉRREO
7	QNB.C00.00.07	QUADRO DE DISTRIBUIÇÃO DE FORÇA ININTERRUPTA 04 – TÉRREO
8	QDL.C00.01.08	QUADRO DE DISTRIBUIÇÃO DE ILUMINAÇÃO – PAV. SUPERIOR
9	QDF.C00.01.09	QUADRO DE DISTRIBUIÇÃO DE FORÇA – PAV. SUPERIOR
10	QNB.C00.01.10	QUADRO DE DISTRIBUIÇÃO DE FORÇA ININTERRUPTA 01 – PAV. SUPERIOR
11	QNB.C00.01.11	QUADRO DE DISTRIBUIÇÃO DE FORÇA ININTERRUPTA 02 – PAV. SUPERIOR
12	QNB.C00.01.12	QUADRO DE DISTRIBUIÇÃO DE FORÇA ININTERRUPTA 03 – PAV. SUPERIOR
13	QNB.C00.01.13	QUADRO DE DISTRIBUIÇÃO DE FORÇA ININTERRUPTA 04 – PAV. SUPERIOR
14	QNB.C00.01.14	QUADRO DE DISTRIBUIÇÃO DE FORÇA ININTERRUPTA 05 – PAV. SUPERIOR
15	QNB.C00.01.15	QUADRO DE DISTRIBUIÇÃO DE FORÇA ININTERRUPTA 06 – PAV. SUPERIOR
16	QDL.C00.02.16	QUADRO DE DISTRIBUIÇÃO DE ILUMINAÇÃO – PAV. TÉCNICO
17	QDF.C00.02.17	QUADRO DE DISTRIBUIÇÃO DE FORÇA – PAV. TÉCNICO
18	QEX.C00.02.18	QUADRO DE FORÇA DE EXAUSTÃO – PAV. TÉCNICO
19	QAC.C00.00.19	QUADRO DE FORÇA DE CLIMATIZAÇÃO – TÉRREO
20	QAC.C00.00.20	QUADRO DE FORÇA DE CLIMATIZAÇÃO – TÉRREO
21	QAC.C00.01.21	QUADRO DE FORÇA DE CLIMATIZAÇÃO 01 – PAV. SUPERIOR
22	QAC.C00.01.22	QUADRO DE FORÇA DE CLIMATIZAÇÃO 02 – PAV. SUPERIOR
23	QAC.C00.02.23	QUADRO DE FORÇA DE CLIMATIZAÇÃO 01 – PAV. TÉCNICO
24	QAC.C00.02.24	QUADRO DE FORÇA DE CLIMATIZAÇÃO 02 – PAV. TÉCNICO
25	QAC.C00.02.25	QUADRO DE FORÇA DE CLIMATIZAÇÃO 03 – PAV. TÉCNICO
26	PNB.C00.02.26	PAINEL GERAL DE DISTRIBUIÇÃO ININTERRUPTA 01 – PAV. TÉCNICO
27	PNB.C00.02.27	PAINEL GERAL DE DISTRIBUIÇÃO ININTERRUPTA 02 – PAV. TÉCNICO
28	PNB.C00.02.28	PAINEL GERAL DE DISTRIBUIÇÃO ININTERRUPTA 03 – PAV. TÉCNICO
29	PBT.C00.02.29	PAINEL GERAL DE DISTRIBUIÇÃO EMERGENCIAL – PAV. TÉCNICO

QQQ.EEE.00.00 — Nº SEQUENCIAL
PAVIMENTO
COD. EDIFICAÇÃO
TIPO DE QUADRO

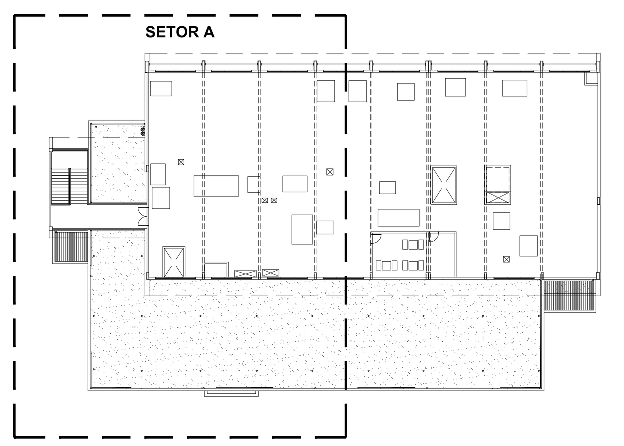

SETORIZAÇÃO
SEM ESCALA

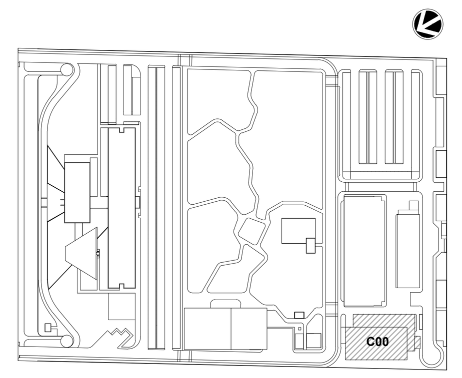

LOCALIZAÇÃO
SEM ESCALA

LEG. EDIFICAÇÕES:
C00 - ENSINO E PESQUISA

REV	DESCRIÇÃO	REVISADO POR	RESP. TÉCNICO	DATA
R02	ATENDENDO A COMENTÁRIOS	THIAGO ALVES	FELIPE BARRETO	JANEIRO 2021
R01	ATENDENDO A COMENTÁRIOS	THIAGO ALVES	FELIPE BARRETO	DEZEMBRO 2020
R00	EMISSÃO INICIAL	THIAGO ALVES	FELIPE BARRETO	SETEMBRO 2020

DOCUMENTOS DE REFERÊNCIA:

PLANO DE COMISSIONAMENTO - 30000393-03-OS5-G00-GRL-PL-0001
CADERNO DE ENCARGOS E ESPECIFICAÇÕES - 30000393-03-OS8-C00-GRL-CE-1001
MEMÓRIA DE CÁLCULO - 30000393-03-OS8-C00-ELE-MC-1001
MEMORIAL DESCRITIVO - 30000393-03-OS8-C00-ELE-MD-1001

ARCHITECTUS
R. Canuto de Aguiar, n.1401
Tel: (85)3456 5000
fiocruzrondonia@gmail.com

Ministério da Saúde
FIOCRUZ
Fundação Oswaldo Cruz
Coordenação Geral de Infraestrutura dos Campi
Departamento de Projetos e Obras

Nº DO CONTRATO: 031/2019-COGIC
PROCESSO: 25389.000189/2017-19
COORDENADOR DA META: MARLY ZIED
FISCAL DE CONTRATO: TAMIRES PAZ
NOME DO ARQUIVO GED: **30000393-03-OS8-C00-ELE-DE-1011-R02**
NOME DO PRÉDIO / ÁREA: **CAMPUS FIOCRUZ RONDÔNIA ENSINO E PESQUISA**
Nº PRÉDIO: 602
CAMPUS: RONDÔNIA
SETOR: EDIFICAÇÃO
OBJETIVO: CONSTRUÇÃO
Nº DA META: 2017.027
O.E. / O.R.:
NOME DO ARQUIVO SIENGE:
TIPO DE PROJETO / SUBTIPO DE PROJETO: ELÉTRICA
FASE: PROJETO EXECUTIVO
TÍTULO DA PRANCHA: **ILUMINAÇÃO PL. BAIXA PAV. TÉCNICO - SETOR A**
DATA: JANEIRO 2021
ESCALA: INDICADA
COORDENADOR: ALEXANDRE LANDIM
RESPONSÁVEL TÉCNICO: FELIPE BARRETO
CO-RESPONSÁVEL TÉCNICO:
EQUIPE: ARCHITECTUS

ELE-1011

PRANCHA A0 - 1189 x 841mm

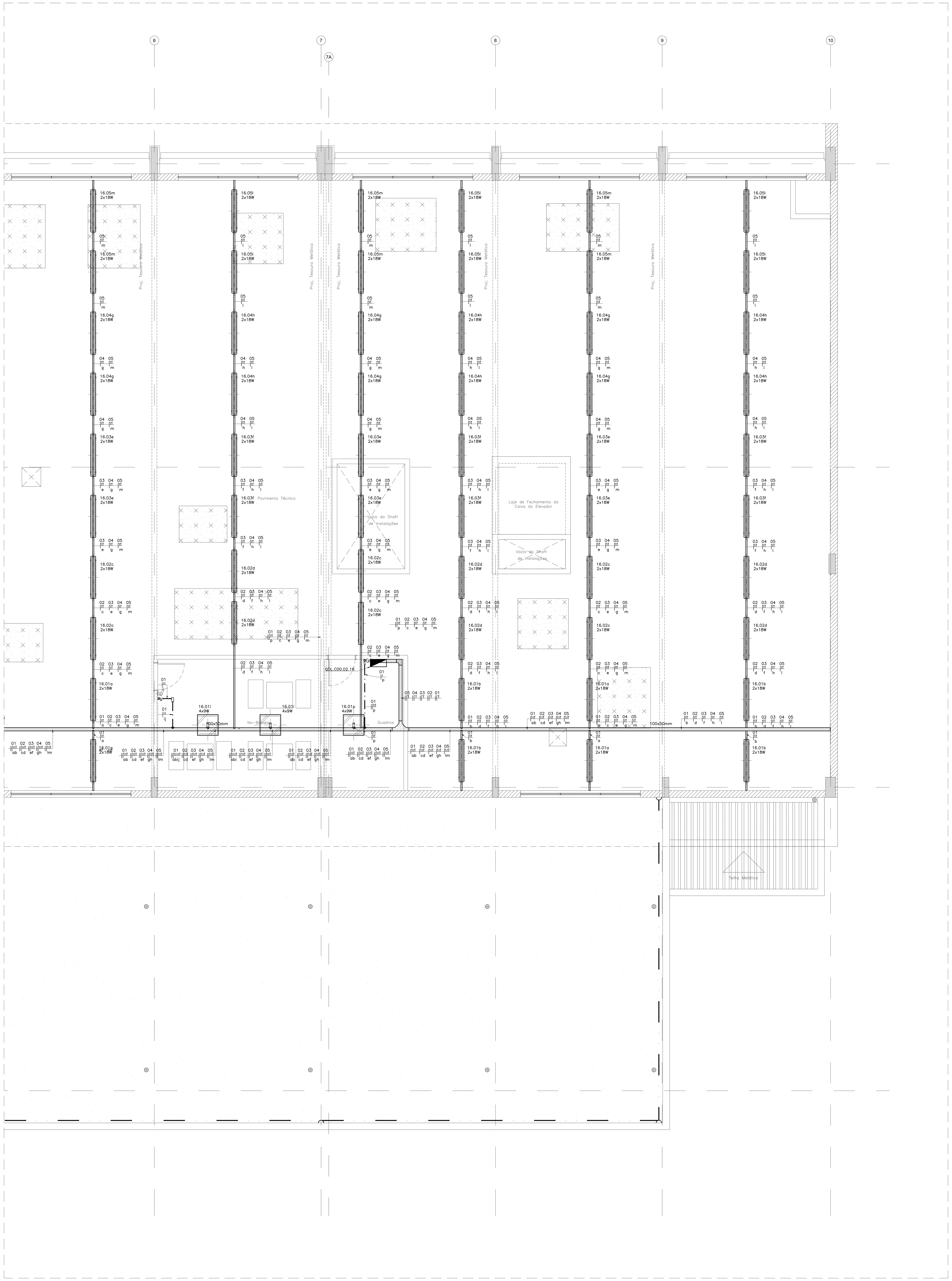

01 BLOCO DE ENSINO E PESQUISA
PL. BAIXA PAV. TÉCNICO - SETOR B
ESCALA 1:50

LEGENDA

SÍMBOLO	DESCRIÇÃO
	LUMINÁRIA HERMÉTICA DE SOBREPOR PARA LÂMPADAS LED T8 (2x18W). CORPO EM POLICARBONATO INJETADO NA COR CINZA MICROTEXTURIZADA. DIFUSOR EXTERNO EM POLICARBONATO TRANSPARENTE MICROTEXTURIZADO (PRISMÁTICO). REF.: CHT01-S232. FAB.: LUMICENTER OU EQUIVALENTE TÉCNICO.
	LUMINÁRIA HERMÉTICA DE EMBUTIR PARA LÂMPADAS LED T8 (2x18W). CORPO EM CHAPA DE AÇO. ACABAMENTO NA COR BRANCA MICROTEXTURIZADO. REFLETOR EM ALUMÍNIO ALTO BRILHO. DIFUSOR COM PROTEÇÃO FRONTAL EM VIDRO TRANSPARENTE TEMPERADO COM BORRACHA PARA VEDAÇÃO. REF.: CHT02-E232. FAB.: LUMICENTER OU EQUIVALENTE TÉCNICO.
	LUMINÁRIA HERMÉTICA DE EMBUTIR PARA LÂMPADAS LED T8 (4x9W). CORPO EM CHAPA DE AÇO. ACABAMENTO NA COR BRANCA MICROTEXTURIZADO. REFLETOR EM ALUMÍNIO ALTO BRILHO. DIFUSOR COM PROTEÇÃO FRONTAL EM VIDRO TRANSPARENTE TEMPERADO COM BORRACHA PARA VEDAÇÃO. REF.: CHT02-E416. FAB.: LUMICENTER OU EQUIVALENTE TÉCNICO.
	LUMINÁRIA DE EMBUTIR PARA LÂMPADAS LED T8 (4x9W). CORPO EM CHAPA DE AÇO. ACABAMENTO EM TINTA NA COR BRANCA MICROTEXTURIZADA. ALETAS E REFLETORES PARABÓLICOS EM ALUMÍNIO. REF.: CAA01-E416. FAB.: LUMICENTER OU EQUIVALENTE TÉCNICO.
	LUMINÁRIA DE EMBUTIR PARA LÂMPADAS LED T8 (2x9W). CORPO EM CHAPA DE AÇO. ACABAMENTO EM TINTA NA COR BRANCO MICROTEXTURIZADO. DIFUSOR TRANSLÚCIDO. REF.: CHT10-E216ACL. FAB.: LUMICENTER OU EQUIVALENTE TÉCNICO.
	LUMINÁRIA DE SOBREPOR PARA LÂMPADAS LED T8 (2x9W). CORPO EM CHAPA DE AÇO. ACABAMENTO EM TINTA NA COR BRANCO MICROTEXTURIZADO. DIFUSOR TRANSLÚCIDO. REF.: CHT10-S216ACL. FAB.: LUMICENTER OU EQUIVALENTE TÉCNICO.
	SENSOR DE PRESENÇA INSTALADO NO TETO, PRÓXIMO A LUMINÁRIA. REF.: 6110 09. FAB.: PIAL LEGRAND OU EQUIVALENTE TÉCNICO.
	QUADRO METÁLICO DE SOBREPOR INSTALADO A 1,50m (DO EIXO AO PISO). REF.: ARTU L. FAB.: ABB OU EQUIVALENTE TÉCNICO.
	ELETRODUTO EM PVC ROSCÁVEL RÍGIDO, BITOLA MÍNIMA Ø3/4", EMBUTIDO NA PAREDE. FAB.: TIGRE OU EQUIVALENTE TÉCNICO.
	ELETRODUTO EM AÇO GALVANIZADO, BITOLA MÍNIMA Ø3/4", INSTALADO DE FORMA APARENTE OU NO ENTREFORRO. FAB.: ELECON OU EQUIVALENTE TÉCNICO.
S	INTERRUPTOR SIMPLES (1 SEÇÃO) INSTALADO EM CAIXA DE PVC 4x2", EMBUTIDO NA PAREDE, h=1,00m DO PISO PRONTO. FAB.: PIAL LEGRAND OU EQUIVALENTE TÉCNICO.
S2	INTERRUPTOR DUPLO (2 SEÇÕES) INSTALADO EM CAIXA DE PVC 4x2", EMBUTIDO NA PAREDE, h=1,00m DO PISO PRONTO. FAB.: PIAL LEGRAND OU EQUIVALENTE TÉCNICO.
S2	INTERRUPTOR DUPLO (2 SEÇÕES) INSTALADO EM CONDULETE, h=1,00m DO PISO PRONTO. FAB.: PIAL LEGRAND OU EQUIVALENTE TÉCNICO.
S	INTERRUPTOR SIMPLES (1 SEÇÃO) INSTALADO EM CONDULETE, h=1,00m DO PISO PRONTO. FAB.: PIAL LEGRAND OU EQUIVALENTE TÉCNICO.
S	PORTA EQUIPAMENTO EQUIPADO COM UM MÓDULO INTERRUPTOR SIMPLES (1 SEÇÃO) INSTALADO A h=1,00m DO PISO PRONTO. REF.: STANDARD. FAB.: DUTOTEC OU EQUIVALENTE TÉCNICO.
S2	PORTA EQUIPAMENTO EQUIPADO COM DOIS MÓDULOS INTERRUPTORES SIMPLES (2 SEÇÕES) INSTALADO A h=1,00m DO PISO PRONTO. REF.: STANDARD. FAB.: DUTOTEC OU EQUIVALENTE TÉCNICO.
S3	PORTA EQUIPAMENTO EQUIPADO COM TRÊS MÓDULOS INTERRUPTORES SIMPLES (2 SEÇÕES) INSTALADO A h=1,00m DO PISO PRONTO. REF.: STANDARD. FAB.: DUTOTEC OU EQUIVALENTE TÉCNICO.
S3w	PORTA EQUIPAMENTO EQUIPADO COM UM OU DOIS MÓDULOS INTERRUPTORES THREE-WAY(CONFORME INDICAÇÃO EM PROJETO) INSTALADO A h=1,10m DO PISO PRONTO. REF.: DUTOTEC OU EQUIVALENTE TÉCNICO.
S4w	PORTA EQUIPAMENTO EQUIPADO COM UM OU DOIS MÓDULOS INTERRUPTORES FOUR-WAY (CONFORME INDICAÇÃO EM PROJETO) INSTALADO A h=1,00m DO PISO PRONTO. REF.: STANDARD. FAB.: DUTOTEC OU EQUIVALENTE TÉCNICO.
	CAIXA DE PASSAGEM EM PVC, DE EMBUTIR, DIMENSÕES 10x10x5cm, COM TAMPA CEGA. INSTALADA A h=0,40m (EXCETO QUANDO INDICADO EM PLANTA BAIXA). REF.: TIGRE OU EQUIVALENTE TÉCNICO.
	INDICAÇÃO DE FIAÇÃO FASE, NEUTRO,RETORNO E TERRA RESPECTIVAMENTE. BITOLA INDICADA EM PROJETO.
	CONDULETE EM ALUMÍNIO: LINHA SUPERIOR: TIPO C, E, LB, LL; LINHA INFERIOR: TIPO T, LR, TB, X. (MESMO DIÂMETRO DA TUBULAÇÃO). FAB.: WETZEL OU EQUIVALENTE TÉCNICO.
	SAÍDA HORIZONTAL PARA ELETRODUTO EM ELETROCALHA. FAB.: MAXTIL OU EQUIVALENTE TÉCNICO.
	SAÍDA HORIZONTAL PARA ELETRODUTO EM PERFILADO. FAB.: MAXTIL OU EQUIVALENTE TÉCNICO.
	DUTO SIMPLES EM ALUMÍNIO, NA VERTICAL, FIXADO NA PAREDE. DIMENSÕES 73mm(L) X 25mm(H). REF.: STANDARD. FAB.: DUTOTEC OU EQUIVALENTE TÉCNICO.
	INDICAÇÃO DE PERFILADO PERFURADO METÁLICO 38x38mm. REF.: RP200 REAL PERFIL OU EQUIVALENTE TÉCNICO. MESMA INFRAESTRUTURA DO PROJETO ELÉTRICO DE FORÇA (TOMADAS).
	ELETROCALHA EM AÇO GALVANIZADO, LISA, COM TAMPA E SEM ABA, INSTALADA NO ENTREFORRO OU APARENTE. DIMENSÕES 200x100mm, EXCETO QUANDO INDICADO EM PLANTA BAIXA. FAB: MAXTIL OU EQUIVALENTE TÉCNICO. MESMA INFRAESTRUTURA DO PROJETO ELÉTRICO DE FORÇA (TOMADAS).
	CURVA DE 90° PARA ELETROCALHA EM AÇO GALVANIZADO, LISA, COM TAMPA E SEM ABA, INSTALADA NO ENTREFORRO OU APARENTE. DIMENSÕES 200x100mm, EXCETO QUANDO INDICADO EM PLANTA BAIXA. FAB: MAXTIL OU EQUIVALENTE TÉCNICO.
	TÊ HORIZONTAL 90° PARA ELETROCALHA EM AÇO GALVANIZADO, LISA, COM TAMPA E SEM ABA, INSTALADA NO ENTREFORRO OU APARENTE. DIMENSÕES 200x100mm, EXCETO QUANDO INDICADO EM PLANTA BAIXA. FAB: MAXTIL OU EQUIVALENTE TÉCNICO.
	CURVA DE INVERSÃO PARA ELETROCALHA EM AÇO GALVANIZADO, LISA, COM TAMPA E SEM ABA, INSTALADA NO ENTREFORRO OU APARENTE. DIMENSÕES 200x100mm, EXCETO QUANDO INDICADO EM PLANTA BAIXA. FAB: MAXTIL OU EQUIVALENTE TÉCNICO.
	TÊ VERTICAL DE DESCIDA PARA ELETROCALHA EM AÇO GALVANIZADO, LISA, COM TAMPA E SEM ABA, INSTALADA NO ENTREFORRO OU APARENTE. DIMENSÕES 200x100mm, EXCETO QUANDO INDICADO EM PLANTA BAIXA. FAB: MAXTIL OU EQUIVALENTE TÉCNICO.
TDESC	INDICAÇÃO DE TUBULAÇÃO QUE DESCE;
TSOBE	INDICAÇÃO DE TUBULAÇÃO QUE SOBE;
TPASS	INDICAÇÃO DE TUBULAÇÃO QUE PASSA;
TMUDA	INDICAÇÃO DE TUBULAÇÃO COM MUDANÇA DE NÍVEL.

NOTAS:

1 – TODA CONEXÃO CABO/BARRAMENTO E LIGAÇÃO PARA OS DISJUNTORES, INTERRUPTORES E TOMADAS DEVERÁ SER EXECUTADA ATRAVÉS TERMINAIS DE COMPRESSÃO APROPRIADOS DO TIPO OLHAL, AGULHA, GARFO, CONFORME O CASO, ESTANHANDO EM QUALQUER SITUAÇÃO A EXTREMIDADE DO CABO.

2 – TODOS OS CABOS DAS INSTALAÇÕES ELÉTRICAS DEVERÃO SER IDENTIFICADOS EM SUAS EXTREMIDADES (QUADROS E TOMADAS) ATRAVÉS DE ANILHAS HELLERMAN COM A MESMA IDENTIFICAÇÃO DO PROJETO.

3 – A PARTIR DOS QUADROS ELETRICOS, TODA A DISTRIBUIÇÃO ELÉTRICA SERÁ EM CABOS COM BITOLA MÍNIMA DE 2,5 mm², CONDUTOR FLEXÍVEL DE COBRE, ISOLADO, COM COBERTURA; COMPOSTO TERMOFIXO NÃO HALOGENADO – 750V.

4 – O DIÂMETRO MÍNIMO DE ELETRODUTO A SER USADO É DE Ø3/4".

NOMENCLATURA DOS QUADROS

LEG.	CÓDIGO	DESCRIÇÃO
1	QDL.C00.00.01	QUADRO DE DISTRIBUIÇÃO DE ILUMINAÇÃO – TÉRREO
2	QDF.C00.00.02	QUADRO DE DISTRIBUIÇÃO DE FORÇA 01 – TÉRREO
3	QDF.C00.00.03	QUADRO DE DISTRIBUIÇÃO DE FORÇA 02 – TÉRREO
4	QNB.C00.00.04	QUADRO DE DISTRIBUIÇÃO DE FORÇA ININTERRUPTA 01 – TÉRREO
5	QNB.C00.00.05	QUADRO DE DISTRIBUIÇÃO DE FORÇA ININTERRUPTA 02 – TÉRREO
6	QNB.C00.00.06	QUADRO DE DISTRIBUIÇÃO DE FORÇA ININTERRUPTA 03 – TÉRREO
7	QNB.C00.00.07	QUADRO DE DISTRIBUIÇÃO DE FORÇA ININTERRUPTA 04 – TÉRREO
8	QDL.C00.01.08	QUADRO DE DISTRIBUIÇÃO DE ILUMINAÇÃO – PAV. SUPERIOR
9	QDF.C00.01.09	QUADRO DE DISTRIBUIÇÃO DE FORÇA – PAV. SUPERIOR
10	QNB.C00.01.10	QUADRO DE DISTRIBUIÇÃO DE FORÇA ININTERRUPTA 01 – PAV. SUPERIOR
11	QNB.C00.01.11	QUADRO DE DISTRIBUIÇÃO DE FORÇA ININTERRUPTA 02 – PAV. SUPERIOR
12	QNB.C00.01.12	QUADRO DE DISTRIBUIÇÃO DE FORÇA ININTERRUPTA 03 – PAV. SUPERIOR
13	QNB.C00.01.13	QUADRO DE DISTRIBUIÇÃO DE FORÇA ININTERRUPTA 04 – PAV. SUPERIOR
14	QNB.C00.01.14	QUADRO DE DISTRIBUIÇÃO DE FORÇA ININTERRUPTA 05 – PAV. SUPERIOR
15	QNB.C00.01.15	QUADRO DE DISTRIBUIÇÃO DE FORÇA ININTERRUPTA 06 – PAV. SUPERIOR
16	QDL.C00.02.16	QUADRO DE DISTRIBUIÇÃO DE ILUMINAÇÃO – PAV. TÉCNICO
17	QDF.C00.02.17	QUADRO DE DISTRIBUIÇÃO DE FORÇA – PAV. TÉCNICO
18	QEX.C00.02.18	QUADRO DE FORÇA DE EXAUSTÃO – PAV. TÉCNICO
19	QAC.C00.00.19	QUADRO DE FORÇA DE CLIMATIZAÇÃO – TÉRREO
20	QAC.C00.00.20	QUADRO DE FORÇA DE CLIMATIZAÇÃO – TÉRREO
21	QAC.C00.01.21	QUADRO DE FORÇA DE CLIMATIZAÇÃO 01 – PAV. SUPERIOR
22	QAC.C00.01.22	QUADRO DE FORÇA DE CLIMATIZAÇÃO 02 – PAV. SUPERIOR
23	QAC.C00.02.23	QUADRO DE FORÇA DE CLIMATIZAÇÃO 01 – PAV. TÉCNICO
24	QAC.C00.02.24	QUADRO DE FORÇA DE CLIMATIZAÇÃO 02 – PAV. TÉCNICO
25	QAC.C00.02.25	QUADRO DE FORÇA DE CLIMATIZAÇÃO 03 – PAV. TÉCNICO
26	PNB.C00.02.26	PAINEL GERAL DE DISTRIBUIÇÃO ININTERRUPTA 01 – PAV. TÉCNICO
27	PNB.C00.02.27	PAINEL GERAL DE DISTRIBUIÇÃO ININTERRUPTA 02 – PAV. TÉCNICO
28	PNB.C00.02.28	PAINEL GERAL DE DISTRIBUIÇÃO ININTERRUPTA 03 – PAV. TÉCNICO
29	PBT.C00.02.29	PAINEL GERAL DE DISTRIBUIÇÃO EMERGENCIAL – PAV. TÉCNICO

QQQ.EEE.00.00 ← Nº SEQUENCIAL
PAVIMENTO
COD. EDIFICAÇÃO
TIPO DE QUADRO

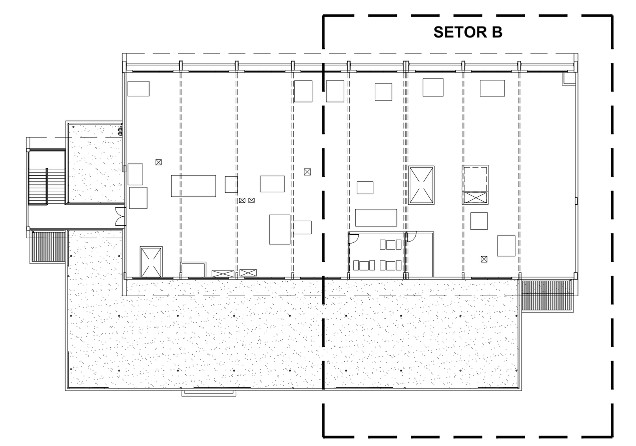

SETORIZAÇÃO
SEM ESCALA

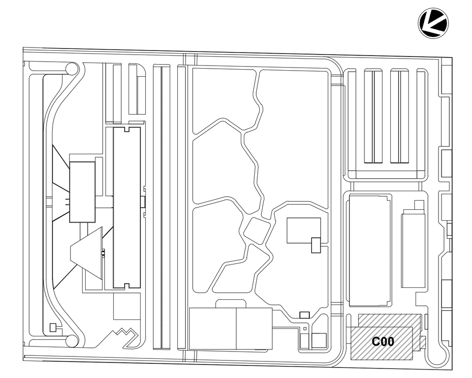

LOCALIZAÇÃO
SEM ESCALA

LEG. EDIFICAÇÕES:
C00 - ENSINO E PESQUISA

REV	DESCRIÇÃO	REVISADO POR	RESP. TÉCNICO	DATA
R01	ATENDENDO A COMENTÁRIOS	THIAGO ALVES	FELIPE BARRETO	DEZEMBRO 2020
R00	EMISSÃO INICIAL	THIAGO ALVES	FELIPE BARRETO	SETEMBRO 2020

DOCUMENTOS DE REFERÊNCIA:

PLANO DE COMISSIONAMENTO - 30000393-03-OS5-G00-GRL-PL-0001
CADERNO DE ENCARGOS E ESPECIFICAÇÕES - 30000393-03-OS8-C00-GRL-CE-1001
MEMÓRIA DE CÁLCULO - 30000393-03-OS8-C00-ELE-MC-1001
MEMORIAL DESCRITIVO - 30000393-03-OS8-C00-ELE-MD-1001

ARCHITECTUS
R. Canuto de Aguiar, n.1401
Tel: (85)3456 5000
fiocruzrondonia@gmail.com

Ministério da Saúde
FIOCRUZ
Fundação Oswaldo Cruz
Coordenação Geral de Infraestrutura dos Campi
Departamento de Projetos e Obras

Nº DO CONTRATO: 031/2019-COGIC
PROCESSO: 25389.000189/2017-19
COORDENADOR DA META: MARLY ZIED
FISCAL DE CONTRATO: TAMIRES PAZ
NOME DO ARQUIVO GED: **30000393-03-OS8-C00-ELE-DE-1012-R01**
NOME DO PRÉDIO / ÁREA: **CAMPUS FIOCRUZ RONDÔNIA ENSINO E PESQUISA**
Nº PRÉDIO: 602
CAMPUS: RONDÔNIA
SETOR: EDIFICAÇÃO
OBJETIVO: CONSTRUÇÃO
Nº DA META: 2017.027
O.E. / O.R.:
NOME DO ARQUIVO SIENGE:
TIPO DE PROJETO / SUBTIPO DE PROJETO: ELÉTRICA
FASE: PROJETO EXECUTIVO
TÍTULO DA PRANCHA: **ILUMINAÇÃO PL. BAIXA PAV. TÉCNICO - SETOR B**
DATA: DEZEMBRO 2020
ESCALA: INDICADA
COORDENADOR: ALEXANDRE LANDIM
RESPONSÁVEL TÉCNICO: FELIPE BARRETO
CO-RESPONSÁVEL TÉCNICO:
EQUIPE: ARCHITECTUS

ELE-1012

PRANCHA A0 - 1189 x 841mm

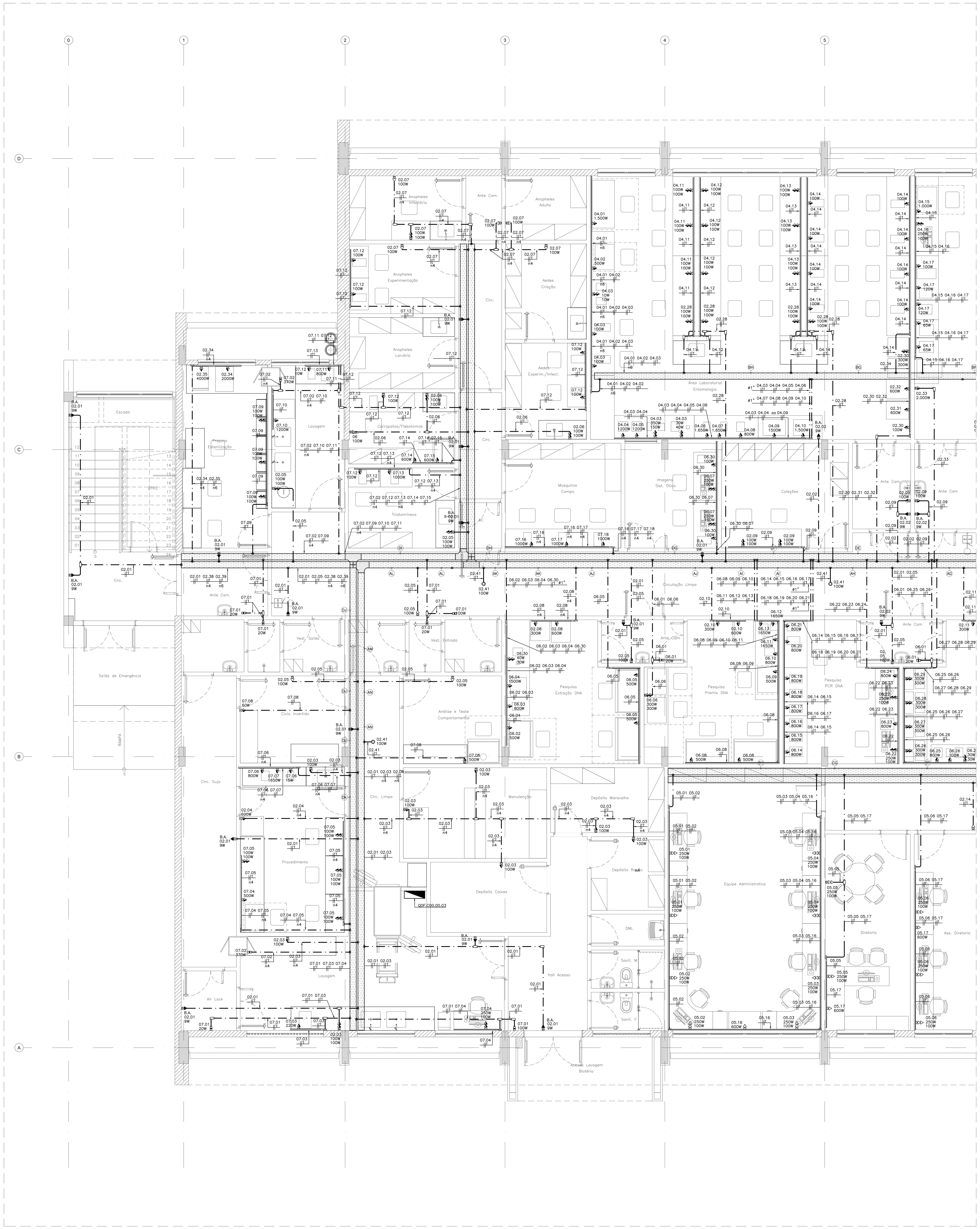

01 BLOCO DE ENSINO E PESQUISA
PL. BAIXA PAV. TÉRREO - SETOR A
ESCALA 1:50

LEGENDA DE FIAÇÃO - QDF.C00.00.02

LEGENDA DE FIAÇÃO - QNB.C00.00.04

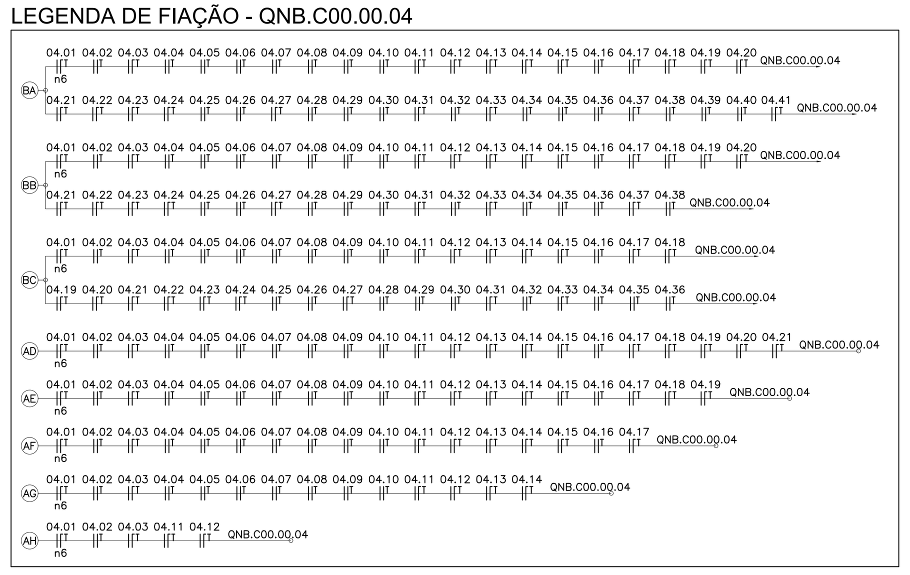

LEGENDA DE FIAÇÃO - QNB.C00.00.05

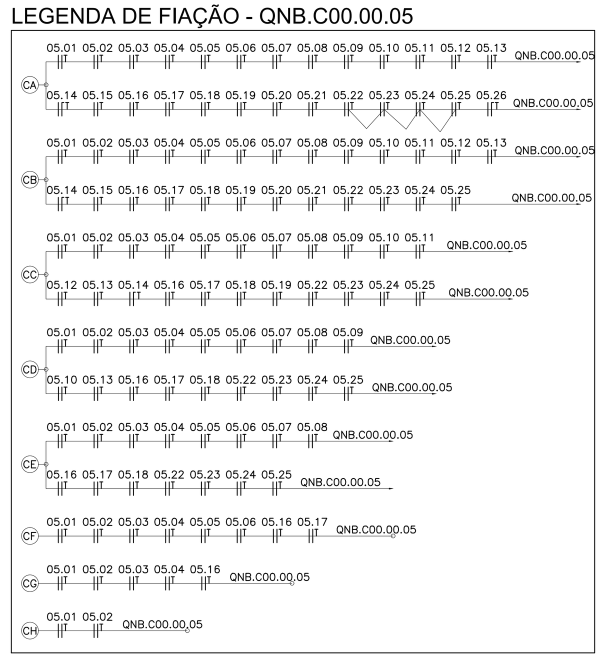

LEGENDA DE FIAÇÃO - QNB.C00.00.06/QNB.C00.00.07

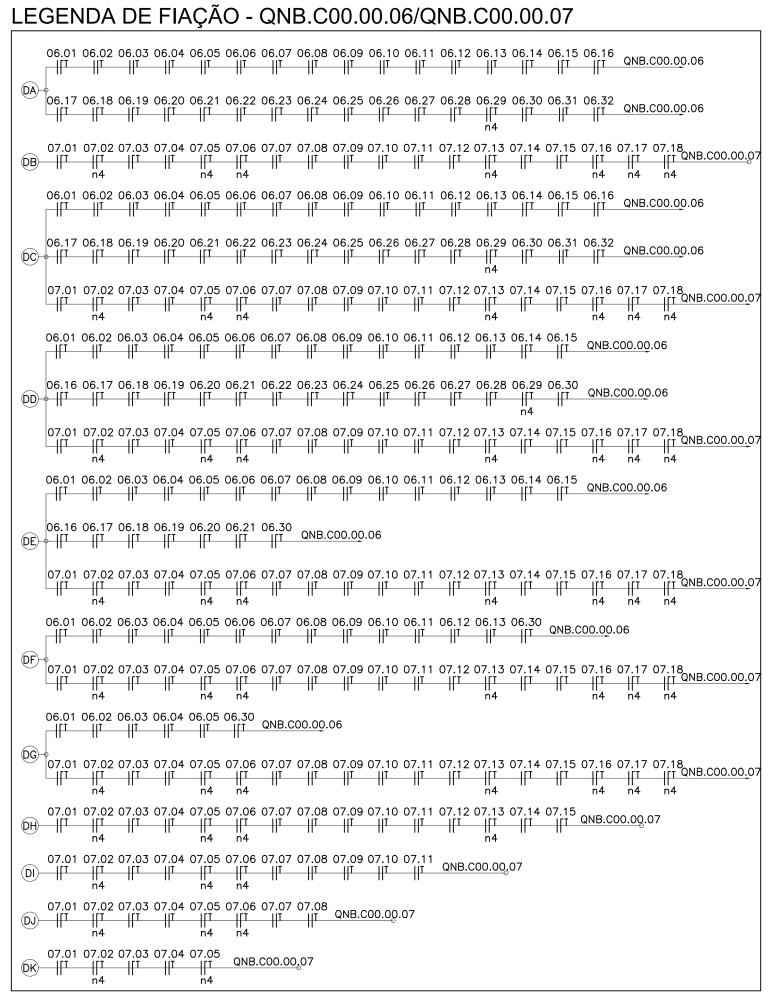

LEGENDA

SÍMBOLO	DESCRIÇÃO
	QUADRO TIPO METÁLICO DE SOBREPOR INSTALADO A 1,50m (DO EIXO AO PISO). REF.: ARTU L. FAB.: ABB OU EQUIVALENTE TÉCNICO.
	ELETRODUTO EM PVC ROSCÁVEL RÍGIDO, BITOLA MÍNIMA Ø3/4", EMBUTIDO NA PAREDE. FAB.: TIGRE OU EQUIVALENTE TÉCNICO.
	ELETRODUTO EM AÇO GALVANIZADO, BITOLA MÍNIMA Ø3/4", INSTALADO DE FORMA APARENTE OU NO ENTREFORRO. FAB.: ELECON OU EQUIVALENTE TÉCNICO.
	ELETRODUTO EM PVC ROSCÁVEL RÍGIDO, BITOLA MÍNIMA Ø1", INSTALADO EMBUTIDO NO PISO. FAB.: TIGRE OU EQUIVALENTE TÉCNICO.
	CONDULETE EM ALUMÍNIO: LINHA SUPERIOR: TIPO C, E, LB, LL; LINHA INFERIOR: TIPO T, LR, TB, X. (MESMO DIÂMETRO DA TUBULAÇÃO). FAB.: WETZEL OU EQUIVALENTE TÉCNICO.
	INDICAÇÃO DE TOMADA BAIXA (2P+T-20A), DE SOBREPOR, INSTALADO EM CONDULETE DE ALUMÍNIO 4"x2" A 2,40m DO PISO, EXCETO QUANDO INDICADO EM PLANTA BAIXA. FAB.: PIAL LEGRAND OU EQUIVALENTE TÉCNICO.
	INDICAÇÃO DE TOMADA BAIXA (2P+T-20A), DE SOBREPOR, INSTALADO EM CONDULETE DE ALUMÍNIO 4"x2" A 1,00m DO PISO, EXCETO QUANDO INDICADO EM PLANTA BAIXA. FAB.: PIAL LEGRAND OU EQUIVALENTE TÉCNICO.
	INDICAÇÃO DE TOMADA BAIXA (2P+T-20A), DE SOBREPOR, INSTALADO EM CONDULETE DE ALUMÍNIO 4"x2" A 0,40m DO PISO, EXCETO QUANDO INDICADO EM PLANTA BAIXA. FAB.: PIAL LEGRAND OU EQUIVALENTE TÉCNICO.
	TOMADA (2P+T-20A), INSTALADA EM CONDULETE DE ALUMÍNIO 4"x2" NO ENTREFORRO. FAB.: PIAL LEGRAND OU EQUIVALENTE TÉCNICO.
	TOMADA DUPLA (2P+T-20A), INSTALADA EM CONDULETE DE ALUMÍNIO 4"x2" NO ENTREFORRO. FAB.: PIAL LEGRAND OU EQUIVALENTE TÉCNICO.
	TOMADA SIMPLES (2P+T-20A), EMBUTIDA NO FORRO, INSTALADA EM CAIXA DE PVC 4"x2". FAB.: PIAL LEGRAND OU EQUIVALENTE TÉCNICO.
	TOMADA DUPLA (2P+T-20A), EMBUTIDA NO FORRO, INSTALADA EM CAIXA DE PVC 4"x2". FAB.: PIAL LEGRAND OU EQUIVALENTE TÉCNICO.
	PORTA EQUIPAMENTO PARA TOMADA SIMPLES (2P+T-20A), INSTALADO EM DUTO DE ALUMÍNIO A 0,40m DO PISO. REF.: STANDARD. FAB.: DUTOTEC OU EQUIVALENTE TÉCNICO.
	PORTA EQUIPAMENTO PARA TOMADA DUPLA (2P+T-20A), INSTALADO EM DUTO DE ALUMÍNIO A 0,40m DO PISO. REF.: STANDARD. FAB.: DUTOTEC OU EQUIVALENTE TÉCNICO.
	PORTA EQUIPAMENTO PARA TOMADA SIMPLES (2P+T-20A), INSTALADO EM DUTO DE ALUMÍNIO A 1,00m DO PISO. REF.: STANDARD. FAB.: DUTOTEC OU EQUIVALENTE TÉCNICO.
	PORTA EQUIPAMENTO PARA TOMADA DUPLA (2P+T-20A), INSTALADO EM DUTO DE ALUMÍNIO A 1,00m DO PISO. REF.: STANDARD. FAB.: DUTOTEC OU EQUIVALENTE TÉCNICO.
	PORTA EQUIPAMENTO PARA TOMADA SIMPLES (2P+T-20A), INSTALADO EM DUTO DE ALUMÍNIO A 2,40m DO PISO. REF.: STANDARD. FAB.: DUTOTEC OU EQUIVALENTE TÉCNICO.
	PORTA EQUIPAMENTO PARA TOMADA STECK (2P+T-32A), INSTALADO EM DUTO DE ALUMÍNIO A 1,00m DO PISO. REF.: STANDARD. FAB.: DUTOTEC OU EQUIVALENTE TÉCNICO.
	TOMADA SIMPLES (2P+T-20A), INSTALADA EM CAIXA METALICA 4"X2" METÁLICA, EMBUTIDA NO PISO. REF.: PIAL LEGRAND OU EQUIVALENTE TÉCNICO.
	CAIXA DE PASSAGEM EM PVC, DE EMBUTIR, DIMENSÕES 10x10x5cm, COM TAMPA CEGA. INSTALADA A h=0,40m (EXCETO QUANDO INDICADO EM PLANTA BAIXA). REF.: TIGRE OU EQUIVALENTE TÉCNICO.
	DUTO DUPLO EM ALUMÍNIO, TIPO "D", PARA PASSAGEM DE CABOS DE REDE ESTRUTURADA E FORÇA (ELÉTRICA), FIXADO NA PAREDE OU NO MOBILIÁRIO. DIMENSÕES 73mm(L) X 45mm(H). REF.: STANDARD. FAB.: DUTOTEC OU EQUIVALENTE TÉCNICO.
	DUTO DUPLO EM ALUMÍNIO, TIPO "D", PARA PASSAGEM DE CABOS DE REDE ESTRUTURADA E FORÇA (ELÉTRICA), NA VERTICAL, FIXADO NA PAREDE. DIMENSÕES 73mm(L) X 45mm(H). REF.: STANDARD. FAB.: DUTOTEC OU EQUIVALENTE TÉCNICO.
	PARA PASSAGEM DE CABOS DE REDE ESTRUTURADA E FORÇA (ELÉTRICA). REF.: STANDARD. FAB.: DUTOTEC OU EQUIVALENTE TÉCNICO.
	INDICAÇÃO DE PERFILADO PERFURADO METÁLICO 38x38mm. REF.: RP200 REAL PERFIL OU EQUIVALENTE TÉCNICO. MESMA INFRAESTRUTURA DO PROJETO ELÉTRICO DE FORÇA (TOMADAS).
	SAÍDA LATERAL SIMPLES PARA PERFILADO. FAB.: MAXTIL OU EQUIVALENTE TÉCNICO.
	SAÍDA HORIZONTAL PARA ELETRODUTO EM ELETROCALHA. FAB.: MAXTIL OU EQUIVALENTE TÉCNICO.
	ELETROCALHA EM AÇO GALVANIZADO, LISA, COM TAMPA E SEM ABA, INSTALADA NO ENTREFORRO OU APARENTE. DIMENSÕES 200x100mm, EXCETO QUANDO INDICADO EM PLANTA BAIXA. FAB: MAXTIL OU EQUIVALENTE TÉCNICO. MESMA INFRAESTRUTURA DO PROJETO ELÉTRICO DE FORÇA (TOMADAS).
	CURVA HORIZONTAL 90° PARA ELETROCALHA EM AÇO GALVANIZADO, LISA, COM TAMPA E SEM ABA, INSTALADA NO ENTREFORRO OU APARENTE. DIMENSÕES INDICADAS EM PLANTA BAIXA. FAB: MAXTIL OU EQUIVALENTE TÉCNICO.
	TÊ HORIZONTAL 90° PARA ELETROCALHA EM AÇO GALVANIZADO, LISA, COM TAMPA E SEM ABA, INSTALADA NO ENTREFORRO OU APARENTE. DIMENSÕES 200x100mm, EXCETO QUANDO INDICADO EM PLANTA BAIXA. FAB: MAXTIL OU EQUIVALENTE TÉCNICO.
	CURVA DE INVERSÃO PARA ELETROCALHA EM AÇO GALVANIZADO, LISA, COM TAMPA E SEM ABA, INSTALADA NO ENTREFORRO OU APARENTE. DIMENSÕES 200x100mm, EXCETO QUANDO INDICADO EM PLANTA BAIXA. FAB: MAXTIL OU EQUIVALENTE TÉCNICO.
	TÊ VERTICAL DE DESCIDA PARA ELETROCALHA EM AÇO GALVANIZADO, LISA, COM TAMPA E SEM ABA, INSTALADA NO ENTREFORRO OU APARENTE. DIMENSÕES 200x100mm, EXCETO QUANDO INDICADO EM PLANTA BAIXA. FAB: MAXTIL OU EQUIVALENTE TÉCNICO.
TDESC	INDICAÇÃO DE TUBULAÇÃO QUE DESCE;
TSOBE	INDICAÇÃO DE TUBULAÇÃO QUE SOBE;
TPASS	INDICAÇÃO DE TUBULAÇÃO QUE PASSA;
TMUDA	INDICAÇÃO DE TUBULAÇÃO COM MUDANÇA DE NÍVEL.

NOTAS:

1 – TODA CONEXÃO CABO/BARRAMENTO E LIGAÇÃO PARA OS DISJUNTORES, INTERRUPTORES E TOMADAS DEVERÁ SER EXECUTADA ATRAVÉS TERMINAIS DE COMPRESSÃO APROPRIADOS DO TIPO OLHAL, AGULHA, GARFO, CONFORME O CASO, ESTANHANDO EM QUALQUER SITUAÇÃO A EXTREMIDADE DO CABO.

2 – TODOS OS CABOS DAS INSTALAÇÕES ELÉTRICAS DEVERÃO SER IDENTIFICADOS EM SUAS EXTREMIDADES (QUADROS E TOMADAS) ATRAVÉS DE ANILHAS HELLERMAN COM A MESMA IDENTIFICAÇÃO DO PROJETO.

3 – A PARTIR DOS QUADROS ELETRICOS, TODA A DISTRIBUIÇÃO ELÉTRICA SERÁ EM CABOS COM BITOLA MÍNIMA DE 2,5 mm², CONDUTOR FLEXÍVEL DE COBRE, ISOLADO, COM COBERTURA; COMPOSTO TERMOFIXO NÃO HALOGENADO – 750V.

4 – O DIÂMETRO MÍNIMO DE ELETRODUTO A SER USADO É DE Ø3/4".

NOMENCLATURA DOS QUADROS

LEG.	CÓDIGO	DESCRIÇÃO
1	QDL.C00.00.01	QUADRO DE DISTRIBUIÇÃO DE ILUMINAÇÃO – TÉRREO
2	QDF.C00.00.02	QUADRO DE DISTRIBUIÇÃO DE FORÇA 01 – TÉRREO
3	QDF.C00.00.03	QUADRO DE DISTRIBUIÇÃO DE FORÇA 02 – TÉRREO
4	QNB.C00.00.04	QUADRO DE DISTRIBUIÇÃO DE FORÇA ININTERRUPTA 01 – TÉRREO
5	QNB.C00.00.05	QUADRO DE DISTRIBUIÇÃO DE FORÇA ININTERRUPTA 02 – TÉRREO
6	QNB.C00.00.06	QUADRO DE DISTRIBUIÇÃO DE FORÇA ININTERRUPTA 03 – TÉRREO
7	QNB.C00.00.07	QUADRO DE DISTRIBUIÇÃO DE FORÇA ININTERRUPTA 04 – TÉRREO
8	QDL.C00.01.08	QUADRO DE DISTRIBUIÇÃO DE ILUMINAÇÃO – PAV. SUPERIOR
9	QDF.C00.01.09	QUADRO DE DISTRIBUIÇÃO DE FORÇA – PAV. SUPERIOR
10	QNB.C00.01.10	QUADRO DE DISTRIBUIÇÃO DE FORÇA ININTERRUPTA 01 – PAV. SUPERIOR
11	QNB.C00.01.11	QUADRO DE DISTRIBUIÇÃO DE FORÇA ININTERRUPTA 02 – PAV. SUPERIOR
12	QNB.C00.01.12	QUADRO DE DISTRIBUIÇÃO DE FORÇA ININTERRUPTA 03 – PAV. SUPERIOR
13	QNB.C00.01.13	QUADRO DE DISTRIBUIÇÃO DE FORÇA ININTERRUPTA 04 – PAV. SUPERIOR
14	QNB.C00.01.14	QUADRO DE DISTRIBUIÇÃO DE FORÇA ININTERRUPTA 05 – PAV. SUPERIOR
15	QNB.C00.01.15	QUADRO DE DISTRIBUIÇÃO DE FORÇA ININTERRUPTA 06 – PAV. SUPERIOR
16	QDL.C00.02.16	QUADRO DE DISTRIBUIÇÃO DE ILUMINAÇÃO – PAV. TÉCNICO
17	QDF.C00.02.17	QUADRO DE DISTRIBUIÇÃO DE FORÇA – PAV. TÉCNICO
18	QEX.C00.02.18	QUADRO DE FORÇA DE EXAUSTÃO – PAV. TÉCNICO
19	QAC.C00.00.19	QUADRO DE FORÇA DE CLIMATIZAÇÃO – TÉRREO
20	QAC.C00.00.20	QUADRO DE FORÇA DE CLIMATIZAÇÃO – TÉRREO
21	QAC.C00.01.21	QUADRO DE FORÇA DE CLIMATIZAÇÃO 01 – PAV. SUPERIOR
22	QAC.C00.01.22	QUADRO DE FORÇA DE CLIMATIZAÇÃO 02 – PAV. SUPERIOR
23	QAC.C00.02.23	QUADRO DE FORÇA DE CLIMATIZAÇÃO 01 – PAV. TÉCNICO
24	QAC.C00.02.24	QUADRO DE FORÇA DE CLIMATIZAÇÃO 02 – PAV. TÉCNICO
25	QAC.C00.02.25	QUADRO DE FORÇA DE CLIMATIZAÇÃO 03 – PAV. TÉCNICO
26	PNB.C00.02.26	PAINEL GERAL DE DISTRIBUIÇÃO ININTERRUPTA 01 – PAV. TÉCNICO
27	PNB.C00.02.27	PAINEL GERAL DE DISTRIBUIÇÃO ININTERRUPTA 02 – PAV. TÉCNICO
28	PNB.C00.02.28	PAINEL GERAL DE DISTRIBUIÇÃO ININTERRUPTA 03 – PAV. TÉCNICO
29	PBT.C00.02.29	PAINEL GERAL DE DISTRIBUIÇÃO EMERGENCIAL – PAV. TÉCNICO

QQQ.EEE.00.00 — Nº SEQUENCIAL
PAVIMENTO
COD. EDIFICAÇÃO
TIPO DE QUADRO

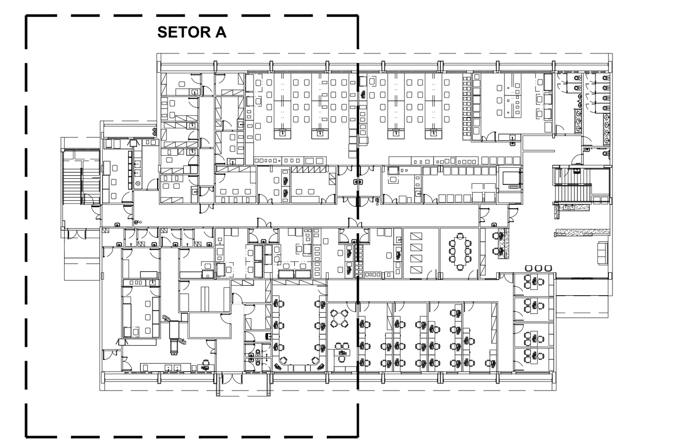

SETORIZAÇÃO
SEM ESCALA

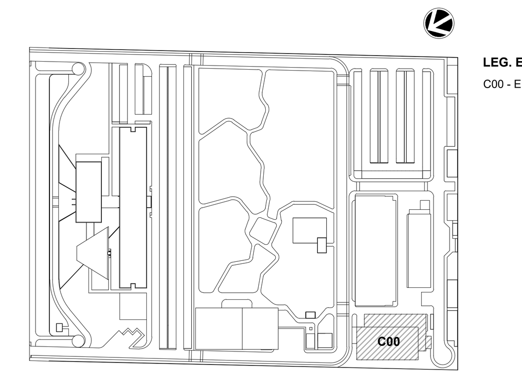

LEG. EDIFICAÇÕES:
C00 - ENSINO E PESQUISA

LOCALIZAÇÃO
SEM ESCALA

REV	DESCRIÇÃO	REVISADO POR	RESP. TÉCNICO	DATA
R01	ATENDENDO A COMENTÁRIOS	THIAGO ALVES	FELIPE BARRETO	DEZEMBRO 2020
R00	EMISSÃO INICIAL	THIAGO ALVES	FELIPE BARRETO	SETEMBRO 2020

DOCUMENTOS DE REFERÊNCIA:

PLANO DE COMISSIONAMENTO - 30000393-03-OS5-G00-GRL-PL-0001
CADERNO DE ENCARGOS E ESPECIFICAÇÕES - 30000393-03-OS8-C00-GRL-CE-1001
MEMÓRIA DE CÁLCULO - 30000393-03-OS8-C00-ELE-MC-1001
MEMORIAL DESCRITIVO - 30000393-03-OS8-C00-ELE-MD-1001

ARCHITECTUS
R. Canuto de Aguiar, n.1401 Tel: (85)3456 5000 fiocruzrondonia@gmail.com

Nº DO CONTRATO: 031/2019-COGIC
PROCESSO: 25389.000189/2017-19
COORDENADOR DA META: MARLY ZIED
FISCAL DE CONTRATO: TAMIRES PAZ
NOME DO ARQUIVO GED: 30000393-03-OS8-C00-ELE-DE-1013-R01

Ministério da Saúde
FIOCRUZ Fundação Oswaldo Cruz
Coordenação Geral de Infraestrutura dos Campi
Departamento de Projetos e Obras

NOME DO PRÉDIO / ÁREA: **CAMPUS FIOCRUZ RONDÔNIA ENSINO E PESQUISA**
Nº PRÉDIO: 602
CAMPUS: RONDÔNIA
SETOR: EDIFICAÇÃO
OBJETIVO: CONSTRUÇÃO
Nº DA META: 2017.027
O.E. / O.R.:
NOME DO ARQUIVO SIENGE:
TIPO DE PROJETO / SUBTIPO DE PROJETO: ELÉTRICA
FASE: PROJETO EXECUTIVO
TÍTULO DA PRANCHA: **FORÇA (TOMADAS) PL. BAIXA PAV. TÉRREO - SETOR A**
DATA: DEZEMBRO 2020
ESCALA: INDICADA
COORDENADOR: ALEXANDRE LANDIM
RESPONSÁVEL TÉCNICO: FELIPE BARRETO
CO-RESPONSÁVEL TÉCNICO:
EQUIPE: ARCHITECTUS

ELE-1013

PRANCHA A0 - 1189 x 841mm

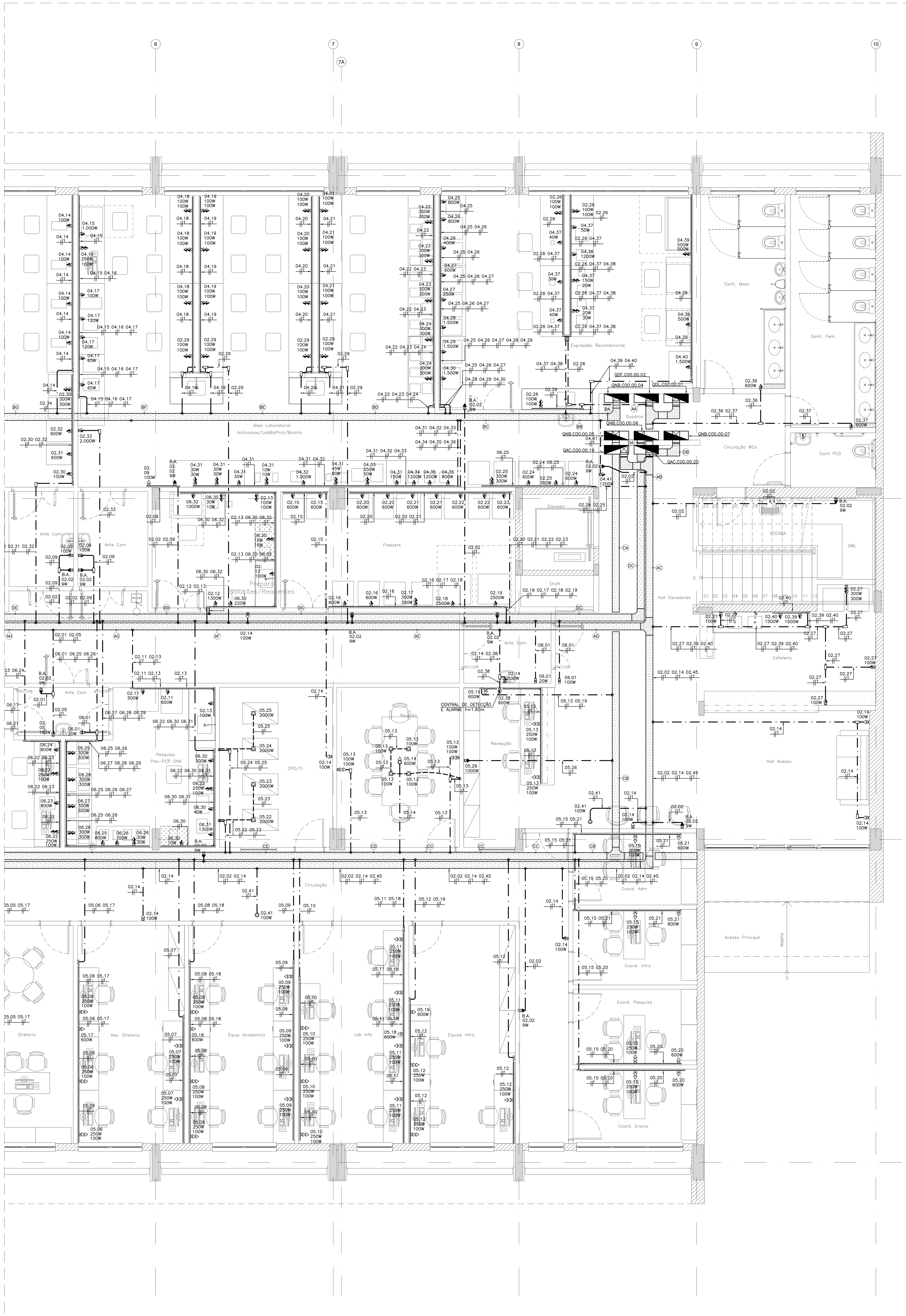

01 BLOCO DE ENSINO E PESQUISA
PL. BAIXA PAV. TÉRREO - SETOR B
ESCALA 1:50

LEGENDA DE FIAÇÃO - QDF.C00.00.02

LEGENDA DE FIAÇÃO - QNB.C00.00.04

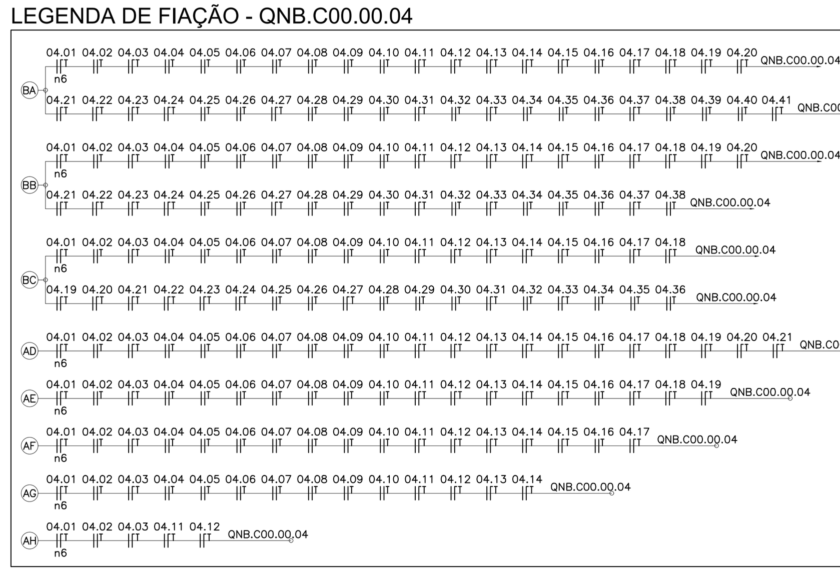

LEGENDA DE FIAÇÃO - QNB.C00.00.05

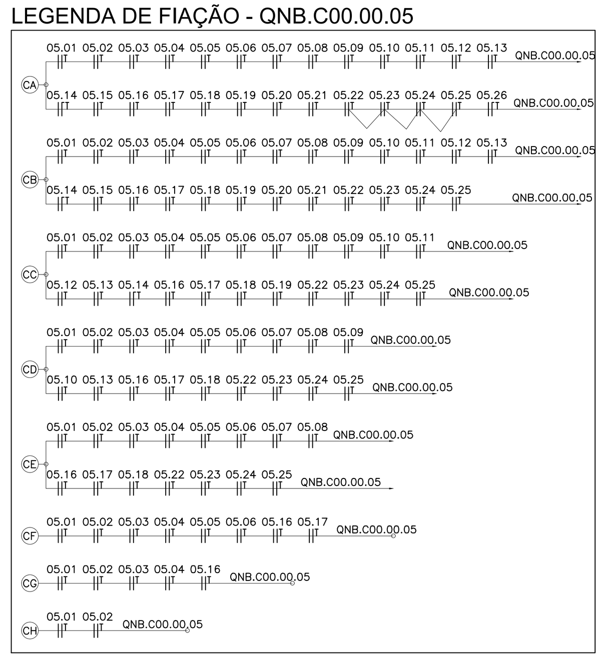

LEGENDA DE FIAÇÃO - QNB.C00.00.06/QNB.C00.00.07

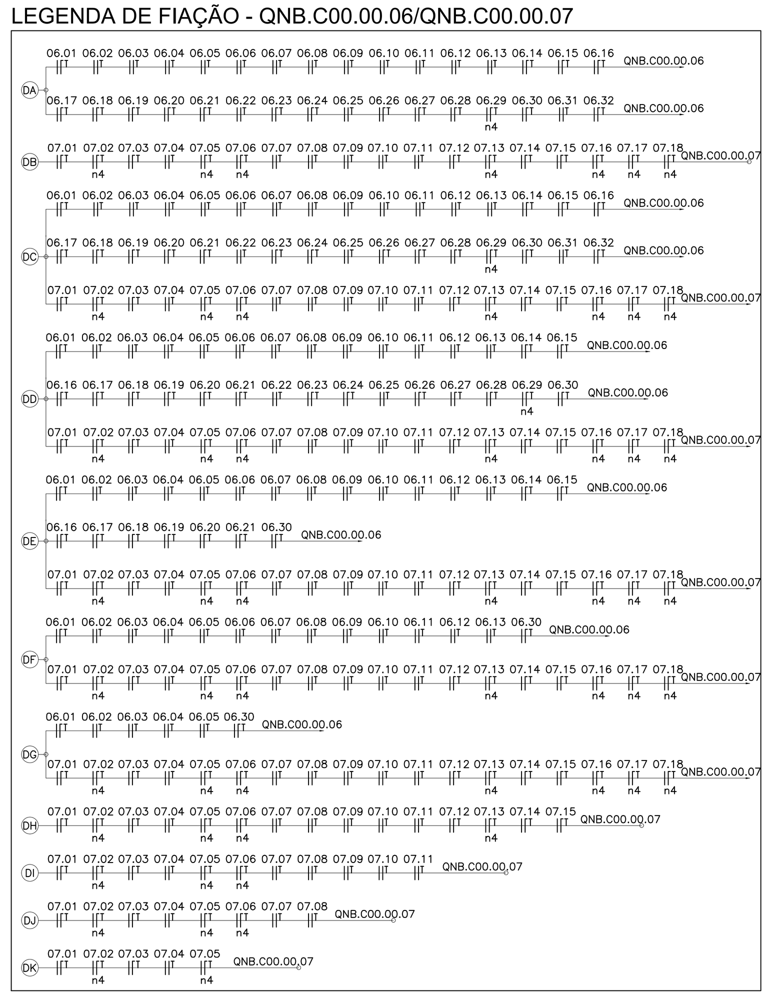

LEGENDA

SÍMBOLO	DESCRIÇÃO
	QUADRO TIPO METÁLICO DE SOBREPOR INSTALADO A 1,50m (DO EIXO AO PISO). REF.: ARTU L. FAB.: ABB OU EQUIVALENTE TÉCNICO.
	ELETRODUTO EM PVC ROSCÁVEL RÍGIDO, BITOLA MÍNIMA Ø3/4", EMBUTIDO NA PAREDE. FAB.: TIGRE OU EQUIVALENTE TÉCNICO.
	ELETRODUTO EM AÇO GALVANIZADO, BITOLA MÍNIMA Ø3/4", INSTALADO DE FORMA APARENTE OU NO ENTREFORRO. FAB.: ELECON OU EQUIVALENTE TÉCNICO.
	ELETRODUTO EM PVC ROSCÁVEL RÍGIDO, BITOLA MÍNIMA Ø1", INSTALADO EMBUTIDO NO PISO. FAB.: TIGRE OU EQUIVALENTE TÉCNICO.
	CONDULETE EM ALUMÍNIO: LINHA SUPERIOR: TIPO C, E. LB, LL; LINHA INFERIOR: TIPO T, LR, TB, X. (MESMO DIÂMETRO DA TUBULAÇÃO). FAB.: WETZEL OU EQUIVALENTE TÉCNICO.
	INDICAÇÃO DE TOMADA BAIXA (2P+T–20A), DE SOBREPOR, INSTALADO EM CONDULETE DE ALUMÍNIO 4"x2" A 2,40m DO PISO, EXCETO QUANDO INDICADO EM PLANTA BAIXA. FAB.: PIAL LEGRAND OU EQUIVALENTE TÉCNICO.
	INDICAÇÃO DE TOMADA BAIXA (2P+T–20A), DE SOBREPOR, INSTALADO EM CONDULETE DE ALUMÍNIO 4"x2" A 1,00m DO PISO, EXCETO QUANDO INDICADO EM PLANTA BAIXA. FAB.: PIAL LEGRAND OU EQUIVALENTE TÉCNICO.
	INDICAÇÃO DE TOMADA BAIXA (2P+T–20A), DE SOBREPOR, INSTALADO EM CONDULETE DE ALUMÍNIO 4"x2" A 0,40m DO PISO, EXCETO QUANDO INDICADO EM PLANTA BAIXA. FAB.: PIAL LEGRAND OU EQUIVALENTE TÉCNICO.
	TOMADA (2P+T–20A), INSTALADA EM CONDULETE DE ALUMÍNIO 4"x2" NO ENTREFORRO. FAB.: PIAL LEGRAND OU EQUIVALENTE TÉCNICO.
	TOMADA DUPLA (2P+T–20A), INSTALADA EM CONDULETE DE ALUMÍNIO 4"x2" NO ENTREFORRO. FAB.: PIAL LEGRAND OU EQUIVALENTE TÉCNICO.
	TOMADA SIMPLES (2P+T–20A), EMBUTIDA NO FORRO, INSTALADA EM CAIXA DE PVC 4"x2". FAB.: PIAL LEGRAND OU EQUIVALENTE TÉCNICO.
	TOMADA DUPLA (2P+T–20A), EMBUTIDA NO FORRO, INSTALADA EM CAIXA DE PVC 4"x2". FAB.: PIAL LEGRAND OU EQUIVALENTE TÉCNICO.
	PORTA EQUIPAMENTO PARA TOMADA SIMPLES (2P+T–20A), INSTALADO EM DUTO DE ALUMÍNIO A 0,40m DO PISO. REF.: STANDARD. FAB.: DUTOTEC OU EQUIVALENTE TÉCNICO.
	PORTA EQUIPAMENTO PARA TOMADA DUPLA (2P+T–20A), INSTALADO EM DUTO DE ALUMÍNIO A 0,40m DO PISO. REF.: STANDARD. FAB.: DUTOTEC OU EQUIVALENTE TÉCNICO.
	PORTA EQUIPAMENTO PARA TOMADA SIMPLES (2P+T–20A), INSTALADO EM DUTO DE ALUMÍNIO A 1,00m DO PISO. REF.: STANDARD. FAB.: DUTOTEC OU EQUIVALENTE TÉCNICO.
	PORTA EQUIPAMENTO PARA TOMADA DUPLA (2P+T–20A), INSTALADO EM DUTO DE ALUMÍNIO A 1,00m DO PISO. REF.: STANDARD. FAB.: DUTOTEC OU EQUIVALENTE TÉCNICO.
	PORTA EQUIPAMENTO PARA TOMADA SIMPLES (2P+T–20A), INSTALADO EM DUTO DE ALUMÍNIO A 2,40m DO PISO. REF.: STANDARD. FAB.: DUTOTEC OU EQUIVALENTE TÉCNICO.
	PORTA EQUIPAMENTO PARA TOMADA STECK (2P+T–32A), INSTALADO EM DUTO DE ALUMÍNIO A 1,00m DO PISO. REF.: STANDARD. FAB.: DUTOTEC OU EQUIVALENTE TÉCNICO.
	TOMADA SIMPLES (2P+T–20A), INSTALADA EM CAIXA METALICA 4"X2" METÁLICA, EMBUTIDA NO PISO. REF.: PIAL LEGRAND OU EQUIVALENTE TÉCNICO.
	CAIXA DE PASSAGEM EM PVC, DE EMBUTIR, DIMENSÕES 10x10x5cm, COM TAMPA CEGA. INSTALADA A h=0,40m (EXCETO QUANDO INDICADO EM PLANTA BAIXA). REF.: TIGRE OU EQUIVALENTE TÉCNICO.
	DUTO DUPLO EM ALUMÍNIO, TIPO "D", PARA PASSAGEM DE CABOS DE REDE ESTRUTURADA E FORÇA (ELÉTRICA), FIXADO NA PAREDE OU NO MOBILIÁRIO. DIMENSÕES 73mm(L) X 45mm(H). REF.: STANDARD. FAB.: DUTOTEC OU EQUIVALENTE TÉCNICO.
	DUTO DUPLO EM ALUMÍNIO, TIPO "D", PARA PASSAGEM DE CABOS DE REDE ESTRUTURADA E FORÇA (ELÉTRICA), NA VERTICAL, FIXADO NA PAREDE. DIMENSÕES 73mm(L) X 45mm(H). REF.: STANDARD. FAB.: DUTOTEC OU EQUIVALENTE TÉCNICO.
	PARA PASSAGEM DE CABOS DE REDE ESTRUTURADA E FORÇA (ELÉTRICA). REF.: STANDARD. FAB.: DUTOTEC OU EQUIVALENTE TÉCNICO.
	INDICAÇÃO DE PERFILADO PERFURADO METÁLICO 38x38mm. REF.: RP200 REAL PERFIL OU EQUIVALENTE TÉCNICO. MESMA INFRAESTRUTURA DO PROJETO ELÉTRICO DE FORÇA (TOMADAS).
	SAÍDA LATERAL SIMPLES PARA PERFILADO. FAB.: MAXTIL OU EQUIVALENTE TÉCNICO.
	SAÍDA HORIZONTAL PARA ELETRODUTO EM ELETROCALHA. FAB.: MAXTIL OU EQUIVALENTE TÉCNICO.
	ELETROCALHA EM AÇO GALVANIZADO, LISA, COM TAMPA E SEM ABA, INSTALADA NO ENTREFORRO OU APARENTE. DIMENSÕES 200x100mm, EXCETO QUANDO INDICADO EM PLANTA BAIXA. FAB: MAXTIL OU EQUIVALENTE TÉCNICO. MESMA INFRAESTRUTURA DO PROJETO ELÉTRICO DE FORÇA (TOMADAS).
	CURVA HORIZONTAL 90° PARA ELETROCALHA EM AÇO GALVANIZADO, LISA, COM TAMPA E SEM ABA, INSTALADA NO ENTREFORRO OU APARENTE. DIMENSÕES INDICADAS EM PLANTA BAIXA. FAB: MAXTIL OU EQUIVALENTE TÉCNICO.
	TÊ HORIZONTAL 90° PARA ELETROCALHA EM AÇO GALVANIZADO, LISA, COM TAMPA E SEM ABA, INSTALADA NO ENTREFORRO OU APARENTE. DIMENSÕES 200x100mm, EXCETO QUANDO INDICADO EM PLANTA BAIXA. FAB: MAXTIL OU EQUIVALENTE TÉCNICO.
	CURVA DE INVERSÃO PARA ELETROCALHA EM AÇO GALVANIZADO, LISA, COM TAMPA E SEM ABA, INSTALADA NO ENTREFORRO OU APARENTE. DIMENSÕES 200x100mm, EXCETO QUANDO INDICADO EM PLANTA BAIXA. FAB: MAXTIL OU EQUIVALENTE TÉCNICO.
	TÊ VERTICAL DE DESCIDA PARA ELETROCALHA EM AÇO GALVANIZADO, LISA, COM TAMPA E SEM ABA, INSTALADA NO ENTREFORRO OU APARENTE. DIMENSÕES 200x100mm, EXCETO QUANDO INDICADO EM PLANTA BAIXA. FAB: MAXTIL OU EQUIVALENTE TÉCNICO.
TDESC	INDICAÇÃO DE TUBULAÇÃO QUE DESCE;
TSOBE	INDICAÇÃO DE TUBULAÇÃO QUE SOBE;
TPASS	INDICAÇÃO DE TUBULAÇÃO QUE PASSA;
TMUDA	INDICAÇÃO DE TUBULAÇÃO COM MUDANÇA DE NÍVEL.

NOTAS:

1 – TODA CONEXÃO CABO/BARRAMENTO E LIGAÇÃO PARA OS DISJUNTORES, INTERRUPTORES E TOMADAS DEVERÁ SER EXECUTADA ATRAVÉS TERMINAIS DE COMPRESSÃO APROPRIADOS DO TIPO OLHAL, AGULHA, GARFO, CONFORME O CASO, ESTANHANDO EM QUALQUER SITUAÇÃO A EXTREMIDADE DO CABO.

2 – TODOS OS CABOS DAS INSTALAÇÕES ELÉTRICAS DEVERÃO SER IDENTIFICADOS EM SUAS EXTREMIDADES (QUADROS E TOMADAS) ATRAVÉS DE ANILHAS HELLERMAN COM A MESMA IDENTIFICAÇÃO DO PROJETO.

3 – A PARTIR DOS QUADROS ELETRICOS, TODA A DISTRIBUIÇÃO ELÉTRICA SERÁ EM CABOS COM BITOLA MÍNIMA DE 2,5 mm², CONDUTOR FLEXÍVEL DE COBRE, ISOLADO, COM COBERTURA; COMPOSTO TERMOFIXO NÃO HALOGENADO – 750V.

4 – O DIÂMETRO MÍNIMO DE ELETRODUTO A SER USADO É DE Ø3/4".

NOMENCLATURA DOS QUADROS

LEG.	CÓDIGO	DESCRIÇÃO
1	QDL.C00.00.01	QUADRO DE DISTRIBUIÇÃO DE ILUMINAÇÃO – TÉRREO
2	QDF.C00.00.02	QUADRO DE DISTRIBUIÇÃO DE FORÇA 01 – TÉRREO
3	QDF.C00.00.03	QUADRO DE DISTRIBUIÇÃO DE FORÇA 02 – TÉRREO
4	QNB.C00.00.04	QUADRO DE DISTRIBUIÇÃO DE FORÇA ININTERRUPTA 01 – TÉRREO
5	QNB.C00.00.05	QUADRO DE DISTRIBUIÇÃO DE FORÇA ININTERRUPTA 02 – TÉRREO
6	QNB.C00.00.06	QUADRO DE DISTRIBUIÇÃO DE FORÇA ININTERRUPTA 03 – TÉRREO
7	QNB.C00.00.07	QUADRO DE DISTRIBUIÇÃO DE FORÇA ININTERRUPTA 04 – TÉRREO
8	QDL.C00.01.08	QUADRO DE DISTRIBUIÇÃO DE ILUMINAÇÃO – PAV. SUPERIOR
9	QDF.C00.01.09	QUADRO DE DISTRIBUIÇÃO DE FORÇA – PAV. SUPERIOR
10	QNB.C00.01.10	QUADRO DE DISTRIBUIÇÃO DE FORÇA ININTERRUPTA 01 – PAV. SUPERIOR
11	QNB.C00.01.11	QUADRO DE DISTRIBUIÇÃO DE FORÇA ININTERRUPTA 02 – PAV. SUPERIOR
12	QNB.C00.01.12	QUADRO DE DISTRIBUIÇÃO DE FORÇA ININTERRUPTA 03 – PAV. SUPERIOR
13	QNB.C00.01.13	QUADRO DE DISTRIBUIÇÃO DE FORÇA ININTERRUPTA 04 – PAV. SUPERIOR
14	QNB.C00.01.14	QUADRO DE DISTRIBUIÇÃO DE FORÇA ININTERRUPTA 05 – PAV. SUPERIOR
15	QNB.C00.01.15	QUADRO DE DISTRIBUIÇÃO DE FORÇA ININTERRUPTA 06 – PAV. SUPERIOR
16	QDL.C00.02.16	QUADRO DE DISTRIBUIÇÃO DE ILUMINAÇÃO – PAV. TÉCNICO
17	QDF.C00.02.17	QUADRO DE DISTRIBUIÇÃO DE FORÇA – PAV. TÉCNICO
18	QEX.C00.02.18	QUADRO DE FORÇA DE EXAUSTÃO – PAV. TÉCNICO
19	QAC.C00.00.19	QUADRO DE FORÇA DE CLIMATIZAÇÃO – TÉRREO
20	QAC.C00.00.20	QUADRO DE FORÇA DE CLIMATIZAÇÃO – TÉRREO
21	QAC.C00.01.21	QUADRO DE FORÇA DE CLIMATIZAÇÃO 01 – PAV. SUPERIOR
22	QAC.C00.01.22	QUADRO DE FORÇA DE CLIMATIZAÇÃO 02 – PAV. SUPERIOR
23	QAC.C00.02.23	QUADRO DE FORÇA DE CLIMATIZAÇÃO 01 – PAV. TÉCNICO
24	QAC.C00.02.24	QUADRO DE FORÇA DE CLIMATIZAÇÃO 02 – PAV. TÉCNICO
25	QAC.C00.02.25	QUADRO DE FORÇA DE CLIMATIZAÇÃO 03 – PAV. TÉCNICO
26	PNB.C00.02.26	PAINEL GERAL DE DISTRIBUIÇÃO ININTERRUPTA 01 – PAV. TÉCNICO
27	PNB.C00.02.27	PAINEL GERAL DE DISTRIBUIÇÃO ININTERRUPTA 02 – PAV. TÉCNICO
28	PNB.C00.02.28	PAINEL GERAL DE DISTRIBUIÇÃO ININTERRUPTA 03 – PAV. TÉCNICO
29	PBT.C00.02.29	PAINEL GERAL DE DISTRIBUIÇÃO EMERGENCIAL – PAV. TÉCNICO

QQQ.EEE.00.00 — Nº SEQUENCIAL
PAVIMENTO
COD. EDIFICAÇÃO
TIPO DE QUADRO

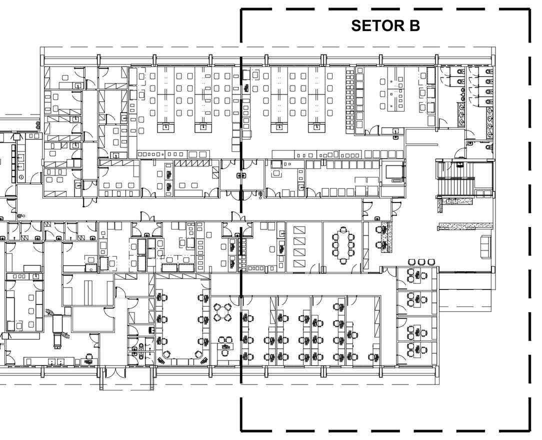

SETORIZAÇÃO
SEM ESCALA

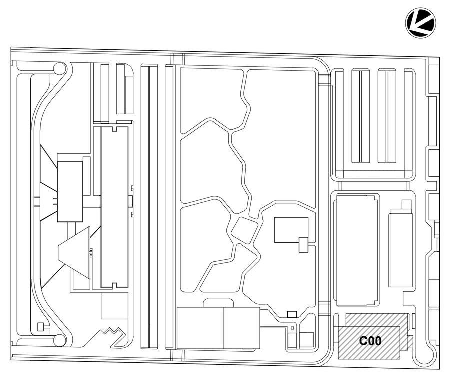

LEG. EDIFICAÇÕES:
C00 - ENSINO E PESQUISA

LOCALIZAÇÃO
SEM ESCALA

REV	DESCRIÇÃO	REVISADO POR	RESP. TÉCNICO	DATA
R01	ATENDENDO A COMENTÁRIOS	THIAGO ALVES	FELIPE BARRETO	DEZEMBRO 2020
R00	EMISSÃO INICIAL	THIAGO ALVES	FELIPE BARRETO	SETEMBRO 2020

DOCUMENTOS DE REFERÊNCIA:

PLANO DE COMISSIONAMENTO - 30000393-03-OS5-G00-GRL-PL-0001
CADERNO DE ENCARGOS E ESPECIFICAÇÕES - 30000393-03-OS8-C00-GRL-CE-1001
MEMÓRIA DE CÁLCULO - 30000393-03-OS8-C00-ELE-MC-1001
MEMORIAL DESCRITIVO - 30000393-03-OS8-C00-ELE-MD-1001

ARCHITECTUS
R. Canuto de Aguiar, n.1401 Tel: (85)3456 5000 fiocruzrondonia@gmail.com

Ministério da Saúde
FIOCRUZ Fundação Oswaldo Cruz
Coordenação Geral de Infraestrutura dos Campi
Departamento de Projetos e Obras

Nº DO CONTRATO: 031/2019-COGIC
PROCESSO: 25389.000189/2017-19
COORDENADOR DA META: MARLY ZIED
FISCAL DE CONTRATO: TAMIRES PAZ
NOME DO ARQUIVO GED: 30000393-03-OS8-C00-ELE-DE-1014-R01
NOME DO PRÉDIO / ÁREA: **CAMPUS FIOCRUZ RONDÔNIA ENSINO E PESQUISA**
Nº PRÉDIO: 602
CAMPUS: RONDÔNIA
SETOR: EDIFICAÇÃO
OBJETIVO: CONSTRUÇÃO
Nº DA META: 2017.027
O.E. / O.R.:
NOME DO ARQUIVO SIENGE:
TIPO DE PROJETO / SUBTIPO DE PROJETO: ELÉTRICA
FASE: PROJETO EXECUTIVO
TÍTULO DA PRANCHA: **FORÇA (TOMADAS) PL. BAIXA PAV. TÉRREO - SETOR B**
DATA: DEZEMBRO 2020
ESCALA: INDICADA
COORDENADOR: ALEXANDRE LANDIM
RESPONSÁVEL TÉCNICO: FELIPE BARRETO
CO-RESPONSÁVEL TÉCNICO:
EQUIPE: ARCHITECTUS

ELE-1014

PRANCHA A0 - 1189 x 841mm

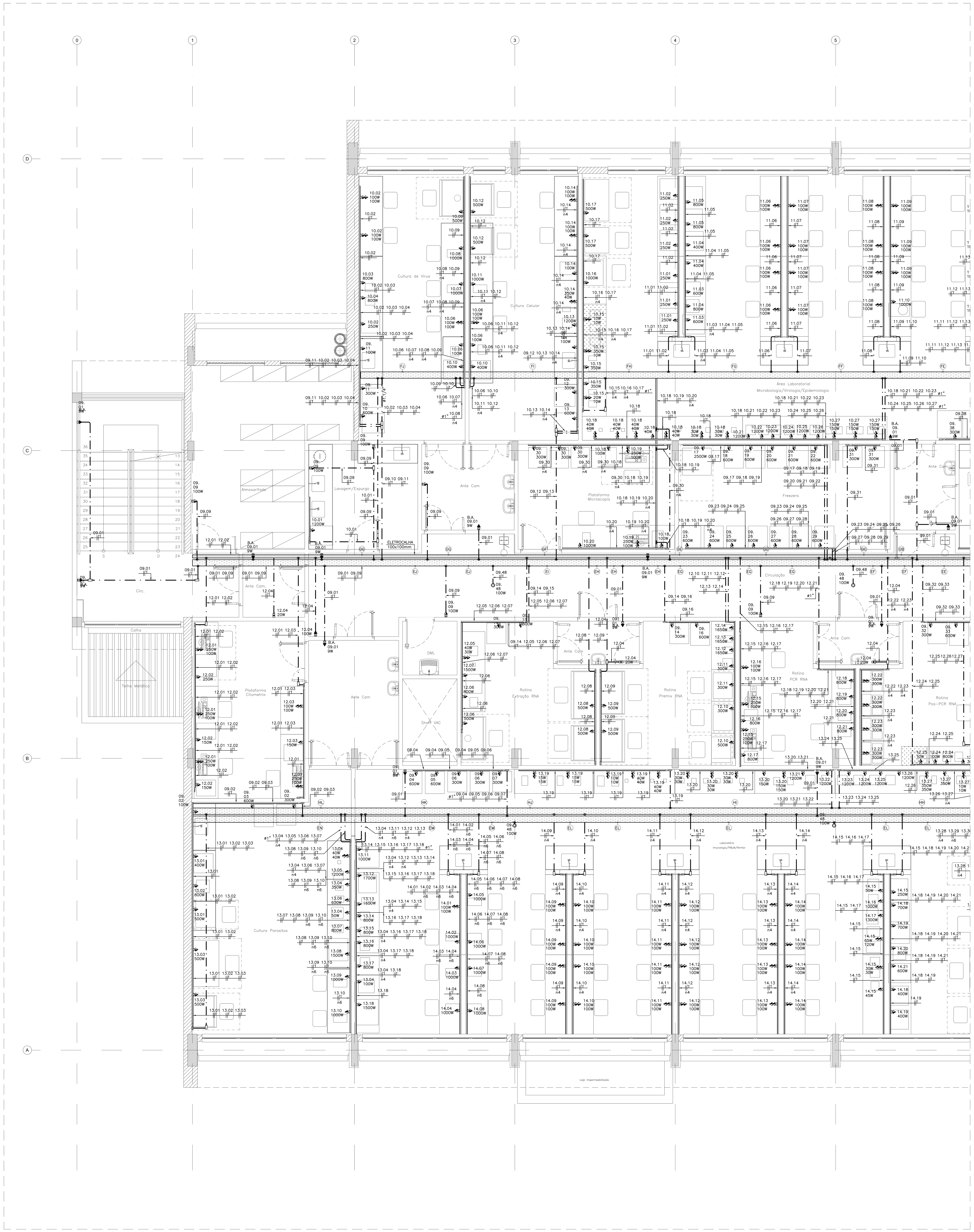

01 BLOCO DE ENSINO E PESQUISA
PL. BAIXA PAV. SUPERIOR - SETOR A
ESCALA 1:50

LEGENDA DE FIAÇÃO - QDF.C00.01.09

LEGENDA DE FIAÇÃO - QNB.C00.01.13/QNB.C00.01.14/QNB.C00.01.15

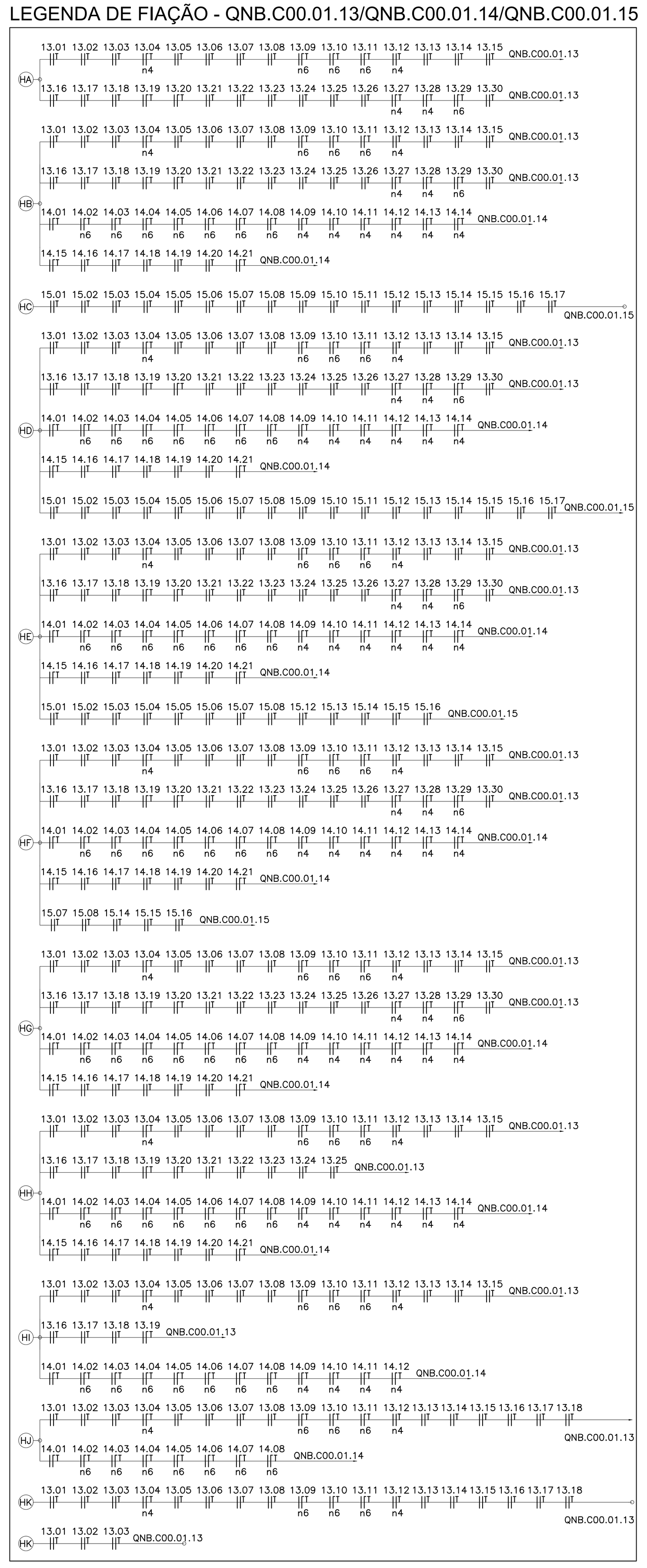

LEGENDA DE FIAÇÃO - QNB.C00.01.12

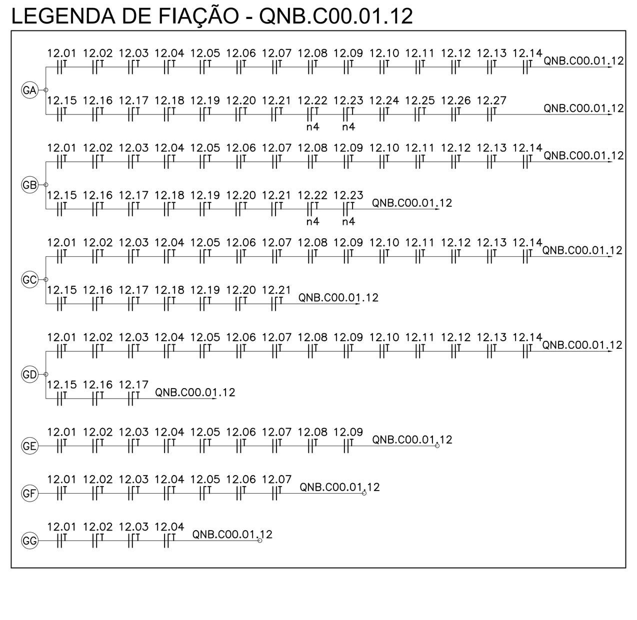

LEGENDA DE FIAÇÃO - QNB.C00.01.10/QNB.C00.01.11

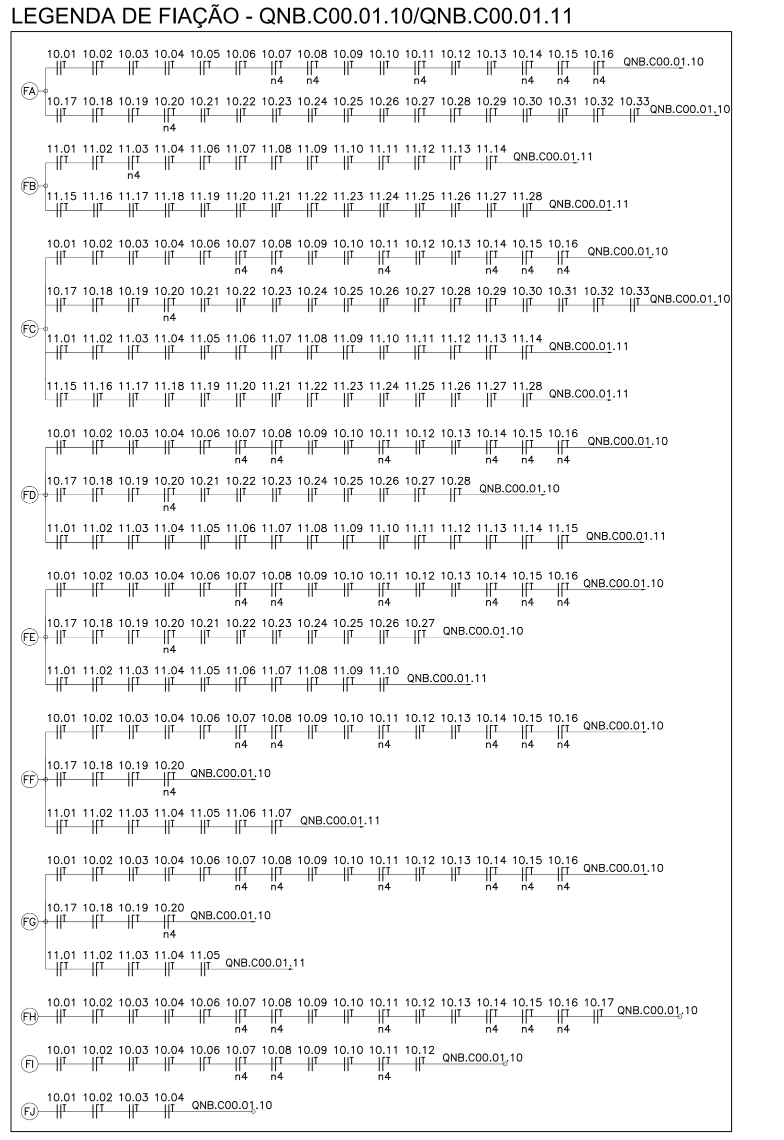

LEGENDA

SÍMBOLO	DESCRIÇÃO
	QUADRO TIPO METÁLICO DE SOBREPOR INSTALADO A 1,50m (DO EIXO AO PISO). REF.: ARTU L. FAB.: ABB OU EQUIVALENTE TÉCNICO.
	ELETRODUTO EM PVC ROSCÁVEL RÍGIDO, BITOLA MÍNIMA Ø3/4", EMBUTIDO NA PAREDE. FAB.: TIGRE OU EQUIVALENTE TÉCNICO.
	ELETRODUTO EM AÇO GALVANIZADO, BITOLA MÍNIMA Ø3/4", INSTALADO DE FORMA APARENTE OU NO ENTREFORRO. FAB.: ELECON OU EQUIVALENTE TÉCNICO.
	ELETRODUTO EM PVC ROSCÁVEL RÍGIDO, BITOLA MÍNIMA Ø1", INSTALADO EMBUTIDO NO PISO. FAB.: TIGRE OU EQUIVALENTE TÉCNICO.
	CONDULETE EM ALUMÍNIO: LINHA SUPERIOR: TIPO C, E. LB, LL; LINHA INFERIOR: TIPO T, LR, TB, X. (MESMO DIÂMETRO DA TUBULAÇÃO). FAB.: WETZEL OU EQUIVALENTE TÉCNICO.
	INDICAÇÃO DE TOMADA BAIXA (2P+T-20A), DE SOBREPOR, INSTALADO EM CONDULETE DE ALUMÍNIO 4"x2" A 2,40m DO PISO, EXCETO QUANDO INDICADO EM PLANTA BAIXA. FAB.: PIAL LEGRAND OU EQUIVALENTE TÉCNICO.
	INDICAÇÃO DE TOMADA BAIXA (2P+T-20A), DE SOBREPOR, INSTALADO EM CONDULETE DE ALUMÍNIO 4"x2" A 1,00m DO PISO, EXCETO QUANDO INDICADO EM PLANTA BAIXA. FAB.: PIAL LEGRAND OU EQUIVALENTE TÉCNICO.
	INDICAÇÃO DE TOMADA BAIXA (2P+T-20A), DE SOBREPOR, INSTALADO EM CONDULETE DE ALUMÍNIO 4"x2" A 0,40m DO PISO, EXCETO QUANDO INDICADO EM PLANTA BAIXA. FAB.: PIAL LEGRAND OU EQUIVALENTE TÉCNICO.
	TOMADA (2P+T-20A), INSTALADA EM CONDULETE DE ALUMÍNIO 4"x2" NO ENTREFORRO. FAB.: PIAL LEGRAND OU EQUIVALENTE TÉCNICO.
	TOMADA DUPLA (2P+T-20A), INSTALADA EM CONDULETE DE ALUMÍNIO 4"x2" NO ENTREFORRO. FAB.: PIAL LEGRAND OU EQUIVALENTE TÉCNICO.
	TOMADA SIMPLES (2P+T-20A), EMBUTIDA NO FORRO, INSTALADA EM CAIXA DE PVC 4"x2". FAB.: PIAL LEGRAND OU EQUIVALENTE TÉCNICO.
	TOMADA DUPLA (2P+T-20A), EMBUTIDA NO FORRO, INSTALADA EM CAIXA DE PVC 4"x2". FAB.: PIAL LEGRAND OU EQUIVALENTE TÉCNICO.
	PORTA EQUIPAMENTO PARA TOMADA SIMPLES (2P+T-20A), INSTALADO EM DUTO DE ALUMÍNIO A 0,40m DO PISO. REF.: STANDARD. FAB.: DUTOTEC OU EQUIVALENTE TÉCNICO.
	PORTA EQUIPAMENTO PARA TOMADA DUPLA (2P+T-20A), INSTALADO EM DUTO DE ALUMÍNIO A 0,40m DO PISO. REF.: STANDARD. FAB.: DUTOTEC OU EQUIVALENTE TÉCNICO.
	PORTA EQUIPAMENTO PARA TOMADA SIMPLES (2P+T-20A), INSTALADO EM DUTO DE ALUMÍNIO A 1,00m DO PISO. REF.: STANDARD. FAB.: DUTOTEC OU EQUIVALENTE TÉCNICO.
	PORTA EQUIPAMENTO PARA TOMADA DUPLA (2P+T-20A), INSTALADO EM DUTO DE ALUMÍNIO A 1,00m DO PISO. REF.: STANDARD. FAB.: DUTOTEC OU EQUIVALENTE TÉCNICO.
	PORTA EQUIPAMENTO PARA TOMADA SIMPLES (2P+T-20A), INSTALADO EM DUTO DE ALUMÍNIO A 2,40m DO PISO. REF.: STANDARD. FAB.: DUTOTEC OU EQUIVALENTE TÉCNICO.
	PORTA EQUIPAMENTO PARA TOMADA STECK (2P+T-32A), INSTALADO EM DUTO DE ALUMÍNIO A 1,00m DO PISO. REF.: STANDARD. FAB.: DUTOTEC OU EQUIVALENTE TÉCNICO.
	TOMADA SIMPLES (2P+T-20A), INSTALADA EM CAIXA METALICA 4"X2" METÁLICA, EMBUTIDA NO PISO. REF.: PIAL LEGRAND OU EQUIVALENTE TÉCNICO.
	CAIXA DE PASSAGEM EM PVC, DE EMBUTIR, DIMENSÕES 10x10x5cm, COM TAMPA CEGA. INSTALADA A h=0,40m (EXCETO QUANDO INDICADO EM PLANTA BAIXA). REF.: TIGRE OU EQUIVALENTE TÉCNICO.
	DUTO DUPLO EM ALUMÍNIO, TIPO "D", PARA PASSAGEM DE CABOS DE REDE ESTRUTURADA E FORÇA (ELÉTRICA), FIXADO NA PAREDE OU NO MOBILIÁRIO. DIMENSÕES 73mm(L) X 45mm(H). REF.: STANDARD. FAB.: DUTOTEC OU EQUIVALENTE TÉCNICO.
	DUTO DUPLO EM ALUMÍNIO, TIPO "D", PARA PASSAGEM DE CABOS DE REDE ESTRUTURADA E FORÇA (ELÉTRICA), NA VERTICAL, FIXADO NA PAREDE. DIMENSÕES 73mm(L) X 45mm(H). REF.: STANDARD. FAB.: DUTOTEC OU EQUIVALENTE TÉCNICO.
	PARA PASSAGEM DE CABOS DE REDE ESTRUTURADA E FORÇA (ELÉTRICA). REF.: STANDARD. FAB.: DUTOTEC OU EQUIVALENTE TÉCNICO.
	INDICAÇÃO DE PERFILADO PERFURADO METÁLICO 38x38mm. REF.: RP200 REAL PERFIL OU EQUIVALENTE TÉCNICO. MESMA INFRAESTRUTURA DO PROJETO ELÉTRICO DE FORÇA (TOMADAS).
	SAÍDA LATERAL SIMPLES PARA PERFILADO. FAB.: MAXTIL OU EQUIVALENTE TÉCNICO.
	SAÍDA HORIZONTAL PARA ELETRODUTO EM ELETROCALHA. FAB.: MAXTIL OU EQUIVALENTE TÉCNICO.
	ELETROCALHA EM AÇO GALVANIZADO, LISA, COM TAMPA E SEM ABA, INSTALADA NO ENTREFORRO OU APARENTE. DIMENSÕES 200x100mm, EXCETO QUANDO INDICADO EM PLANTA BAIXA. FAB: MAXTIL OU EQUIVALENTE TÉCNICO. MESMA INFRAESTRUTURA DO PROJETO ELÉTRICO DE FORÇA (TOMADAS).
	CURVA HORIZONTAL 90° PARA ELETROCALHA EM AÇO GALVANIZADO, LISA, COM TAMPA E SEM ABA, INSTALADA NO ENTREFORRO OU APARENTE. DIMENSÕES INDICADAS EM PLANTA BAIXA. FAB: MAXTIL OU EQUIVALENTE TÉCNICO.
	TÊ HORIZONTAL 90° PARA ELETROCALHA EM AÇO GALVANIZADO, LISA, COM TAMPA E SEM ABA, INSTALADA NO ENTREFORRO OU APARENTE. DIMENSÕES 200x100mm, EXCETO QUANDO INDICADO EM PLANTA BAIXA. FAB: MAXTIL OU EQUIVALENTE TÉCNICO.
	CURVA DE INVERSÃO PARA ELETROCALHA EM AÇO GALVANIZADO, LISA, COM TAMPA E SEM ABA, INSTALADA NO ENTREFORRO OU APARENTE. DIMENSÕES 200x100mm, EXCETO QUANDO INDICADO EM PLANTA BAIXA. FAB: MAXTIL OU EQUIVALENTE TÉCNICO.
	TÊ VERTICAL DE DESCIDA PARA ELETROCALHA EM AÇO GALVANIZADO, LISA, COM TAMPA E SEM ABA, INSTALADA NO ENTREFORRO OU APARENTE. DIMENSÕES 200x100mm, EXCETO QUANDO INDICADO EM PLANTA BAIXA. FAB: MAXTIL OU EQUIVALENTE TÉCNICO.
TDESC	INDICAÇÃO DE TUBULAÇÃO QUE DESCE;
TSOBE	INDICAÇÃO DE TUBULAÇÃO QUE SOBE;
TPASS	INDICAÇÃO DE TUBULAÇÃO QUE PASSA;
TMUDA	INDICAÇÃO DE TUBULAÇÃO COM MUDANÇA DE NÍVEL.

NOTAS:

1 – TODA CONEXÃO CABO/BARRAMENTO E LIGAÇÃO PARA OS DISJUNTORES, INTERRUPTORES E TOMADAS DEVERÁ SER EXECUTADA ATRAVÉS TERMINAIS DE COMPRESSÃO APROPRIADOS DO TIPO OLHAL, AGULHA, GARFO, CONFORME O CASO, ESTANHANDO EM QUALQUER SITUAÇÃO A EXTREMIDADE DO CABO.

2 – TODOS OS CABOS DAS INSTALAÇÕES ELÉTRICAS DEVERÃO SER IDENTIFICADOS EM SUAS EXTREMIDADES (QUADROS E TOMADAS) ATRAVÉS DE ANILHAS HELLERMAN COM A MESMA IDENTIFICAÇÃO DO PROJETO.

3 – A PARTIR DOS QUADROS ELETRICOS, TODA A DISTRIBUIÇÃO ELÉTRICA SERÁ EM CABOS COM BITOLA MÍNIMA DE 2,5 mm^2, CONDUTOR FLEXÍVEL DE COBRE, ISOLADO, COM COBERTURA; COMPOSTO TERMOFIXO NÃO HALOGENADO – 750V.

4 – O DIÂMETRO MÍNIMO DE ELETRODUTO A SER USADO É DE Ø3/4".

NOMENCLATURA DOS QUADROS

LEG.	CÓDIGO	DESCRIÇÃO
1	QDL.C00.00.01	QUADRO DE DISTRIBUIÇÃO DE ILUMINAÇÃO – TÉRREO
2	QDF.C00.00.02	QUADRO DE DISTRIBUIÇÃO DE FORÇA 01 – TÉRREO
3	QDF.C00.00.03	QUADRO DE DISTRIBUIÇÃO DE FORÇA 02 – TÉRREO
4	QNB.C00.00.04	QUADRO DE DISTRIBUIÇÃO DE FORÇA ININTERRUPTA 01 – TÉRREO
5	QNB.C00.00.05	QUADRO DE DISTRIBUIÇÃO DE FORÇA ININTERRUPTA 02 – TÉRREO
6	QNB.C00.00.06	QUADRO DE DISTRIBUIÇÃO DE FORÇA ININTERRUPTA 03 – TÉRREO
7	QNB.C00.00.07	QUADRO DE DISTRIBUIÇÃO DE FORÇA ININTERRUPTA 04 – TÉRREO
8	QDL.C00.01.08	QUADRO DE DISTRIBUIÇÃO DE ILUMINAÇÃO – PAV. SUPERIOR
9	QDF.C00.01.09	QUADRO DE DISTRIBUIÇÃO DE FORÇA – PAV. SUPERIOR
10	QNB.C00.01.10	QUADRO DE DISTRIBUIÇÃO DE FORÇA ININTERRUPTA 01 – PAV. SUPERIOR
11	QNB.C00.01.11	QUADRO DE DISTRIBUIÇÃO DE FORÇA ININTERRUPTA 02 – PAV. SUPERIOR
12	QNB.C00.01.12	QUADRO DE DISTRIBUIÇÃO DE FORÇA ININTERRUPTA 03 – PAV. SUPERIOR
13	QNB.C00.01.13	QUADRO DE DISTRIBUIÇÃO DE FORÇA ININTERRUPTA 04 – PAV. SUPERIOR
14	QNB.C00.01.14	QUADRO DE DISTRIBUIÇÃO DE FORÇA ININTERRUPTA 05 – PAV. SUPERIOR
15	QNB.C00.01.15	QUADRO DE DISTRIBUIÇÃO DE FORÇA ININTERRUPTA 06 – PAV. SUPERIOR
16	QDL.C00.02.16	QUADRO DE DISTRIBUIÇÃO DE ILUMINAÇÃO – PAV. TÉCNICO
17	QDF.C00.02.17	QUADRO DE DISTRIBUIÇÃO DE FORÇA – PAV. TÉCNICO
18	QEX.C00.02.18	QUADRO DE FORÇA DE EXAUSTÃO – PAV. TÉCNICO
19	QAC.C00.00.19	QUADRO DE FORÇA DE CLIMATIZAÇÃO – TÉRREO
20	QAC.C00.00.20	QUADRO DE FORÇA DE CLIMATIZAÇÃO – TÉRREO
21	QAC.C00.01.21	QUADRO DE FORÇA DE CLIMATIZAÇÃO 01 – PAV. SUPERIOR
22	QAC.C00.01.22	QUADRO DE FORÇA DE CLIMATIZAÇÃO 02 – PAV. SUPERIOR
23	QAC.C00.02.23	QUADRO DE FORÇA DE CLIMATIZAÇÃO 01 – PAV. TÉCNICO
24	QAC.C00.02.24	QUADRO DE FORÇA DE CLIMATIZAÇÃO 02 – PAV. TÉCNICO
25	QAC.C00.02.25	QUADRO DE FORÇA DE CLIMATIZAÇÃO 03 – PAV. TÉCNICO
26	PNB.C00.02.26	PAINEL GERAL DE DISTRIBUIÇÃO ININTERRUPTA 01 – PAV. TÉCNICO
27	PNB.C00.02.27	PAINEL GERAL DE DISTRIBUIÇÃO ININTERRUPTA 02 – PAV. TÉCNICO
28	PNB.C00.02.28	PAINEL GERAL DE DISTRIBUIÇÃO ININTERRUPTA 03 – PAV. TÉCNICO
29	PBT.C00.02.29	PAINEL GERAL DE DISTRIBUIÇÃO EMERGENCIAL – PAV. TÉCNICO

QQQ.EEE.00.00 ← Nº SEQUENCIAL
PAVIMENTO
COD. EDIFICAÇÃO
TIPO DE QUADRO

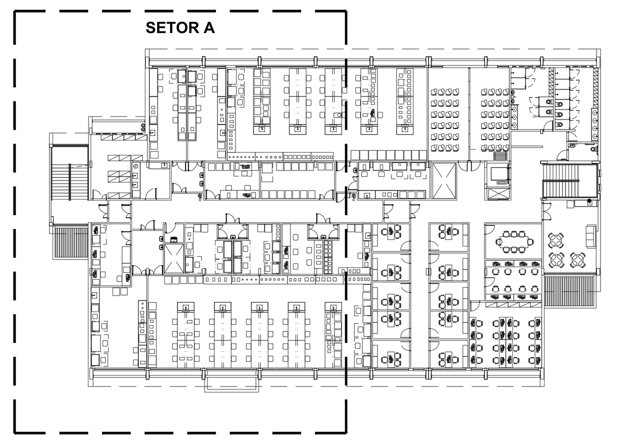

SETORIZAÇÃO
SEM ESCALA

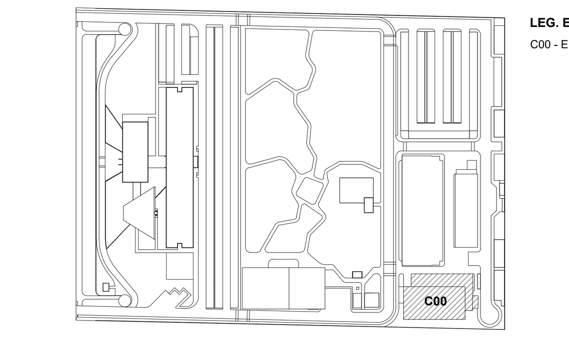

LOCALIZAÇÃO
SEM ESCALA

LEG. EDIFICAÇÕES:
C00 - ENSINO E PESQUISA

REV	DESCRIÇÃO	REVISADO POR	RESP. TÉCNICO	DATA
R01	ATENDENDO A COMENTÁRIOS	THIAGO ALVES	FELIPE BARRETO	DEZEMBRO 2020
R00	EMISSÃO INICIAL	THIAGO ALVES	FELIPE BARRETO	SETEMBRO 2020

DOCUMENTOS DE REFERÊNCIA:

PLANO DE COMISSIONAMENTO - 30000393-03-OS5-G00-GRL-PL-0001
CADERNO DE ENCARGOS E ESPECIFICAÇÕES - 30000393-03-OS8-C00-GRL-CE-1001
MEMÓRIA DE CÁLCULO - 30000393-03-OS8-C00-ELE-MC-1001
MEMORIAL DESCRITIVO - 30000393-03-OS8-C00-ELE-MD-1001

ARCHITECTUS
R. Canuto de Aguiar, n.1401
Tel: (65)3456 5000
fiocruzrondonia@gmail.com

Ministério da Saúde
FIOCRUZ
Fundação Oswaldo Cruz
Coordenação Geral de Infraestrutura dos Campi
Departamento de Projetos e Obras

Nº DO CONTRATO: 031/2019-COGIC
PROCESSO: 25389.000189/2017-19
COORDENADOR DA META: MARLY ZIED
FISCAL DE CONTRATO: TAMIRES PAZ
NOME DO ARQUIVO GED: 30000393-03-OS8-C00-ELE-DE-1015-R01
NOME DO PRÉDIO / ÁREA: **CAMPUS FIOCRUZ RONDÔNIA ENSINO E PESQUISA**
Nº PRÉDIO: 602
CAMPUS: RONDÔNIA
SETOR: EDIFICAÇÃO
OBJETIVO: CONSTRUÇÃO
Nº DA META: 2017.027
O.E. / O.R.:
NOME DO ARQUIVO SIENGE:
TIPO DE PROJETO / SUBTIPO DE PROJETO: ELÉTRICA
FASE: PROJETO EXECUTIVO
TÍTULO DA PRANCHA: **FORÇA (TOMADAS) PL. BAIXA PAV. SUPERIOR - SETOR A**
DATA: DEZEMBRO 2020
ESCALA: INDICADA
COORDENADOR: ALEXANDRE LANDIM
RESPONSÁVEL TÉCNICO: FELIPE BARRETO
CO-RESPONSÁVEL TÉCNICO:
EQUIPE: ARCHITECTUS

ELE-1015

PRANCHA A0 - 1189 x 841mm

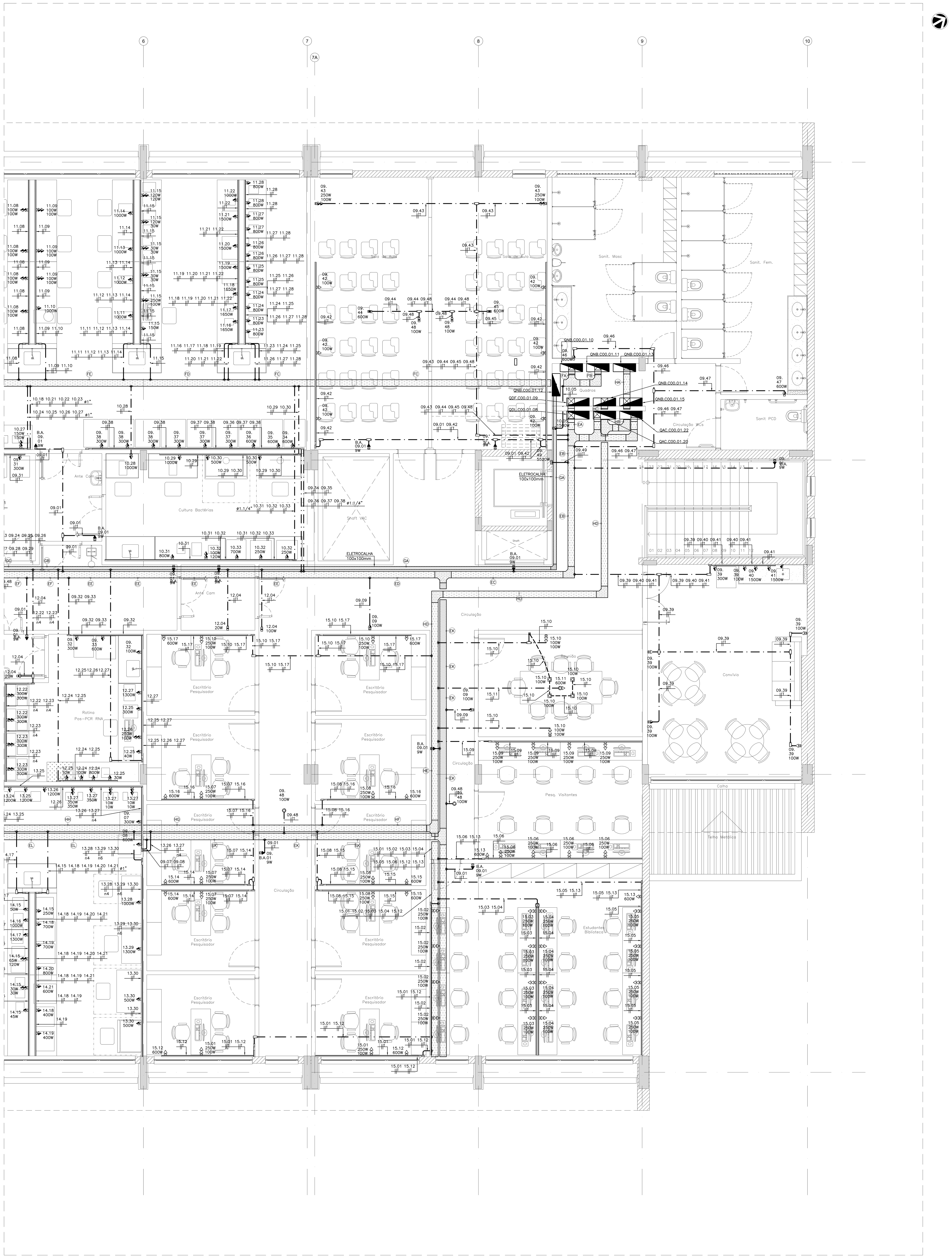

01 BLOCO DE ENSINO E PESQUISA
PL. BAIXA PAV. SUPERIOR - SETOR B
ESCALA 1:50

LEGENDA DE FIAÇÃO - QDF.C00.01.09

EA
09.01 09.02 09.03 09.04 09.05 09.06 09.07 09.08 09.09 09.10 09.11 09.12 09.13 09.14 09.15 09.16 09.17 09.18 09.19 09.20 09.21 09.22 09.23 09.24 QDF.C00.01.09
09.25 09.26 09.27 09.28 09.29 09.30 09.31 09.32 09.33 09.34 09.35 09.36 09.37 09.38 09.39 09.40 09.41 09.42 09.43 09.44 09.45 09.46 09.47 09.48 09.49 QDF.C00.01.09

EB
09.01 09.02 09.03 09.04 09.05 09.06 09.07 09.08 09.09 09.10 09.11 09.12 09.13 09.14 09.15 09.16 09.17 09.18 09.19 09.20 09.21 QDF.C00.01.09
09.22 09.23 09.24 09.25 09.26 09.27 09.28 09.29 09.30 09.31 09.32 09.33 09.34 09.35 09.36 09.37 09.38 09.39 09.40 09.41 09.48 09.49 QDF.C00.01.09

EC
09.01 09.02 09.03 09.04 09.05 09.06 09.07 09.08 09.09 09.10 09.11 09.12 09.13 09.14 09.15 09.16 09.17 09.18 09.19 09.20 09.21 QDF.C00.01.09
09.22 09.23 09.24 09.25 09.26 09.27 09.28 09.29 09.30 09.31 09.32 09.33 09.34 09.35 09.36 09.37 09.38 09.48 QDF.C00.01.09

ED
09.01 09.09 09.10 09.11 09.12 09.13 09.14 09.15 09.16 09.17 09.18 09.19 09.20 09.21 09.22 09.23 QDF.C00.01.09
09.24 09.25 09.26 09.27 09.28 09.29 09.30 09.31 09.32 09.33 09.34 09.35 09.36 09.37 09.38 09.48 QDF.C00.01.09

EE
09.01 09.09 09.10 09.11 09.12 09.13 09.14 09.15 09.16 09.17 09.18 09.19 09.20 09.21 09.22 09.23 QDF.C00.01.09
09.24 09.25 09.26 09.27 09.28 09.29 09.30 09.31 09.32 09.33 09.48 QDF.C00.01.09

EF
09.01 09.09 09.10 09.11 09.12 09.13 09.14 09.15 09.16 09.17 09.18 09.19 09.20 09.21 QDF.C00.01.09
09.22 09.23 09.24 09.25 09.26 09.27 09.28 09.29 09.30 09.31 09.48 QDF.C00.01.09

EG 09.01 09.09 09.10 09.11 09.12 09.13 09.14 09.15 09.16 09.30 09.48 QDF.C00.01.09

EH 09.01 09.09 09.10 09.11 09.12 09.13 09.14 09.15 09.48 QDF.C00.01.09

EI 09.01 09.09 09.10 09.11 09.14 09.15 09.48 QDF.C00.01.09

EJ 09.01 09.09 09.10 09.11 QDF.C00.01.09

EK 09.01 09.02 09.03 09.04 09.05 09.06 09.07 09.08 09.48 QDF.C00.01.09

EL 09.01 09.02 09.03 QDF.C00.01.09

EM 09.01 09.02 09.03 QDF.C00.01.09

EN 09.02 09.03 QDF.C00.01.09

LEGENDA DE FIAÇÃO - QNB.C00.01.13/QNB.C00.01.14/QNB.C00.01.15

HA
13.01 13.02 13.03 13.04 13.05 13.06 13.07 13.08 13.09 13.10 13.11 13.12 13.13 13.14 13.15 QNB.C00.01.13
13.16 13.17 13.18 13.19 13.20 13.21 13.22 13.23 13.24 13.25 13.26 13.27 13.28 13.29 13.30 QNB.C00.01.13

HB
13.01 13.02 13.03 13.04 13.05 13.06 13.07 13.08 13.09 13.10 13.11 13.12 13.13 13.14 13.15 QNB.C00.01.13
13.16 13.17 13.18 13.19 13.20 13.21 13.22 13.23 13.24 13.25 13.26 13.27 13.28 13.29 13.30 QNB.C00.01.13
14.01 14.02 14.03 14.04 14.05 14.06 14.07 14.08 14.09 14.10 14.11 14.12 14.13 14.14 QNB.C00.01.14
14.15 14.16 14.17 14.18 14.19 14.20 14.21 QNB.C00.01.14

HC
15.01 15.02 15.03 15.04 15.05 15.06 15.07 15.08 15.09 15.10 15.11 15.12 15.13 15.14 15.15 15.16 15.17 QNB.C00.01.15

HD
13.01 13.02 13.03 13.04 13.05 13.06 13.07 13.08 13.09 13.10 13.11 13.12 13.13 13.14 13.15 QNB.C00.01.13
13.16 13.17 13.18 13.19 13.20 13.21 13.22 13.23 13.24 13.25 13.26 13.27 13.28 13.29 13.30 QNB.C00.01.13
14.01 14.02 14.03 14.04 14.05 14.06 14.07 14.08 14.09 14.10 14.11 14.12 14.13 14.14 QNB.C00.01.14
14.15 14.16 14.17 14.18 14.19 14.20 14.21 QNB.C00.01.14
15.01 15.02 15.03 15.04 15.05 15.06 15.07 15.08 15.09 15.10 15.11 15.12 15.13 15.14 15.15 15.16 15.17 QNB.C00.01.15

HE
13.01 13.02 13.03 13.04 13.05 13.06 13.07 13.08 13.09 13.10 13.11 13.12 13.13 13.14 13.15 QNB.C00.01.13
13.16 13.17 13.18 13.19 13.20 13.21 13.22 13.23 13.24 13.25 13.26 13.27 13.28 13.29 13.30 QNB.C00.01.13
14.01 14.02 14.03 14.04 14.05 14.06 14.07 14.08 14.09 14.10 14.11 14.12 14.13 14.14 QNB.C00.01.14
14.15 14.16 14.17 14.18 14.19 14.20 14.21 QNB.C00.01.14
15.01 15.02 15.03 15.04 15.05 15.06 15.07 15.08 15.12 15.13 15.14 15.15 15.16 QNB.C00.01.15

HF
13.01 13.02 13.03 13.04 13.05 13.06 13.07 13.08 13.09 13.10 13.11 13.12 13.13 13.14 13.15 QNB.C00.01.13
13.16 13.17 13.18 13.19 13.20 13.21 13.22 13.23 13.24 13.25 13.26 13.27 13.28 13.29 13.30 QNB.C00.01.13
14.01 14.02 14.03 14.04 14.05 14.06 14.07 14.08 14.09 14.10 14.11 14.12 14.13 14.14 QNB.C00.01.14
14.15 14.16 14.17 14.18 14.19 14.20 14.21 QNB.C00.01.14
15.07 15.08 15.14 15.15 15.16 QNB.C00.01.15

HG
13.01 13.02 13.03 13.04 13.05 13.06 13.07 13.08 13.09 13.10 13.11 13.12 13.13 13.14 13.15 QNB.C00.01.13
13.16 13.17 13.18 13.19 13.20 13.21 13.22 13.23 13.24 13.25 13.26 13.27 13.28 13.29 13.30 QNB.C00.01.13
14.01 14.02 14.03 14.04 14.05 14.06 14.07 14.08 14.09 14.10 14.11 14.12 14.13 14.14 QNB.C00.01.14
14.15 14.16 14.17 14.18 14.19 14.20 14.21 QNB.C00.01.14

HH
13.01 13.02 13.03 13.04 13.05 13.06 13.07 13.08 13.09 13.10 13.11 13.12 13.13 13.14 13.15 QNB.C00.01.13
13.16 13.17 13.18 13.19 13.20 13.21 13.22 13.23 13.24 13.25 QNB.C00.01.13
14.01 14.02 14.03 14.04 14.05 14.06 14.07 14.08 14.09 14.10 14.11 14.12 14.13 14.14 QNB.C00.01.14
14.15 14.16 14.17 14.18 14.19 14.20 14.21 QNB.C00.01.14

HI
13.01 13.02 13.03 13.04 13.05 13.06 13.07 13.08 13.09 13.10 13.11 13.12 13.13 13.14 13.15 QNB.C00.01.13
13.16 13.17 13.18 13.19 QNB.C00.01.13
14.01 14.02 14.03 14.04 14.05 14.06 14.07 14.08 14.09 14.10 14.11 14.12 QNB.C00.01.14

HJ
13.01 13.02 13.03 13.04 13.05 13.06 13.07 13.08 13.09 13.10 13.11 13.12 13.13 13.14 13.15 13.16 13.17 13.18 QNB.C00.01.13
14.01 14.02 14.03 14.04 14.05 14.06 14.07 14.08 QNB.C00.01.14

HK
13.01 13.02 13.03 13.04 13.05 13.06 13.07 13.08 13.09 13.10 13.11 13.12 13.13 13.14 13.15 13.16 13.17 13.18 QNB.C00.01.13

HK 13.01 13.02 13.03 QNB.C00.01.13

LEGENDA DE FIAÇÃO - QNB.C00.01.12

GA
12.01 12.02 12.03 12.04 12.05 12.06 12.07 12.08 12.09 12.10 12.11 12.12 12.13 12.14 QNB.C00.01.12
12.15 12.16 12.17 12.18 12.19 12.20 12.21 12.22 12.23 12.24 12.25 12.26 12.27 QNB.C00.01.12

GB
12.01 12.02 12.03 12.04 12.05 12.06 12.07 12.08 12.09 12.10 12.11 12.12 12.13 12.14 QNB.C00.01.12
12.15 12.16 12.17 12.18 12.19 12.20 12.21 12.22 12.23 QNB.C00.01.12

GC
12.01 12.02 12.03 12.04 12.05 12.06 12.07 12.08 12.09 12.10 12.11 12.12 12.13 12.14 QNB.C00.01.12
12.15 12.16 12.17 12.18 12.19 12.20 12.21 QNB.C00.01.12

GD
12.01 12.02 12.03 12.04 12.05 12.06 12.07 12.08 12.09 12.10 12.11 12.12 12.13 12.14 QNB.C00.01.12
12.15 12.16 12.17 QNB.C00.01.12

GE 12.01 12.02 12.03 12.04 12.05 12.06 12.07 12.08 12.09 QNB.C00.01.12

GF 12.01 12.02 12.03 12.04 12.05 12.06 12.07 QNB.C00.01.12

GG 12.01 12.02 12.03 12.04 QNB.C00.01.12

LEGENDA DE FIAÇÃO - QNB.C00.01.10/QNB.C00.01.11

FA
10.01 10.02 10.03 10.04 10.05 10.06 10.07 10.08 10.09 10.10 10.11 10.12 10.13 10.14 10.15 10.16 QNB.C00.01.10
10.17 10.18 10.19 10.20 10.21 10.22 10.23 10.24 10.25 10.26 10.27 10.28 10.29 10.30 10.31 10.32 10.33 QNB.C00.01.10

FB
11.01 11.02 11.03 11.04 11.06 11.07 11.08 11.09 11.10 11.11 11.12 11.13 11.14 QNB.C00.01.11
11.15 11.16 11.17 11.18 11.19 11.20 11.21 11.22 11.23 11.24 11.25 11.26 11.27 11.28 QNB.C00.01.11

FC
10.01 10.02 10.03 10.04 10.06 10.07 10.08 10.09 10.10 10.11 10.12 10.13 10.14 10.15 10.16 QNB.C00.01.10
10.17 10.18 10.19 10.20 10.21 10.22 10.23 10.24 10.25 10.26 10.27 10.28 10.29 10.30 10.31 10.32 10.33 QNB.C00.01.10
11.01 11.02 11.03 11.04 11.05 11.06 11.07 11.08 11.09 11.10 11.11 11.12 11.13 11.14 QNB.C00.01.11
11.15 11.16 11.17 11.18 11.19 11.20 11.21 11.22 11.23 11.24 11.25 11.26 11.27 11.28 QNB.C00.01.11

FD
10.01 10.02 10.03 10.04 10.06 10.07 10.08 10.09 10.10 10.11 10.12 10.13 10.14 10.15 10.16 QNB.C00.01.10
10.17 10.18 10.19 10.20 10.21 10.22 10.23 10.24 10.25 10.26 10.27 10.28 QNB.C00.01.10
11.01 11.02 11.03 11.04 11.05 11.06 11.07 11.08 11.09 11.10 11.11 11.12 11.13 11.14 11.15 QNB.C00.01.11

FE
10.01 10.02 10.03 10.04 10.06 10.07 10.08 10.09 10.10 10.11 10.12 10.13 10.14 10.15 10.16 QNB.C00.01.10
10.17 10.18 10.19 10.20 10.21 10.22 10.23 10.24 10.25 10.26 10.27 QNB.C00.01.10
11.01 11.02 11.03 11.04 11.05 11.06 11.07 11.08 11.09 11.10 QNB.C00.01.11

FF
10.01 10.02 10.03 10.04 10.06 10.07 10.08 10.09 10.10 10.11 10.12 10.13 10.14 10.15 10.16 QNB.C00.01.10
10.17 10.18 10.19 10.20 QNB.C00.01.10
11.01 11.02 11.03 11.04 11.05 11.06 11.07 QNB.C00.01.11

FG
10.01 10.02 10.03 10.04 10.06 10.07 10.08 10.09 10.10 10.11 10.12 10.13 10.14 10.15 10.16 QNB.C00.01.10
10.17 10.18 10.19 10.20 QNB.C00.01.10
11.01 11.02 11.03 11.04 11.05 QNB.C00.01.11

FH 10.01 10.02 10.03 10.04 10.06 10.07 10.08 10.09 10.10 10.11 10.12 10.13 10.14 10.15 10.16 10.17 QNB.C00.01.10

FI 10.01 10.02 10.03 10.04 10.06 10.07 10.08 10.09 10.10 10.11 10.12 QNB.C00.01.10

FJ 10.01 10.02 10.03 10.04 QNB.C00.01.10

LEGENDA

SÍMBOLO	DESCRIÇÃO
	QUADRO TIPO METÁLICO DE SOBREPOR INSTALADO A 1,50m (DO EIXO AO PISO). REF.: ARTU L. FAB.: ABB OU EQUIVALENTE TÉCNICO.
	ELETRODUTO EM PVC ROSCÁVEL RÍGIDO, BITOLA MÍNIMA Ø3/4", EMBUTIDO NA PAREDE. FAB.: TIGRE OU EQUIVALENTE TÉCNICO.
	ELETRODUTO EM AÇO GALVANIZADO, BITOLA MÍNIMA Ø3/4", INSTALADO DE FORMA APARENTE OU NO ENTREFORRO. FAB.: ELECON OU EQUIVALENTE TÉCNICO.
	ELETRODUTO EM PVC ROSCÁVEL RÍGIDO, BITOLA MÍNIMA Ø1", INSTALADO EMBUTIDO NO PISO. FAB.: TIGRE OU EQUIVALENTE TÉCNICO.
	CONDULETE EM ALUMÍNIO: LINHA SUPERIOR: TIPO C, E. LB, LL; LINHA INFERIOR: TIPO T, LR, TB, X. (MESMO DIÂMETRO DA TUBULAÇÃO). FAB.: WETZEL OU EQUIVALENTE TÉCNICO.
	INDICAÇÃO DE TOMADA BAIXA (2P+T–20A), DE SOBREPOR, INSTALADO EM CONDULETE DE ALUMÍNIO 4"x2" A 2,40m DO PISO, EXCETO QUANDO INDICADO EM PLANTA BAIXA. FAB.: PIAL LEGRAND OU EQUIVALENTE TÉCNICO.
	INDICAÇÃO DE TOMADA BAIXA (2P+T–20A), DE SOBREPOR, INSTALADO EM CONDULETE DE ALUMÍNIO 4"x2" A 1,00m DO PISO, EXCETO QUANDO INDICADO EM PLANTA BAIXA. FAB.: PIAL LEGRAND OU EQUIVALENTE TÉCNICO.
	INDICAÇÃO DE TOMADA BAIXA (2P+T–20A), DE SOBREPOR, INSTALADO EM CONDULETE DE ALUMÍNIO 4"x2" A 0,40m DO PISO, EXCETO QUANDO INDICADO EM PLANTA BAIXA. FAB.: PIAL LEGRAND OU EQUIVALENTE TÉCNICO.
	TOMADA (2P+T–20A), INSTALADA EM CONDULETE DE ALUMÍNIO 4"x2" NO ENTREFORRO. FAB.: PIAL LEGRAND OU EQUIVALENTE TÉCNICO.
	TOMADA DUPLA (2P+T–20A), INSTALADA EM CONDULETE DE ALUMÍNIO 4"x2" NO ENTREFORRO. FAB.: PIAL LEGRAND OU EQUIVALENTE TÉCNICO.
	TOMADA SIMPLES (2P+T–20A), EMBUTIDA NO FORRO, INSTALADA EM CAIXA DE PVC 4"x2". FAB.: PIAL LEGRAND OU EQUIVALENTE TÉCNICO.
	TOMADA DUPLA (2P+T–20A), EMBUTIDA NO FORRO, INSTALADA EM CAIXA DE PVC 4"x2". FAB.: PIAL LEGRAND OU EQUIVALENTE TÉCNICO.
	PORTA EQUIPAMENTO PARA TOMADA SIMPLES (2P+T–20A), INSTALADO EM DUTO DE ALUMÍNIO A 0,40m DO PISO. REF.: STANDARD. FAB.: DUTOTEC OU EQUIVALENTE TÉCNICO.
	PORTA EQUIPAMENTO PARA TOMADA DUPLA (2P+T–20A), INSTALADO EM DUTO DE ALUMÍNIO A 0,40m DO PISO. REF.: STANDARD. FAB.: DUTOTEC OU EQUIVALENTE TÉCNICO.
	PORTA EQUIPAMENTO PARA TOMADA SIMPLES (2P+T–20A), INSTALADO EM DUTO DE ALUMÍNIO A 1,00m DO PISO. REF.: STANDARD. FAB.: DUTOTEC OU EQUIVALENTE TÉCNICO.
	PORTA EQUIPAMENTO PARA TOMADA DUPLA (2P+T–20A), INSTALADO EM DUTO DE ALUMÍNIO A 1,00m DO PISO. REF.: STANDARD. FAB.: DUTOTEC OU EQUIVALENTE TÉCNICO.
	PORTA EQUIPAMENTO PARA TOMADA SIMPLES (2P+T–20A), INSTALADO EM DUTO DE ALUMÍNIO A 2,40m DO PISO. REF.: STANDARD. FAB.: DUTOTEC OU EQUIVALENTE TÉCNICO.
	PORTA EQUIPAMENTO PARA TOMADA STECK (2P+T–32A), INSTALADO EM DUTO DE ALUMÍNIO A 1,00m DO PISO. REF.: STANDARD. FAB.: DUTOTEC OU EQUIVALENTE TÉCNICO.
	TOMADA SIMPLES (2P+T–20A), INSTALADA EM CAIXA METALICA 4"X2" METÁLICA, EMBUTIDA NO PISO. REF.: PIAL LEGRAND OU EQUIVALENTE TÉCNICO.
	CAIXA DE PASSAGEM EM PVC, DE EMBUTIR, DIMENSÕES 10x10x5cm, COM TAMPA CEGA. INSTALADA A h=0,40m (EXCETO QUANDO INDICADO EM PLANTA BAIXA). REF.: TIGRE OU EQUIVALENTE TÉCNICO.
	DUTO DUPLO EM ALUMÍNIO, TIPO "D", PARA PASSAGEM DE CABOS DE REDE ESTRUTURADA E FORÇA (ELÉTRICA), FIXADO NA PAREDE OU NO MOBILIÁRIO. DIMENSÕES 73mm(L) X 45mm(H). REF.: STANDARD. FAB.: DUTOTEC OU EQUIVALENTE TÉCNICO.
	DUTO DUPLO EM ALUMÍNIO, TIPO "D", PARA PASSAGEM DE CABOS DE REDE ESTRUTURADA E FORÇA (ELÉTRICA), NA VERTICAL, FIXADO NA PAREDE. DIMENSÕES 73mm(L) X 45mm(H). REF.: STANDARD. FAB.: DUTOTEC OU EQUIVALENTE TÉCNICO.
	PARA PASSAGEM DE CABOS DE REDE ESTRUTURADA E FORÇA (ELÉTRICA). REF.: STANDARD. FAB.: DUTOTEC OU EQUIVALENTE TÉCNICO.
	INDICAÇÃO DE PERFILADO PERFURADO METÁLICO 38x38mm. REF.: RP200 REAL PERFIL OU EQUIVALENTE TÉCNICO. MESMA INFRAESTRUTURA DO PROJETO ELÉTRICO DE FORÇA (TOMADAS).
	SAÍDA LATERAL SIMPLES PARA PERFILADO. FAB.: MAXTIL OU EQUIVALENTE TÉCNICO.
	SAÍDA HORIZONTAL PARA ELETRODUTO EM ELETROCALHA. FAB.: MAXTIL OU EQUIVALENTE TÉCNICO.
	ELETROCALHA EM AÇO GALVANIZADO, LISA, COM TAMPA E SEM ABA, INSTALADA NO ENTREFORRO OU APARENTE. DIMENSÕES 200x100mm, EXCETO QUANDO INDICADO EM PLANTA BAIXA. FAB: MAXTIL OU EQUIVALENTE TÉCNICO. MESMA INFRAESTRUTURA DO PROJETO ELÉTRICO DE FORÇA (TOMADAS).
	CURVA HORIZONTAL 90° PARA ELETROCALHA EM AÇO GALVANIZADO, LISA, COM TAMPA E SEM ABA, INSTALADA NO ENTREFORRO OU APARENTE. DIMENSÕES INDICADAS EM PLANTA BAIXA. FAB: MAXTIL OU EQUIVALENTE TÉCNICO.
	TÊ HORIZONTAL 90° PARA ELETROCALHA EM AÇO GALVANIZADO, LISA, COM TAMPA E SEM ABA, INSTALADA NO ENTREFORRO OU APARENTE. DIMENSÕES 200x100mm, EXCETO QUANDO INDICADO EM PLANTA BAIXA. FAB: MAXTIL OU EQUIVALENTE TÉCNICO.
	CURVA DE INVERSÃO PARA ELETROCALHA EM AÇO GALVANIZADO, LISA, COM TAMPA E SEM ABA, INSTALADA NO ENTREFORRO OU APARENTE. DIMENSÕES 200x100mm, EXCETO QUANDO INDICADO EM PLANTA BAIXA. FAB: MAXTIL OU EQUIVALENTE TÉCNICO.
	TÊ VERTICAL DE DESCIDA PARA ELETROCALHA EM AÇO GALVANIZADO, LISA, COM TAMPA E SEM ABA, INSTALADA NO ENTREFORRO OU APARENTE. DIMENSÕES 200x100mm, EXCETO QUANDO INDICADO EM PLANTA BAIXA. FAB: MAXTIL OU EQUIVALENTE TÉCNICO.
TDESC	INDICAÇÃO DE TUBULAÇÃO QUE DESCE;
TSOBE	INDICAÇÃO DE TUBULAÇÃO QUE SOBE;
TPASS	INDICAÇÃO DE TUBULAÇÃO QUE PASSA;
TMUDA	INDICAÇÃO DE TUBULAÇÃO COM MUDANÇA DE NÍVEL.

NOTAS:

1 – TODA CONEXÃO CABO/BARRAMENTO E LIGAÇÃO PARA OS DISJUNTORES, INTERRUPTORES E TOMADAS DEVERÁ SER EXECUTADA ATRAVÉS TERMINAIS DE COMPRESSÃO APROPRIADOS DO TIPO OLHAL, AGULHA, GARFO, CONFORME O CASO, ESTANHANDO EM QUALQUER SITUAÇÃO A EXTREMIDADE DO CABO.

2 – TODOS OS CABOS DAS INSTALAÇÕES ELÉTRICAS DEVERÃO SER IDENTIFICADOS EM SUAS EXTREMIDADES (QUADROS E TOMADAS) ATRAVÉS DE ANILHAS HELLERMAN COM A MESMA IDENTIFICAÇÃO DO PROJETO.

3 – A PARTIR DOS QUADROS ELETRICOS, TODA A DISTRIBUIÇÃO ELÉTRICA SERÁ EM CABOS COM BITOLA MÍNIMA DE 2,5 mm², CONDUTOR FLEXÍVEL DE COBRE, ISOLADO, COM COBERTURA; COMPOSTO TERMOFIXO NÃO HALOGENADO – 750V.

4 – O DIÂMETRO MÍNIMO DE ELETRODUTO A SER USADO É DE Ø3/4".

NOMENCLATURA DOS QUADROS

LEG.	CÓDIGO	DESCRIÇÃO
1	QDL.C00.00.01	QUADRO DE DISTRIBUIÇÃO DE ILUMINAÇÃO – TÉRREO
2	QDF.C00.00.02	QUADRO DE DISTRIBUIÇÃO DE FORÇA 01 – TÉRREO
3	QDF.C00.00.03	QUADRO DE DISTRIBUIÇÃO DE FORÇA 02 – TÉRREO
4	QNB.C00.00.04	QUADRO DE DISTRIBUIÇÃO DE FORÇA ININTERRUPTA 01 – TÉRREO
5	QNB.C00.00.05	QUADRO DE DISTRIBUIÇÃO DE FORÇA ININTERRUPTA 02 – TÉRREO
6	QNB.C00.00.06	QUADRO DE DISTRIBUIÇÃO DE FORÇA ININTERRUPTA 03 – TÉRREO
7	QNB.C00.00.07	QUADRO DE DISTRIBUIÇÃO DE FORÇA ININTERRUPTA 04 – TÉRREO
8	QDL.C00.01.08	QUADRO DE DISTRIBUIÇÃO DE ILUMINAÇÃO – PAV. SUPERIOR
9	QDF.C00.01.09	QUADRO DE DISTRIBUIÇÃO DE FORÇA – PAV. SUPERIOR
10	QNB.C00.01.10	QUADRO DE DISTRIBUIÇÃO DE FORÇA ININTERRUPTA 01 – PAV. SUPERIOR
11	QNB.C00.01.11	QUADRO DE DISTRIBUIÇÃO DE FORÇA ININTERRUPTA 02 – PAV. SUPERIOR
12	QNB.C00.01.12	QUADRO DE DISTRIBUIÇÃO DE FORÇA ININTERRUPTA 03 – PAV. SUPERIOR
13	QNB.C00.01.13	QUADRO DE DISTRIBUIÇÃO DE FORÇA ININTERRUPTA 04 – PAV. SUPERIOR
14	QNB.C00.01.14	QUADRO DE DISTRIBUIÇÃO DE FORÇA ININTERRUPTA 05 – PAV. SUPERIOR
15	QNB.C00.01.15	QUADRO DE DISTRIBUIÇÃO DE FORÇA ININTERRUPTA 06 – PAV. SUPERIOR
16	QDL.C00.02.16	QUADRO DE DISTRIBUIÇÃO DE ILUMINAÇÃO – PAV. TÉCNICO
17	QDF.C00.02.17	QUADRO DE DISTRIBUIÇÃO DE FORÇA – PAV. TÉCNICO
18	QEX.C00.02.18	QUADRO DE FORÇA DE EXAUSTÃO – PAV. TÉCNICO
19	QAC.C00.00.19	QUADRO DE FORÇA DE CLIMATIZAÇÃO – TÉRREO
20	QAC.C00.00.20	QUADRO DE FORÇA DE CLIMATIZAÇÃO – TÉRREO
21	QAC.C00.01.21	QUADRO DE FORÇA DE CLIMATIZAÇÃO 01 – PAV. SUPERIOR
22	QAC.C00.01.22	QUADRO DE FORÇA DE CLIMATIZAÇÃO 02 – PAV. SUPERIOR
23	QAC.C00.02.23	QUADRO DE FORÇA DE CLIMATIZAÇÃO 01 – PAV. TÉCNICO
24	QAC.C00.02.24	QUADRO DE FORÇA DE CLIMATIZAÇÃO 02 – PAV. TÉCNICO
25	QAC.C00.02.25	QUADRO DE FORÇA DE CLIMATIZAÇÃO 03 – PAV. TÉCNICO
26	PNB.C00.02.26	PAINEL GERAL DE DISTRIBUIÇÃO ININTERRUPTA 01 – PAV. TÉCNICO
27	PNB.C00.02.27	PAINEL GERAL DE DISTRIBUIÇÃO ININTERRUPTA 02 – PAV. TÉCNICO
28	PNB.C00.02.28	PAINEL GERAL DE DISTRIBUIÇÃO ININTERRUPTA 03 – PAV. TÉCNICO
29	PBT.C00.02.29	PAINEL GERAL DE DISTRIBUIÇÃO EMERGENCIAL – PAV. TÉCNICO

QQQ.EEE.00.00 — N° SEQUENCIAL; PAVIMENTO; COD. EDIFICAÇÃO; TIPO DE QUADRO

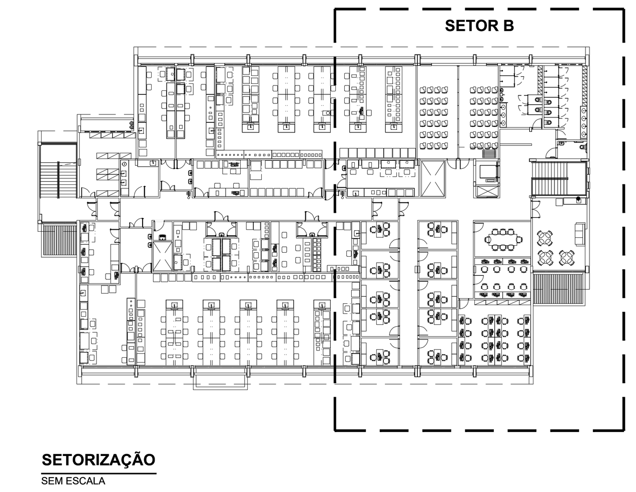

SETORIZAÇÃO
SEM ESCALA

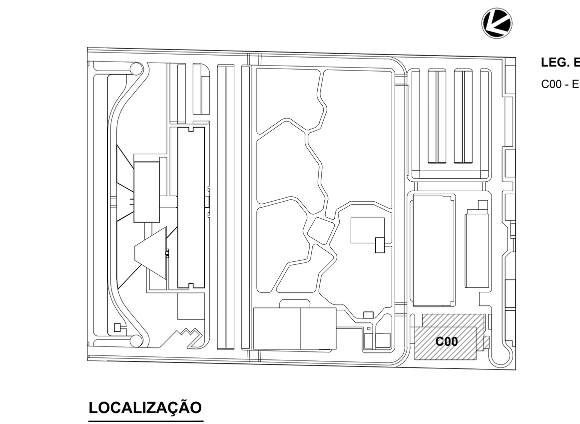

LOCALIZAÇÃO
SEM ESCALA

LEG. EDIFICAÇÕES:
C00 - ENSINO E PESQUISA

REV	DESCRIÇÃO	REVISADO POR	RESP. TÉCNICO	DATA
R01	ATENDENDO A COMENTÁRIOS	THIAGO ALVES	FELIPE BARRETO	DEZEMBRO 2020
R00	EMISSÃO INICIAL	THIAGO ALVES	FELIPE BARRETO	SETEMBRO 2020

DOCUMENTOS DE REFERÊNCIA:

PLANO DE COMISSIONAMENTO - 30000393-03-OS5-G00-GRL-PL-0001
CADERNO DE ENCARGOS E ESPECIFICAÇÕES - 30000393-03-OS8-C00-GRL-CE-1001
MEMÓRIA DE CÁLCULO - 30000393-03-OS8-C00-ELE-MC-1001
MEMORIAL DESCRITIVO - 30000393-03-OS8-C00-ELE-MD-1001

ARCHITECTUS
R. Canuto de Aguiar, n.1401 Tel: (85)3456 5000 fiocruzrondonia@gmail.com

Ministério da Saúde
FIOCRUZ Fundação Oswaldo Cruz
Coordenação Geral de Infraestrutura dos Campi
Departamento de Projetos e Obras

Nº DO CONTRATO: 031/2019-COGIC
PROCESSO: 25389.000189/2017-19
COORDENADOR DA META: MARLY ZIED
FISCAL DE CONTRATO: TAMIRES PAZ
NOME DO ARQUIVO GED: 30000393-03-OS8-C00-ELE-DE-1016-R01
NOME DO PRÉDIO / ÁREA: **CAMPUS FIOCRUZ RONDÔNIA ENSINO E PESQUISA**
Nº PRÉDIO: 602
CAMPUS: RONDÔNIA
SETOR: EDIFICAÇÃO
OBJETIVO: CONSTRUÇÃO
Nº DA META: 2017.027
O.E. / O.R.:
NOME DO ARQUIVO SIENGE:
TIPO DE PROJETO / SUBTIPO DE PROJETO: ELÉTRICA
FASE: PROJETO EXECUTIVO
TÍTULO DA PRANCHA: **FORÇA (TOMADAS) PL. BAIXA PAV. SUPERIOR - SETOR B**
DATA: DEZEMBRO 2020
ESCALA: INDICADA
COORDENADOR: ALEXANDRE LANDIM
RESPONSÁVEL TÉCNICO: FELIPE BARRETO
CO-RESPONSÁVEL TÉCNICO:
EQUIPE: ARCHITECTUS

ELE-1016

PRANCHA A0 - 1189 x 841mm

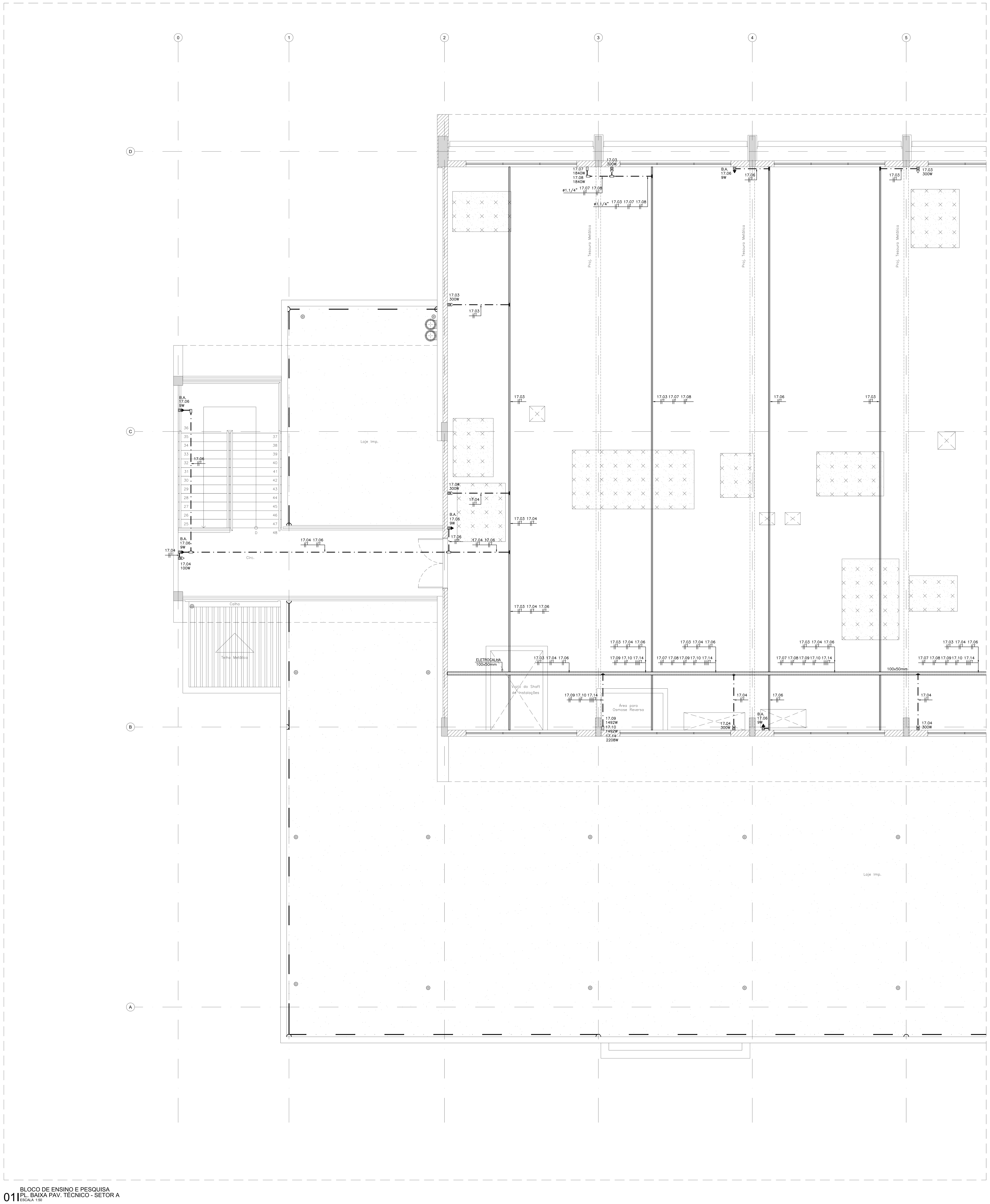

01 | BLOCO DE ENSINO E PESQUISA
PL. BAIXA PAV. TÉCNICO - SETOR A
ESCALA 1:50

LEGENDA

SÍMBOLO	DESCRIÇÃO
	QUADRO TIPO METÁLICO DE SOBREPOR INSTALADO A 1,50m (DO EIXO AO PISO). REF.: ARTU L. FAB.: ABB OU EQUIVALENTE TÉCNICO.
	ELETRODUTO EM PVC ROSCÁVEL RÍGIDO, BITOLA MÍNIMA Ø3/4", EMBUTIDO NA PAREDE. FAB.: TIGRE OU EQUIVALENTE TÉCNICO.
	ELETRODUTO EM AÇO GALVANIZADO, BITOLA MÍNIMA Ø3/4", INSTALADO DE FORMA APARENTE OU NO ENTREFORRO. FAB.: ELECON OU EQUIVALENTE TÉCNICO.
	ELETRODUTO EM PVC ROSCÁVEL RÍGIDO, BITOLA MÍNIMA Ø1", INSTALADO EMBUTIDO NO PISO. FAB.: TIGRE OU EQUIVALENTE TÉCNICO.
	CONDULETE EM ALUMÍNIO: LINHA SUPERIOR: TIPO C, E. LB, LL; LINHA INFERIOR: TIPO T, LR, TB, X. (MESMO DIÂMETRO DA TUBULAÇÃO). FAB.: WETZEL OU EQUIVALENTE TÉCNICO.
	INDICAÇÃO DE TOMADA BAIXA (2P+T–20A), DE SOBREPOR, INSTALADO EM CONDULETE DE ALUMÍNIO 4"x2" A 2,40m DO PISO, EXCETO QUANDO INDICADO EM PLANTA BAIXA. FAB.: PIAL LEGRAND OU EQUIVALENTE TÉCNICO.
	INDICAÇÃO DE TOMADA BAIXA (2P+T–20A), DE SOBREPOR, INSTALADO EM CONDULETE DE ALUMÍNIO 4"x2" A 1,00m DO PISO, EXCETO QUANDO INDICADO EM PLANTA BAIXA. FAB.: PIAL LEGRAND OU EQUIVALENTE TÉCNICO.
	INDICAÇÃO DE TOMADA BAIXA (2P+T–20A), DE SOBREPOR, INSTALADO EM CONDULETE DE ALUMÍNIO 4"x2" A 0,40m DO PISO, EXCETO QUANDO INDICADO EM PLANTA BAIXA. FAB.: PIAL LEGRAND OU EQUIVALENTE TÉCNICO.
	TOMADA (2P+T–20A), INSTALADA EM CONDULETE DE ALUMÍNIO 4"x2" NO ENTREFORRO. FAB.: PIAL LEGRAND OU EQUIVALENTE TÉCNICO.
	TOMADA DUPLA (2P+T–20A), INSTALADA EM CONDULETE DE ALUMÍNIO 4"x2" NO ENTREFORRO. FAB.: PIAL LEGRAND OU EQUIVALENTE TÉCNICO.
	TOMADA SIMPLES (2P+T–20A), EMBUTIDA NO FORRO, INSTALADA EM CAIXA DE PVC 4"x2". FAB.: PIAL LEGRAND OU EQUIVALENTE TÉCNICO.
	TOMADA DUPLA (2P+T–20A), EMBUTIDA NO FORRO, INSTALADA EM CAIXA DE PVC 4"x2". FAB.: PIAL LEGRAND OU EQUIVALENTE TÉCNICO.
	PORTA EQUIPAMENTO PARA TOMADA SIMPLES (2P+T–20A), INSTALADO EM DUTO DE ALUMÍNIO A 0,40m DO PISO. REF.: STANDARD. FAB.: DUTOTEC OU EQUIVALENTE TÉCNICO.
	PORTA EQUIPAMENTO PARA TOMADA DUPLA (2P+T–20A), INSTALADO EM DUTO DE ALUMÍNIO A 0,40m DO PISO. REF.: STANDARD. FAB.: DUTOTEC OU EQUIVALENTE TÉCNICO.
	PORTA EQUIPAMENTO PARA TOMADA SIMPLES (2P+T–20A), INSTALADO EM DUTO DE ALUMÍNIO A 1,00m DO PISO. REF.: STANDARD. FAB.: DUTOTEC OU EQUIVALENTE TÉCNICO.
	PORTA EQUIPAMENTO PARA TOMADA DUPLA (2P+T–20A), INSTALADO EM DUTO DE ALUMÍNIO A 1,00m DO PISO. REF.: STANDARD. FAB.: DUTOTEC OU EQUIVALENTE TÉCNICO.
	PORTA EQUIPAMENTO PARA TOMADA SIMPLES (2P+T–20A), INSTALADO EM DUTO DE ALUMÍNIO A 2,40m DO PISO. REF.: STANDARD. FAB.: DUTOTEC OU EQUIVALENTE TÉCNICO.
	PORTA EQUIPAMENTO PARA TOMADA STECK (2P+T–32A), INSTALADO EM DUTO DE ALUMÍNIO A 1,00m DO PISO. REF.: STANDARD. FAB.: DUTOTEC OU EQUIVALENTE TÉCNICO.
	TOMADA SIMPLES (2P+T–20A), INSTALADA EM CAIXA METALICA 4"X2" METÁLICA, EMBUTIDA NO PISO. REF.: PIAL LEGRAND OU EQUIVALENTE TÉCNICO.
	CAIXA DE PASSAGEM EM PVC, DE EMBUTIR, DIMENSÕES 10x10x5cm, COM TAMPA CEGA. INSTALADA A h=0,40m (EXCETO QUANDO INDICADO EM PLANTA BAIXA). REF.: TIGRE OU EQUIVALENTE TÉCNICO.
	DUTO DUPLO EM ALUMÍNIO, TIPO "D", PARA PASSAGEM DE CABOS DE REDE ESTRUTURADA E FORÇA (ELÉTRICA), FIXADO NA PAREDE OU NO MOBILIÁRIO. DIMENSÕES 73mm(L) X 45mm(H). REF.: STANDARD. FAB.: DUTOTEC OU EQUIVALENTE TÉCNICO.
	DUTO DUPLO EM ALUMÍNIO, TIPO "D", PARA PASSAGEM DE CABOS DE REDE ESTRUTURADA E FORÇA (ELÉTRICA), NA VERTICAL, FIXADO NA PAREDE. DIMENSÕES 73mm(L) X 45mm(H). REF.: STANDARD. FAB.: DUTOTEC OU EQUIVALENTE TÉCNICO.
	PARA PASSAGEM DE CABOS DE REDE ESTRUTURADA E FORÇA (ELÉTRICA). REF.: STANDARD. FAB.: DUTOTEC OU EQUIVALENTE TÉCNICO.
	INDICAÇÃO DE PERFILADO PERFURADO METÁLICO 38x38mm. REF.: RP200 REAL PERFIL OU EQUIVALENTE TÉCNICO. MESMA INFRAESTRUTURA DO PROJETO ELÉTRICO DE FORÇA (TOMADAS).
	SAÍDA LATERAL SIMPLES PARA PERFILADO. FAB.: MAXTIL OU EQUIVALENTE TÉCNICO.
	SAÍDA HORIZONTAL PARA ELETRODUTO EM ELETROCALHA. FAB.: MAXTIL OU EQUIVALENTE TÉCNICO.
	ELETROCALHA EM AÇO GALVANIZADO, LISA, COM TAMPA E SEM ABA, INSTALADA NO ENTREFORRO OU APARENTE. DIMENSÕES 200x100mm, EXCETO QUANDO INDICADO EM PLANTA BAIXA. FAB: MAXTIL OU EQUIVALENTE TÉCNICO. MESMA INFRAESTRUTURA DO PROJETO ELÉTRICO DE FORÇA (TOMADAS).
	CURVA HORIZONTAL 90° PARA ELETROCALHA EM AÇO GALVANIZADO, LISA, COM TAMPA E SEM ABA, INSTALADA NO ENTREFORRO OU APARENTE. DIMENSÕES INDICADAS EM PLANTA BAIXA. FAB: MAXTIL OU EQUIVALENTE TÉCNICO.
	TÊ HORIZONTAL 90° PARA ELETROCALHA EM AÇO GALVANIZADO, LISA, COM TAMPA E SEM ABA, INSTALADA NO ENTREFORRO OU APARENTE. DIMENSÕES 200x100mm, EXCETO QUANDO INDICADO EM PLANTA BAIXA. FAB: MAXTIL OU EQUIVALENTE TÉCNICO.
	CURVA DE INVERSÃO PARA ELETROCALHA EM AÇO GALVANIZADO, LISA, COM TAMPA E SEM ABA, INSTALADA NO ENTREFORRO OU APARENTE. DIMENSÕES 200x100mm, EXCETO QUANDO INDICADO EM PLANTA BAIXA. FAB: MAXTIL OU EQUIVALENTE TÉCNICO.
	TÊ VERTICAL DE DESCIDA PARA ELETROCALHA EM AÇO GALVANIZADO, LISA, COM TAMPA E SEM ABA, INSTALADA NO ENTREFORRO OU APARENTE. DIMENSÕES 200x100mm, EXCETO QUANDO INDICADO EM PLANTA BAIXA. FAB: MAXTIL OU EQUIVALENTE TÉCNICO.
TDESC	INDICAÇÃO DE TUBULAÇÃO QUE DESCE;
TSOBE	INDICAÇÃO DE TUBULAÇÃO QUE SOBE;
TPASS	INDICAÇÃO DE TUBULAÇÃO QUE PASSA;
TMUDA	INDICAÇÃO DE TUBULAÇÃO COM MUDANÇA DE NÍVEL.

NOTAS:

1 – TODA CONEXÃO CABO/BARRAMENTO E LIGAÇÃO PARA OS DISJUNTORES, INTERRUPTORES E TOMADAS DEVERÁ SER EXECUTADA ATRAVÉS TERMINAIS DE COMPRESSÃO APROPRIADOS DO TIPO OLHAL, AGULHA, GARFO, CONFORME O CASO, ESTANHANDO EM QUALQUER SITUAÇÃO A EXTREMIDADE DO CABO.

2 – TODOS OS CABOS DAS INSTALAÇÕES ELÉTRICAS DEVERÃO SER IDENTIFICADOS EM SUAS EXTREMIDADES (QUADROS E TOMADAS) ATRAVÉS DE ANILHAS HELLERMAN COM A MESMA IDENTIFICAÇÃO DO PROJETO.

3 – A PARTIR DOS QUADROS ELETRICOS, TODA A DISTRIBUIÇÃO ELÉTRICA SERÁ EM CABOS COM BITOLA MÍNIMA DE 2,5 mm^2, CONDUTOR FLEXÍVEL DE COBRE, ISOLADO, COM COBERTURA; COMPOSTO TERMOFIXO NÃO HALOGENADO – 750V.

4 – O DIÂMETRO MÍNIMO DE ELETRODUTO A SER USADO É DE Ø3/4".

NOMENCLATURA DOS QUADROS

LEG.	CÓDIGO	DESCRIÇÃO
1	QDL.C00.00.01	QUADRO DE DISTRIBUIÇÃO DE ILUMINAÇÃO – TÉRREO
2	QDF.C00.00.02	QUADRO DE DISTRIBUIÇÃO DE FORÇA 01 – TÉRREO
3	QDF.C00.00.03	QUADRO DE DISTRIBUIÇÃO DE FORÇA 02 – TÉRREO
4	QNB.C00.00.04	QUADRO DE DISTRIBUIÇÃO DE FORÇA ININTERRUPTA 01 – TÉRREO
5	QNB.C00.00.05	QUADRO DE DISTRIBUIÇÃO DE FORÇA ININTERRUPTA 02 – TÉRREO
6	QNB.C00.00.06	QUADRO DE DISTRIBUIÇÃO DE FORÇA ININTERRUPTA 03 – TÉRREO
7	QNB.C00.00.07	QUADRO DE DISTRIBUIÇÃO DE FORÇA ININTERRUPTA 04 – TÉRREO
8	QDL.C00.01.08	QUADRO DE DISTRIBUIÇÃO DE ILUMINAÇÃO – PAV. SUPERIOR
9	QDF.C00.01.09	QUADRO DE DISTRIBUIÇÃO DE FORÇA – PAV. SUPERIOR
10	QNB.C00.01.10	QUADRO DE DISTRIBUIÇÃO DE FORÇA ININTERRUPTA 01 – PAV. SUPERIOR
11	QNB.C00.01.11	QUADRO DE DISTRIBUIÇÃO DE FORÇA ININTERRUPTA 02 – PAV. SUPERIOR
12	QNB.C00.01.12	QUADRO DE DISTRIBUIÇÃO DE FORÇA ININTERRUPTA 03 – PAV. SUPERIOR
13	QNB.C00.01.13	QUADRO DE DISTRIBUIÇÃO DE FORÇA ININTERRUPTA 04 – PAV. SUPERIOR
14	QNB.C00.01.14	QUADRO DE DISTRIBUIÇÃO DE FORÇA ININTERRUPTA 05 – PAV. SUPERIOR
15	QNB.C00.01.15	QUADRO DE DISTRIBUIÇÃO DE FORÇA ININTERRUPTA 06 – PAV. SUPERIOR
16	QDL.C00.02.16	QUADRO DE DISTRIBUIÇÃO DE ILUMINAÇÃO – PAV. TÉCNICO
17	QDF.C00.02.17	QUADRO DE DISTRIBUIÇÃO DE FORÇA – PAV. TÉCNICO
18	QEX.C00.02.18	QUADRO DE FORÇA DE EXAUSTÃO – PAV. TÉCNICO
19	QAC.C00.00.19	QUADRO DE FORÇA DE CLIMATIZAÇÃO – TÉRREO
20	QAC.C00.00.20	QUADRO DE FORÇA DE CLIMATIZAÇÃO – TÉRREO
21	QAC.C00.01.21	QUADRO DE FORÇA DE CLIMATIZAÇÃO 01 – PAV. SUPERIOR
22	QAC.C00.01.22	QUADRO DE FORÇA DE CLIMATIZAÇÃO 02 – PAV. SUPERIOR
23	QAC.C00.02.23	QUADRO DE FORÇA DE CLIMATIZAÇÃO 01 – PAV. TÉCNICO
24	QAC.C00.02.24	QUADRO DE FORÇA DE CLIMATIZAÇÃO 02 – PAV. TÉCNICO
25	QAC.C00.02.25	QUADRO DE FORÇA DE CLIMATIZAÇÃO 03 – PAV. TÉCNICO
26	PNB.C00.02.26	PAINEL GERAL DE DISTRIBUIÇÃO ININTERRUPTA 01 – PAV. TÉCNICO
27	PNB.C00.02.27	PAINEL GERAL DE DISTRIBUIÇÃO ININTERRUPTA 02 – PAV. TÉCNICO
28	PNB.C00.02.28	PAINEL GERAL DE DISTRIBUIÇÃO ININTERRUPTA 03 – PAV. TÉCNICO
29	PBT.C00.02.29	PAINEL GERAL DE DISTRIBUIÇÃO EMERGENCIAL – PAV. TÉCNICO

QQQ.EEE.00.00 — Nº SEQUENCIAL
PAVIMENTO
COD. EDIFICAÇÃO
TIPO DE QUADRO

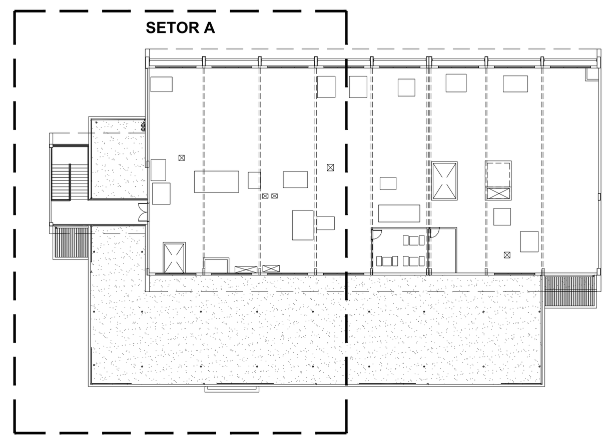

SETORIZAÇÃO
SEM ESCALA

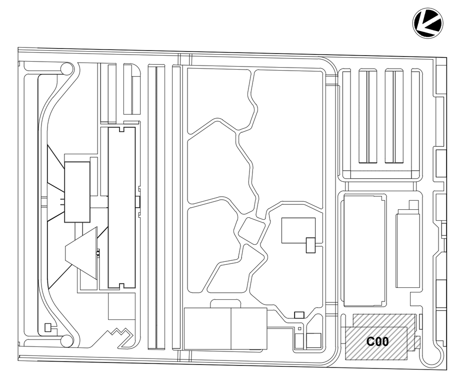

LOCALIZAÇÃO
SEM ESCALA

LEG. EDIFICAÇÕES:
C00 - ENSINO E PESQUISA

REV	DESCRIÇÃO	REVISADO POR	RESP. TÉCNICO	DATA
R01	ATENDENDO A COMENTÁRIOS	THIAGO ALVES	FELIPE BARRETO	DEZEMBRO 2020
R00	EMISSÃO INICIAL	THIAGO ALVES	FELIPE BARRETO	SETEMBRO 2020

DOCUMENTOS DE REFERÊNCIA:

PLANO DE COMISSIONAMENTO - 30000393-03-OS5-G00-GRL-PL-0001
CADERNO DE ENCARGOS E ESPECIFICAÇÕES - 30000393-03-OS8-C00-GRL-CE-1001
MEMÓRIA DE CÁLCULO - 30000393-03-OS8-C00-ELE-MC-1001
MEMORIAL DESCRITIVO - 30000393-03-OS8-C00-ELE-MD-1001

ARCHITECTUS
R. Canuto de Aguiar, n.1401
Tel: (85)3456 5000
fiocruzrondonia@gmail.com

Ministério da Saúde
FIOCRUZ
Fundação Oswaldo Cruz
Coordenação Geral de Infraestrutura dos Campi
Departamento de Projetos e Obras

Nº DO CONTRATO: 031/2019-COGIC
PROCESSO: 25389.000189/2017-19
COORDENADOR DA META: MARLY ZIED
FISCAL DE CONTRATO: TAMIRES PAZ
NOME DO ARQUIVO GED: 30000393-03-OS8-C00-ELE-DE-1017-R01
NOME DO PRÉDIO / ÁREA: **CAMPUS FIOCRUZ RONDÔNIA ENSINO E PESQUISA**
Nº PRÉDIO: 602
CAMPUS: RONDÔNIA
SETOR: EDIFICAÇÃO
OBJETIVO: CONSTRUÇÃO
Nº DA META: 2017.027
O.E. / O.R.:
NOME DO ARQUIVO SIENGE:
TIPO DE PROJETO / SUBTIPO DE PROJETO: ELÉTRICA
FASE: PROJETO EXECUTIVO
TÍTULO DA PRANCHA: **FORÇA (TOMADAS) PL. BAIXA PAV. TÉCNICO - SETOR A**
DATA: DEZEMBRO 2020
ESCALA: INDICADA
COORDENADOR: ALEXANDRE LANDIM
RESPONSÁVEL TÉCNICO: FELIPE BARRETO
CO-RESPONSÁVEL TÉCNICO:
EQUIPE: ARCHITECTUS

ELE-1017

PRANCHA A0 - 1189 x 841mm

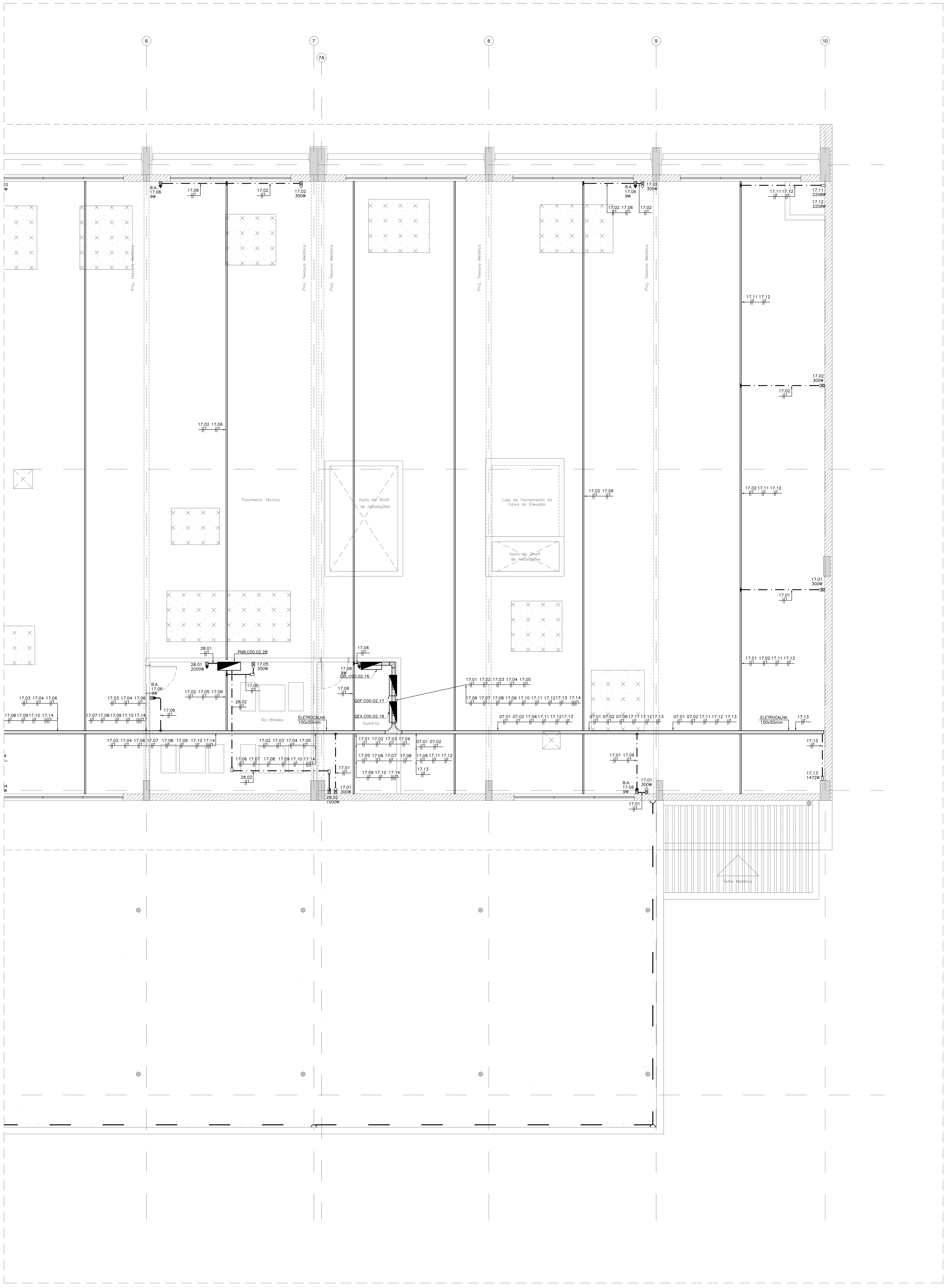

01 | BLOCO DE ENSINO E PESQUISA
PL. BAIXA PAV. TÉCNICO - SETOR B
ESCALA 1:50

LEGENDA

SÍMBOLO	DESCRIÇÃO
	QUADRO TIPO METÁLICO DE SOBREPOR INSTALADO A 1,50m (DO EIXO AO PISO). REF.: ARTU L. FAB.: ABB OU EQUIVALENTE TÉCNICO.
	ELETRODUTO EM PVC ROSCÁVEL RÍGIDO, BITOLA MÍNIMA Ø3/4", EMBUTIDO NA PAREDE. FAB.: TIGRE OU EQUIVALENTE TÉCNICO.
	ELETRODUTO EM AÇO GALVANIZADO, BITOLA MÍNIMA Ø3/4", INSTALADO DE FORMA APARENTE OU NO ENTREFORRO. FAB.: ELECON OU EQUIVALENTE TÉCNICO.
	ELETRODUTO EM PVC ROSCÁVEL RÍGIDO, BITOLA MÍNIMA Ø1", INSTALADO EMBUTIDO NO PISO. FAB.: TIGRE OU EQUIVALENTE TÉCNICO.
	CONDULETE EM ALUMÍNIO: LINHA SUPERIOR: TIPO C, E, LB, LL; LINHA INFERIOR: TIPO T, LR, TB, X. (MESMO DIÂMETRO DA TUBULAÇÃO). FAB.: WETZEL OU EQUIVALENTE TÉCNICO.
	INDICAÇÃO DE TOMADA BAIXA (2P+T–20A), DE SOBREPOR, INSTALADO EM CONDULETE DE ALUMÍNIO 4"x2" A 2,40m DO PISO, EXCETO QUANDO INDICADO EM PLANTA BAIXA. FAB.: PIAL LEGRAND OU EQUIVALENTE TÉCNICO.
	INDICAÇÃO DE TOMADA BAIXA (2P+T–20A), DE SOBREPOR, INSTALADO EM CONDULETE DE ALUMÍNIO 4"x2" A 1,00m DO PISO, EXCETO QUANDO INDICADO EM PLANTA BAIXA. FAB.: PIAL LEGRAND OU EQUIVALENTE TÉCNICO.
	INDICAÇÃO DE TOMADA BAIXA (2P+T–20A), DE SOBREPOR, INSTALADO EM CONDULETE DE ALUMÍNIO 4"x2" A 0,40m DO PISO, EXCETO QUANDO INDICADO EM PLANTA BAIXA. FAB.: PIAL LEGRAND OU EQUIVALENTE TÉCNICO.
	TOMADA (2P+T–20A), INSTALADA EM CONDULETE DE ALUMÍNIO 4"x2" NO ENTREFORRO. FAB.: PIAL LEGRAND OU EQUIVALENTE TÉCNICO.
	TOMADA DUPLA (2P+T–20A), INSTALADA EM CONDULETE DE ALUMÍNIO 4"x2" NO ENTREFORRO. FAB.: PIAL LEGRAND OU EQUIVALENTE TÉCNICO.
	TOMADA SIMPLES (2P+T–20A), EMBUTIDA NO FORRO, INSTALADA EM CAIXA DE PVC 4"x2". FAB.: PIAL LEGRAND OU EQUIVALENTE TÉCNICO.
	TOMADA DUPLA (2P+T–20A), EMBUTIDA NO FORRO, INSTALADA EM CAIXA DE PVC 4"x2". FAB.: PIAL LEGRAND OU EQUIVALENTE TÉCNICO.
	PORTA EQUIPAMENTO PARA TOMADA SIMPLES (2P+T–20A), INSTALADO EM DUTO DE ALUMÍNIO A 0,40m DO PISO. REF.: STANDARD. FAB.: DUTOTEC OU EQUIVALENTE TÉCNICO.
	PORTA EQUIPAMENTO PARA TOMADA DUPLA (2P+T–20A), INSTALADO EM DUTO DE ALUMÍNIO A 0,40m DO PISO. REF.: STANDARD. FAB.: DUTOTEC OU EQUIVALENTE TÉCNICO.
	PORTA EQUIPAMENTO PARA TOMADA SIMPLES (2P+T–20A), INSTALADO EM DUTO DE ALUMÍNIO A 1,00m DO PISO. REF.: STANDARD. FAB.: DUTOTEC OU EQUIVALENTE TÉCNICO.
	PORTA EQUIPAMENTO PARA TOMADA DUPLA (2P+T–20A), INSTALADO EM DUTO DE ALUMÍNIO A 1,00m DO PISO. REF.: STANDARD. FAB.: DUTOTEC OU EQUIVALENTE TÉCNICO.
	PORTA EQUIPAMENTO PARA TOMADA SIMPLES (2P+T–20A), INSTALADO EM DUTO DE ALUMÍNIO A 2,40m DO PISO. REF.: STANDARD. FAB.: DUTOTEC OU EQUIVALENTE TÉCNICO.
	PORTA EQUIPAMENTO PARA TOMADA STECK (2P+T–32A), INSTALADO EM DUTO DE ALUMÍNIO A 1,00m DO PISO. REF.: STANDARD. FAB.: DUTOTEC OU EQUIVALENTE TÉCNICO.
	TOMADA SIMPLES (2P+T–20A), INSTALADA EM CAIXA METALICA 4"X2" METÁLICA, EMBUTIDA NO PISO. REF.: PIAL LEGRAND OU EQUIVALENTE TÉCNICO.
	CAIXA DE PASSAGEM EM PVC, DE EMBUTIR, DIMENSÕES 10x10x5cm, COM TAMPA CEGA. INSTALADA A h=0,40m (EXCETO QUANDO INDICADO EM PLANTA BAIXA). REF.: TIGRE OU EQUIVALENTE TÉCNICO.
	DUTO DUPLO EM ALUMÍNIO, TIPO "D", PARA PASSAGEM DE CABOS DE REDE ESTRUTURADA E FORÇA (ELÉTRICA), FIXADO NA PAREDE OU NO MOBILIÁRIO. DIMENSÕES 73mm(L) X 45mm(H). REF.: STANDARD. FAB.: DUTOTEC OU EQUIVALENTE TÉCNICO.
	DUTO DUPLO EM ALUMÍNIO, TIPO "D", PARA PASSAGEM DE CABOS DE REDE ESTRUTURADA E FORÇA (ELÉTRICA), NA VERTICAL, FIXADO NA PAREDE. DIMENSÕES 73mm(L) X 45mm(H). REF.: STANDARD. FAB.: DUTOTEC OU EQUIVALENTE TÉCNICO.
	PARA PASSAGEM DE CABOS DE REDE ESTRUTURADA E FORÇA (ELÉTRICA). REF.: STANDARD. FAB.: DUTOTEC OU EQUIVALENTE TÉCNICO.
	INDICAÇÃO DE PERFILADO PERFURADO METÁLICO 38x38mm. REF.: RP200 REAL PERFIL OU EQUIVALENTE TÉCNICO. MESMA INFRAESTRUTURA DO PROJETO ELÉTRICO DE FORÇA (TOMADAS).
	SAÍDA LATERAL SIMPLES PARA PERFILADO. FAB.: MAXTIL OU EQUIVALENTE TÉCNICO.
	SAÍDA HORIZONTAL PARA ELETRODUTO EM ELETROCALHA. FAB.: MAXTIL OU EQUIVALENTE TÉCNICO.
	ELETROCALHA EM AÇO GALVANIZADO, LISA, COM TAMPA E SEM ABA, INSTALADA NO ENTREFORRO OU APARENTE. DIMENSÕES 200x100mm, EXCETO QUANDO INDICADO EM PLANTA BAIXA. FAB: MAXTIL OU EQUIVALENTE TÉCNICO. MESMA INFRAESTRUTURA DO PROJETO ELÉTRICO DE FORÇA (TOMADAS).
	CURVA HORIZONTAL 90° PARA ELETROCALHA EM AÇO GALVANIZADO, LISA, COM TAMPA E SEM ABA, INSTALADA NO ENTREFORRO OU APARENTE. DIMENSÕES INDICADAS EM PLANTA BAIXA. FAB: MAXTIL OU EQUIVALENTE TÉCNICO.
	TÊ HORIZONTAL 90° PARA ELETROCALHA EM AÇO GALVANIZADO, LISA, COM TAMPA E SEM ABA, INSTALADA NO ENTREFORRO OU APARENTE. DIMENSÕES 200x100mm, EXCETO QUANDO INDICADO EM PLANTA BAIXA. FAB: MAXTIL OU EQUIVALENTE TÉCNICO.
	CURVA DE INVERSÃO PARA ELETROCALHA EM AÇO GALVANIZADO, LISA, COM TAMPA E SEM ABA, INSTALADA NO ENTREFORRO OU APARENTE. DIMENSÕES 200x100mm, EXCETO QUANDO INDICADO EM PLANTA BAIXA. FAB: MAXTIL OU EQUIVALENTE TÉCNICO.
	TÊ VERTICAL DE DESCIDA PARA ELETROCALHA EM AÇO GALVANIZADO, LISA, COM TAMPA E SEM ABA, INSTALADA NO ENTREFORRO OU APARENTE. DIMENSÕES 200x100mm, EXCETO QUANDO INDICADO EM PLANTA BAIXA. FAB: MAXTIL OU EQUIVALENTE TÉCNICO.
TDESC	INDICAÇÃO DE TUBULAÇÃO QUE DESCE;
TSOBE	INDICAÇÃO DE TUBULAÇÃO QUE SOBE;
TPASS	INDICAÇÃO DE TUBULAÇÃO QUE PASSA;
TMUDA	INDICAÇÃO DE TUBULAÇÃO COM MUDANÇA DE NÍVEL.

NOTAS:

1 – TODA CONEXÃO CABO/BARRAMENTO E LIGAÇÃO PARA OS DISJUNTORES, INTERRUPTORES E TOMADAS DEVERÁ SER EXECUTADA ATRAVÉS TERMINAIS DE COMPRESSÃO APROPRIADOS DO TIPO OLHAL, AGULHA, GARFO, CONFORME O CASO, ESTANHANDO EM QUALQUER SITUAÇÃO A EXTREMIDADE DO CABO.

2 – TODOS OS CABOS DAS INSTALAÇÕES ELÉTRICAS DEVERÃO SER IDENTIFICADOS EM SUAS EXTREMIDADES (QUADROS E TOMADAS) ATRAVÉS DE ANILHAS HELLERMAN COM A MESMA IDENTIFICAÇÃO DO PROJETO.

3 – A PARTIR DOS QUADROS ELETRICOS, TODA A DISTRIBUIÇÃO ELÉTRICA SERÁ EM CABOS COM BITOLA MÍNIMA DE 2,5 mm², CONDUTOR FLEXÍVEL DE COBRE, ISOLADO, COM COBERTURA; COMPOSTO TERMOFIXO NÃO HALOGENADO – 750V.

4 – O DIÂMETRO MÍNIMO DE ELETRODUTO A SER USADO É DE Ø3/4".

NOMENCLATURA DOS QUADROS

LEG.	CÓDIGO	DESCRIÇÃO
1	QDL.C00.00.01	QUADRO DE DISTRIBUIÇÃO DE ILUMINAÇÃO – TÉRREO
2	QDF.C00.00.02	QUADRO DE DISTRIBUIÇÃO DE FORÇA 01 – TÉRREO
3	QDF.C00.00.03	QUADRO DE DISTRIBUIÇÃO DE FORÇA 02 – TÉRREO
4	QNB.C00.00.04	QUADRO DE DISTRIBUIÇÃO DE FORÇA ININTERRUPTA 01 – TÉRREO
5	QNB.C00.00.05	QUADRO DE DISTRIBUIÇÃO DE FORÇA ININTERRUPTA 02 – TÉRREO
6	QNB.C00.00.06	QUADRO DE DISTRIBUIÇÃO DE FORÇA ININTERRUPTA 03 – TÉRREO
7	QNB.C00.00.07	QUADRO DE DISTRIBUIÇÃO DE FORÇA ININTERRUPTA 04 – TÉRREO
8	QDL.C00.01.08	QUADRO DE DISTRIBUIÇÃO DE ILUMINAÇÃO – PAV. SUPERIOR
9	QDF.C00.01.09	QUADRO DE DISTRIBUIÇÃO DE FORÇA – PAV. SUPERIOR
10	QNB.C00.01.10	QUADRO DE DISTRIBUIÇÃO DE FORÇA ININTERRUPTA 01 – PAV. SUPERIOR
11	QNB.C00.01.11	QUADRO DE DISTRIBUIÇÃO DE FORÇA ININTERRUPTA 02 – PAV. SUPERIOR
12	QNB.C00.01.12	QUADRO DE DISTRIBUIÇÃO DE FORÇA ININTERRUPTA 03 – PAV. SUPERIOR
13	QNB.C00.01.13	QUADRO DE DISTRIBUIÇÃO DE FORÇA ININTERRUPTA 04 – PAV. SUPERIOR
14	QNB.C00.01.14	QUADRO DE DISTRIBUIÇÃO DE FORÇA ININTERRUPTA 05 – PAV. SUPERIOR
15	QNB.C00.01.15	QUADRO DE DISTRIBUIÇÃO DE FORÇA ININTERRUPTA 06 – PAV. SUPERIOR
16	QDL.C00.02.16	QUADRO DE DISTRIBUIÇÃO DE ILUMINAÇÃO – PAV. TÉCNICO
17	QDF.C00.02.17	QUADRO DE DISTRIBUIÇÃO DE FORÇA – PAV. TÉCNICO
18	QEX.C00.02.18	QUADRO DE FORÇA DE EXAUSTÃO – PAV. TÉCNICO
19	QAC.C00.00.19	QUADRO DE FORÇA DE CLIMATIZAÇÃO – TÉRREO
20	QAC.C00.00.20	QUADRO DE FORÇA DE CLIMATIZAÇÃO – TÉRREO
21	QAC.C00.01.21	QUADRO DE FORÇA DE CLIMATIZAÇÃO 01 – PAV. SUPERIOR
22	QAC.C00.01.22	QUADRO DE FORÇA DE CLIMATIZAÇÃO 02 – PAV. SUPERIOR
23	QAC.C00.02.23	QUADRO DE FORÇA DE CLIMATIZAÇÃO 01 – PAV. TÉCNICO
24	QAC.C00.02.24	QUADRO DE FORÇA DE CLIMATIZAÇÃO 02 – PAV. TÉCNICO
25	QAC.C00.02.25	QUADRO DE FORÇA DE CLIMATIZAÇÃO 03 – PAV. TÉCNICO
26	PNB.C00.02.26	PAINEL GERAL DE DISTRIBUIÇÃO ININTERRUPTA 01 – PAV. TÉCNICO
27	PNB.C00.02.27	PAINEL GERAL DE DISTRIBUIÇÃO ININTERRUPTA 02 – PAV. TÉCNICO
28	PNB.C00.02.28	PAINEL GERAL DE DISTRIBUIÇÃO ININTERRUPTA 03 – PAV. TÉCNICO
29	PBT.C00.02.29	PAINEL GERAL DE DISTRIBUIÇÃO EMERGENCIAL – PAV. TÉCNICO

QQQ.EEE.00.00 — Nº SEQUENCIAL
PAVIMENTO
COD. EDIFICAÇÃO
TIPO DE QUADRO

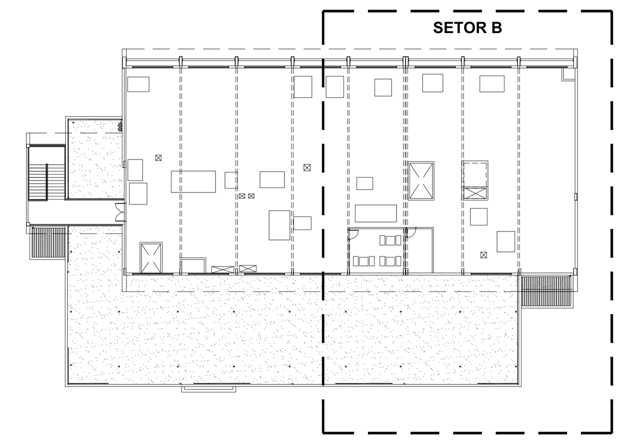

SETORIZAÇÃO
SEM ESCALA

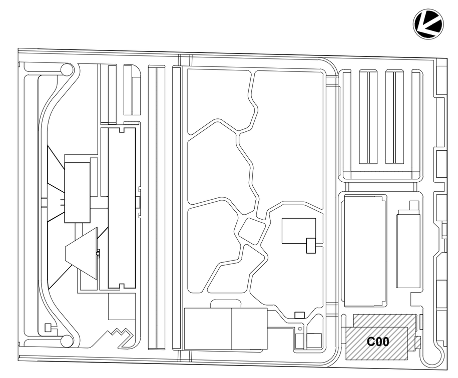

LEG. EDIFICAÇÕES:
C00 - ENSINO E PESQUISA

LOCALIZAÇÃO
SEM ESCALA

REV	DESCRIÇÃO	REVISADO POR	RESP. TÉCNICO	DATA
R01	ATENDENDO A COMENTÁRIOS	THIAGO ALVES	FELIPE BARRETO	DEZEMBRO 2020
R00	EMISSÃO INICIAL	THIAGO ALVES	FELIPE BARRETO	SETEMBRO 2020

DOCUMENTOS DE REFERÊNCIA:

PLANO DE COMISSIONAMENTO - 30000393-03-OS5-G00-GRL-PL-0001
CADERNO DE ENCARGOS E ESPECIFICAÇÕES - 30000393-03-OS8-C00-GRL-CE-1001
MEMÓRIA DE CÁLCULO - 30000393-03-OS8-C00-ELE-MC-1001
MEMORIAL DESCRITIVO - 30000393-03-OS8-C00-ELE-MD-1001

ARCHITECTUS
R. Canuto de Aguiar, n.1401
Tel: (85)3456 5000
fiocruzrondonia@gmail.com

Nº DO CONTRATO: 031/2019-COGIC
PROCESSO: 25389.000189/2017-19
COORDENADOR DA META: MARLY ZIED
FISCAL DE CONTRATO: TAMIRES PAZ
NOME DO ARQUIVO GED: **30000393-03-OS8-C00-ELE-DE-1018-R01**

Ministério da Saúde
FIOCRUZ
Fundação Oswaldo Cruz
Coordenação Geral de Infraestrutura dos Campi
Departamento de Projetos e Obras

NOME DO PRÉDIO / ÁREA: **CAMPUS FIOCRUZ RONDÔNIA ENSINO E PESQUISA**
Nº PRÉDIO: 602
CAMPUS: RONDÔNIA
SETOR: EDIFICAÇÃO
OBJETIVO: CONSTRUÇÃO
Nº DA META: 2017.027
O.E. / O.R.:
NOME DO ARQUIVO SIENGE:
TIPO DE PROJETO / SUBTIPO DE PROJETO: ELÉTRICA
FASE: PROJETO EXECUTIVO
TÍTULO DA PRANCHA: **FORÇA (TOMADAS) PL. BAIXA PAV. TÉCNICO - SETOR B**
DATA: DEZEMBRO 2020
ESCALA: INDICADA
COORDENADOR: ALEXANDRE LANDIM
RESPONSÁVEL TÉCNICO: FELIPE BARRETO
CO-RESPONSÁVEL TÉCNICO:
EQUIPE: ARCHITECTUS

ELE-1018

PRANCHA A0 - 1189 x 841mm

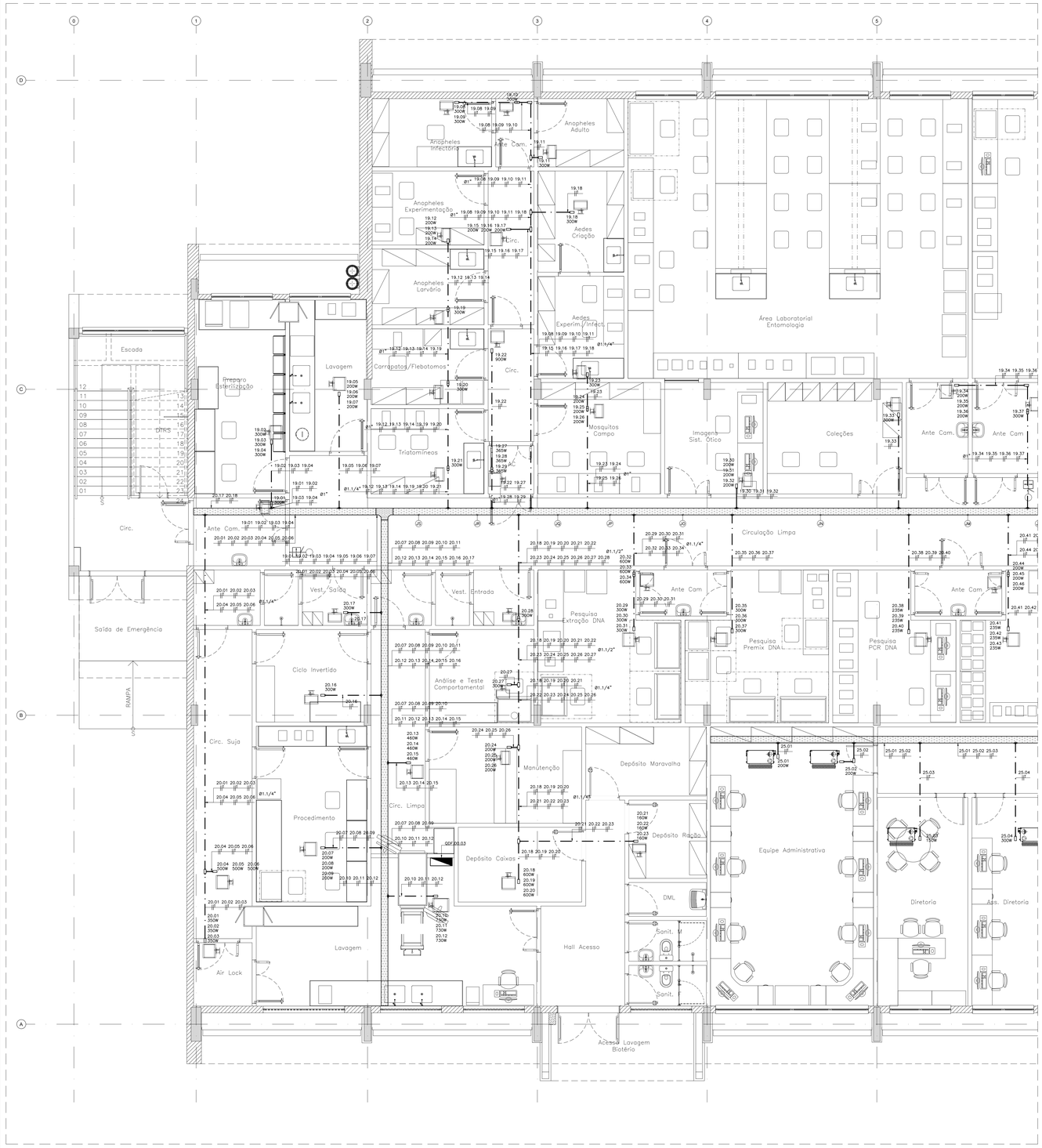

BLOCO DE ENSINO E PESQUISA
01 PL. BAIXA PAV. TÉRREO - SETOR A
ESCALA 1:50

LEGENDA DE FIAÇÃO - QAC.C00.00.19/QAC.C00.00.20 /QAC.C00.02.25

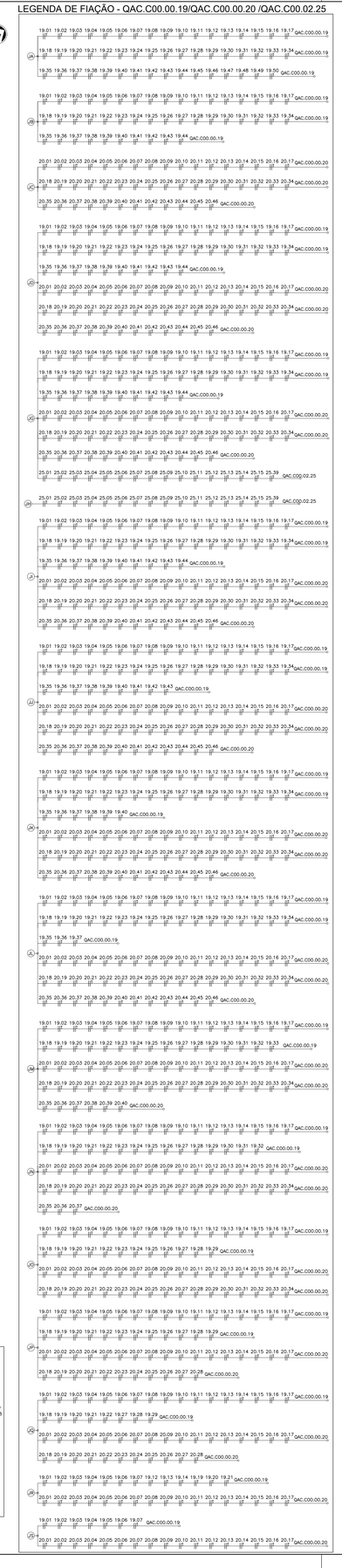

LEGENDA DE FIAÇÃO - QAC.C00.01.21/QAC.C00.01.22/QAC.C00.02.25

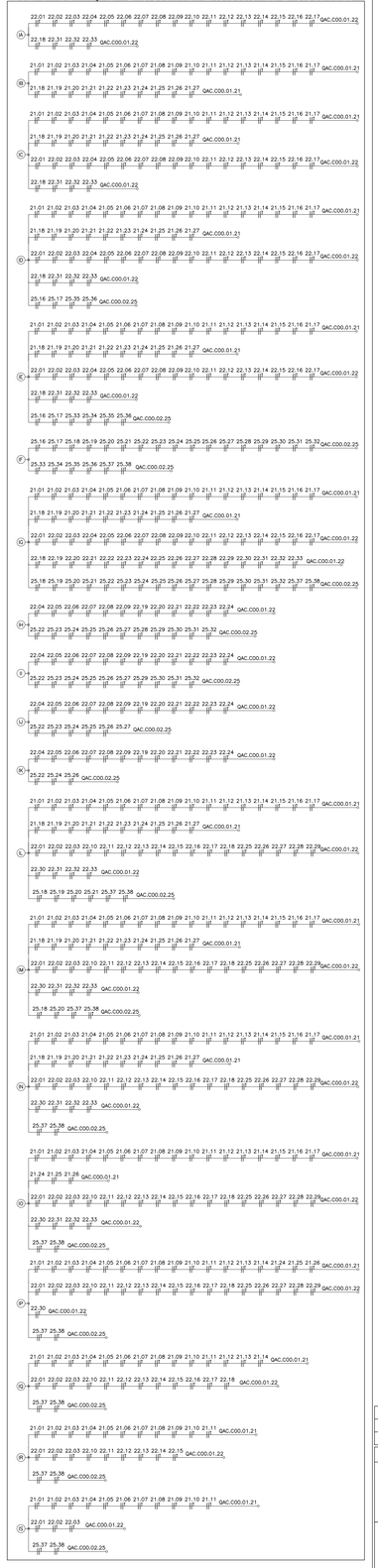

LEGENDA ELÉTRICA

SÍMBOLO	DESCRIÇÃO
	QUADRO TIPO METÁLICO DE SOBREPOR INSTALADO A 1,50m (DO EIXO AO PISO). REF.: ARTU L. FAB.: ABB OU EQUIVALENTE TÉCNICO.
	PAINEL METÁLICO AUTOPORTANTE. REF.: ARTU K. FAB.: ABB OU EQUIVALENTE TÉCNICO.
	ELETRODUTO EM AÇO GALVANIZADO, BITOLA MÍNIMA Ø3/4", INSTALADO DE FORMA APARENTE OU NO ENTREFORRO. FAB.: ELECON OU EQUIVALENTE TÉCNICO.
	CONDULETE EM ALUMÍNIO: LINHA SUPERIOR: TIPO C, E, LB, LL; LINHA INFERIOR: TIPO T, LR, TB, X (MESMO DIÂMETRO DA TUBULAÇÃO). FAB.: WETZEL OU EQUIVALENTE TÉCNICO.
	SAÍDA LATERAL SIMPLES PARA PERFILADO. FAB.: MAXTIL OU EQUIVALENTE TÉCNICO.
	SAÍDA HORIZONTAL PARA ELETRODUTO EM ELETROCALHA. FAB.: MAXTIL OU EQUIVALENTE TÉCNICO.
	ELETROCALHA EM AÇO GALVANIZADO, LISA, COM TAMPA E SEM ABA, INSTALADA NO ENTREFORRO OU APARENTE. DIMENSÕES: 200x100mm, EXCETO QUANDO INDICADO EM PLANTA BAIXA. FAB: MAXTIL OU EQUIVALENTE TÉCNICO. MESMA INFRAESTRUTURA DO PROJETO ELÉTRICO DE FORÇA (TOMADAS), EXCETO QUANDO INDICADO EM PROJETO.
	CURVA HORIZONTAL 90° PARA ELETROCALHA EM AÇO GALVANIZADO, LISA, COM TAMPA E SEM ABA, INSTALADA NO ENTREFORRO OU APARENTE. DIMENSÕES: 200x100mm, EXCETO QUANDO INDICADO EM PLANTA BAIXA. FAB: MAXTIL OU EQUIVALENTE TÉCNICO.
	TÊ HORIZONTAL 90° PARA ELETROCALHA EM AÇO GALVANIZADO, LISA, COM TAMPA E SEM ABA, INSTALADA NO ENTREFORRO OU APARENTE. DIMENSÕES: 200x100mm, EXCETO QUANDO INDICADO EM PLANTA BAIXA. FAB: MAXTIL OU EQUIVALENTE TÉCNICO.
	CURVA DE INVERSÃO PARA ELETROCALHA EM AÇO GALVANIZADO, LISA, COM TAMPA E SEM ABA, INSTALADA NO ENTREFORRO OU APARENTE. DIMENSÕES: 200x100mm, EXCETO QUANDO INDICADO EM PLANTA BAIXA. FAB: MAXTIL OU EQUIVALENTE TÉCNICO.
	TÊ VERTICAL DE DESCIDA PARA ELETROCALHA EM AÇO GALVANIZADO, LISA, COM TAMPA E SEM ABA, INSTALADA NO ENTREFORRO OU APARENTE. DIMENSÕES: 200x100mm, EXCETO QUANDO INDICADO EM PLANTA BAIXA. FAB: MAXTIL OU EQUIVALENTE TÉCNICO.
	REDUÇÃO CENTRAL PARA ELETROCALHA EM AÇO GALVANIZADO, LISA, COM TAMPA E SEM ABA, INSTALADA NO ENTREFORRO OU APARENTE. FAB: MAXTIL OU EQUIVALENTE TÉCNICO.
TDESC	INDICAÇÃO DE TUBULAÇÃO QUE DESCE;
TSOBE	INDICAÇÃO DE TUBULAÇÃO QUE SOBE;
TPASS	INDICAÇÃO DE TUBULAÇÃO QUE PASSA;
TMUDA	INDICAÇÃO DE TUBULAÇÃO COM MUDANÇA DE NÍVEL.

NOTAS:

1 – TODA CONEXÃO CABO/BARRAMENTO E LIGAÇÃO PARA OS DISJUNTORES, INTERRUPTORES E TOMADAS DEVERÁ SER EXECUTADA ATRAVÉS TERMINAIS DE COMPRESSÃO APROPRIADOS DO TIPO OLHAL, AGULHA, GARFO, CONFORME O CASO, ESTANHADO EM QUALQUER SITUAÇÃO A EXTREMIDADE DO CABO.

2 – TODOS OS CABOS DAS INSTALAÇÕES ELÉTRICAS DEVERÃO SER IDENTIFICADOS EM SUAS EXTREMIDADES (QUADROS E TOMADAS) ATRAVÉS DE ANILHAS HELLERMANN COM A MESMA IDENTIFICAÇÃO DO PROJETO.

3 – A PARTIR DOS QUADROS ELÉTRICOS, TODA A DISTRIBUIÇÃO ELÉTRICA SERÁ EM CABOS COM BITOLA MÍNIMA DE 2,5 mm², CONDUTOR FLEXÍVEL DE COBRE, ISOLADO, COM COBERTURA, COMPOSTO TERMOFIXO NÃO HALOGENADO – 750V.

4 – O DIÂMETRO MÍNIMO DE ELETRODUTO A SER USADO É DE Ø3/4".

NOMENCLATURA DOS QUADROS

LEG.	CÓDIGO	DESCRIÇÃO
1	QDL.C00.00.01	QUADRO DE DISTRIBUIÇÃO DE ILUMINAÇÃO – TÉRREO
2	QDF.C00.00.02	QUADRO DE DISTRIBUIÇÃO DE FORÇA 01 – TÉRREO
3	QDF.C00.00.03	QUADRO DE DISTRIBUIÇÃO DE FORÇA 02 – TÉRREO
4	QNB.C00.00.04	QUADRO DE DISTRIBUIÇÃO DE FORÇA INNTERRUPTA 01 – TÉRREO
5	QNB.C00.00.05	QUADRO DE DISTRIBUIÇÃO DE FORÇA INNTERRUPTA 02 – TÉRREO
6	QNB.C00.00.06	QUADRO DE DISTRIBUIÇÃO DE FORÇA INNTERRUPTA 03 – TÉRREO
7	QNB.C00.00.07	QUADRO DE DISTRIBUIÇÃO DE FORÇA INNTERRUPTA 04 – TÉRREO
8	QDL.C00.01.08	QUADRO DE DISTRIBUIÇÃO DE ILUMINAÇÃO – PAV. SUPERIOR
9	QDF.C00.01.09	QUADRO DE DISTRIBUIÇÃO DE FORÇA – PAV. SUPERIOR
10	QNB.C00.01.10	QUADRO DE DISTRIBUIÇÃO DE FORÇA INNTERRUPTA 01 – PAV. SUPERIOR
11	QNB.C00.01.11	QUADRO DE DISTRIBUIÇÃO DE FORÇA INNTERRUPTA 02 – PAV. SUPERIOR
12	QNB.C00.01.12	QUADRO DE DISTRIBUIÇÃO DE FORÇA INNTERRUPTA 03 – PAV. SUPERIOR
13	QNB.C00.01.13	QUADRO DE DISTRIBUIÇÃO DE FORÇA INNTERRUPTA 04 – PAV. SUPERIOR
14	QNB.C00.01.14	QUADRO DE DISTRIBUIÇÃO DE FORÇA INNTERRUPTA 05 – PAV. SUPERIOR
15	QNB.C00.01.15	QUADRO DE DISTRIBUIÇÃO DE FORÇA INNTERRUPTA 06 – PAV. SUPERIOR
16	QDL.C00.02.16	QUADRO DE DISTRIBUIÇÃO DE ILUMINAÇÃO – PAV. TÉCNICO
17	QDF.C00.02.17	QUADRO DE DISTRIBUIÇÃO DE FORÇA – PAV. TÉCNICO
18	QEX.C00.02.18	QUADRO DE FORÇA DE EXAUSTÃO – PAV. TÉCNICO
19	QAC.C00.00.19	QUADRO DE FORÇA DE CLIMATIZAÇÃO – TÉRREO
20	QAC.C00.00.20	QUADRO DE FORÇA DE CLIMATIZAÇÃO – TÉRREO
21	QAC.C00.01.21	QUADRO DE FORÇA DE CLIMATIZAÇÃO 01 – PAV. SUPERIOR
22	QAC.C00.01.22	QUADRO DE FORÇA DE CLIMATIZAÇÃO 02 – PAV. SUPERIOR
23	QAC.C00.02.23	QUADRO DE FORÇA DE CLIMATIZAÇÃO 01 – PAV. TÉCNICO
24	QAC.C00.02.24	QUADRO DE FORÇA DE CLIMATIZAÇÃO 02 – PAV. TÉCNICO
25	QAC.C00.02.25	QUADRO DE FORÇA DE CLIMATIZAÇÃO 03 – PAV. TÉCNICO
26	PNB.C00.02.26	PAINEL GERAL DE DISTRIBUIÇÃO INNTERRUPTA 01 – PAV. TÉCNICO
27	PNB.C00.02.27	PAINEL GERAL DE DISTRIBUIÇÃO INNTERRUPTA 02 – PAV. TÉCNICO
28	PNB.C00.02.28	PAINEL GERAL DE DISTRIBUIÇÃO INNTERRUPTA 03 – PAV. TÉCNICO
29	PBT.C00.02.29	PAINEL GERAL DE DISTRIBUIÇÃO EMERGENCIAL – PAV. TÉCNICO

QQQ.EEE.00.00 → Nº SEQUENCIAL
PAVIMENTO
COD. EDIFICAÇÃO
TIPO DE QUADRO

SETOR A

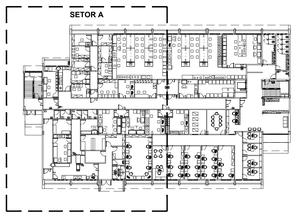

SETORIZAÇÃO
SEM ESCALA

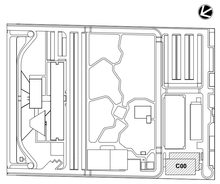

LEG. EDIFICAÇÕES:
C00 - ENSINO E PESQUISA

LOCALIZAÇÃO
SEM ESCALA

LEGENDA DE FIAÇÃO - QEX.C00.02.18/QAC.C00.02.23/QAC.C00.02.24 - PARTE 01

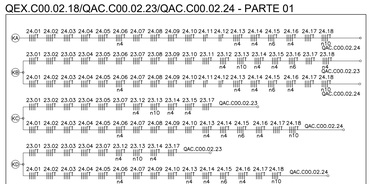

LEGENDA DE FIAÇÃO - QEX.C00.02.18/QAC.C00.02.23/QAC.C00.02.24 - PARTE 02

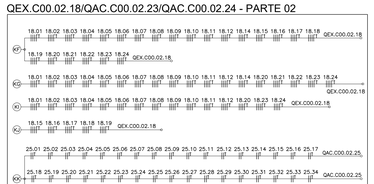

REV	DESCRIÇÃO	REVISADO POR	RESP. TÉCNICO	DATA
R01	ATENDENDO A COMENTÁRIOS	THIAGO ALVES	FELIPE BARRETO	DEZEMBRO 2020
R00	EMISSÃO INICIAL	THIAGO ALVES	FELIPE BARRETO	SETEMBRO 2020

DOCUMENTOS DE REFERÊNCIA:

PLANO DE COMISSIONAMENTO - 30000393-03-OS5-G00-GRL-PL-0001
CADERNO DE ENCARGOS E ESPECIFICAÇÕES - 30000393-03-OS8-C00-GRL-CE-1001
MEMÓRIA DE CÁLCULO - 30000393-03-OS8-C00-ELE-MC-1001
MEMORIAL DESCRITIVO - 30000393-03-OS8-C00-ELE-MD-1001

ARCHITECTUS
A Consulta de Vapor e Ar Comprimido foi Desenvolvida por: www.architectus.com.br

Nº DO CONTRATO: 031/2019-COGIC
PROCESSO: 25389.000189/2017-19
COORDENADOR DA META: MARLY ZIED
FISCAL DE CONTRATO: TAMIRES PAZ
NOME DO ARQUIVO GED: **30000393-03-OS8-C00-ELE-DE-1019-R01**

Ministério da Saúde
FIOCRUZ
Fundação Oswaldo Cruz
Coordenação Geral de Infraestrutura dos Campi
Departamento de Projetos e Obras

NOME DO PREDIO / ÁREA
CAMPUS FIOCRUZ RONDÔNIA
ENSINO E PESQUISA

Nº PREDIO	CAMPUS	SETOR
602	RONDÔNIA	EDIFICAÇÃO

OBJETIVO	Nº DA META	O.E. / O.R.	NOME DO ARQUIVO SIENGE
CONSTRUÇÃO	2017.027		

TIPO DE PROJETO / SUBTIPO DE PROJETO	FASE
ELÉTRICA	PROJETO EXECUTIVO

TÍTULO DA PRANCHA
FORÇA (CLIMATIZAÇÃO)
PL. BAIXA PAV. TÉRREO - SETOR A

DATA: DEZEMBRO 2020
ESCALA: INDICADA

COORDENADOR	RESPONSÁVEL TÉCNICO	CO-RESPONSÁVEL TÉCNICO
ALEXANDRE LANDIM	FELIPE BARRETO	

EQUIPE: ARCHITECTUS

ELE-1019

PRANCHA A0 - 1189 x 841mm

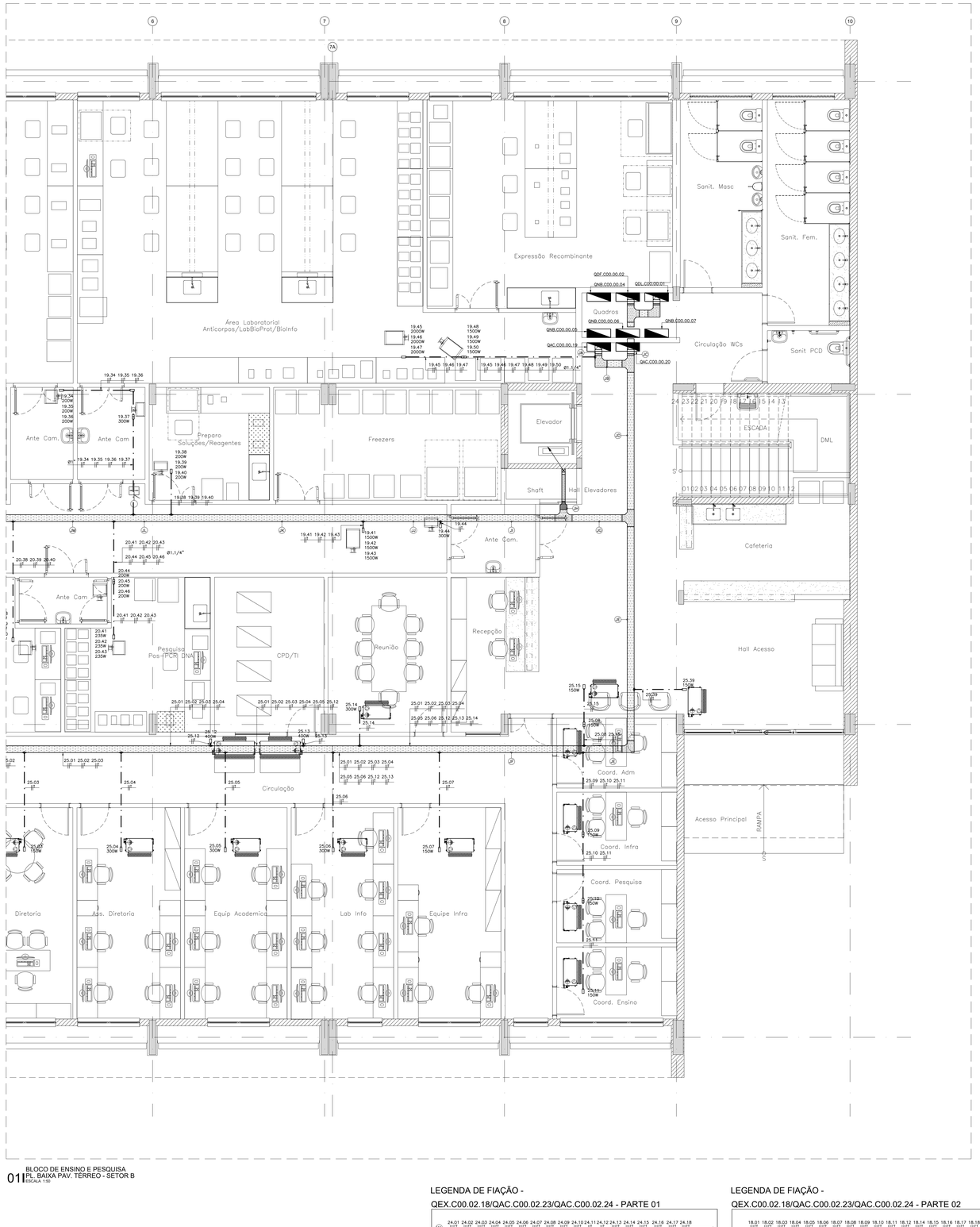

011 BLOCO DE ENSINO E PESQUISA
PL. BAIXA PAV. TERREO - SETOR B
ESCALA 1:50

LEGENDA DE FIAÇÃO - QAC.C00.00.19/QAC.C00.00.20 /QAC.C00.02.25

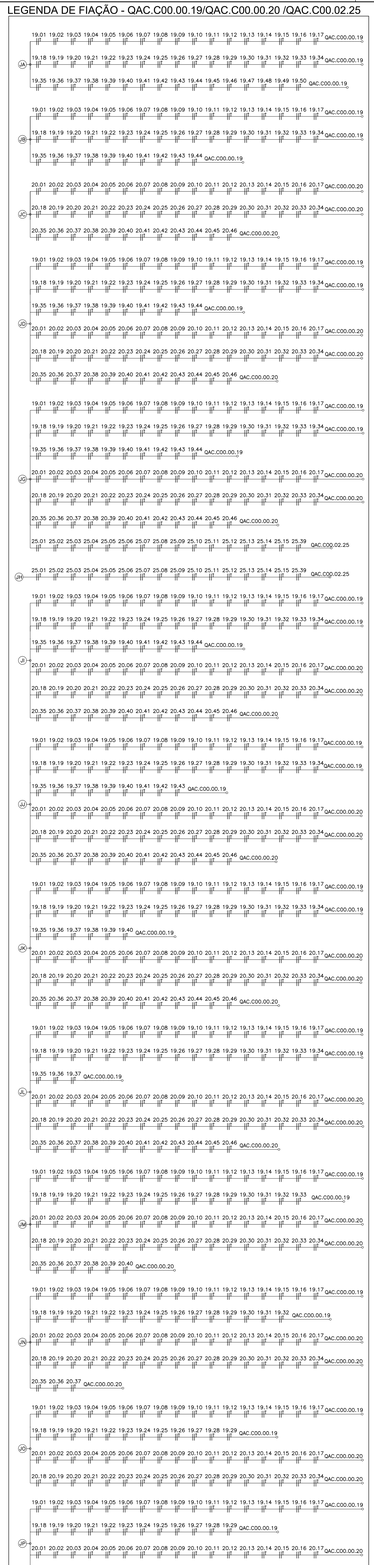

LEGENDA DE FIAÇÃO - QAC.C00.01.21/QAC.C00.01.22/QAC.C00.02.25

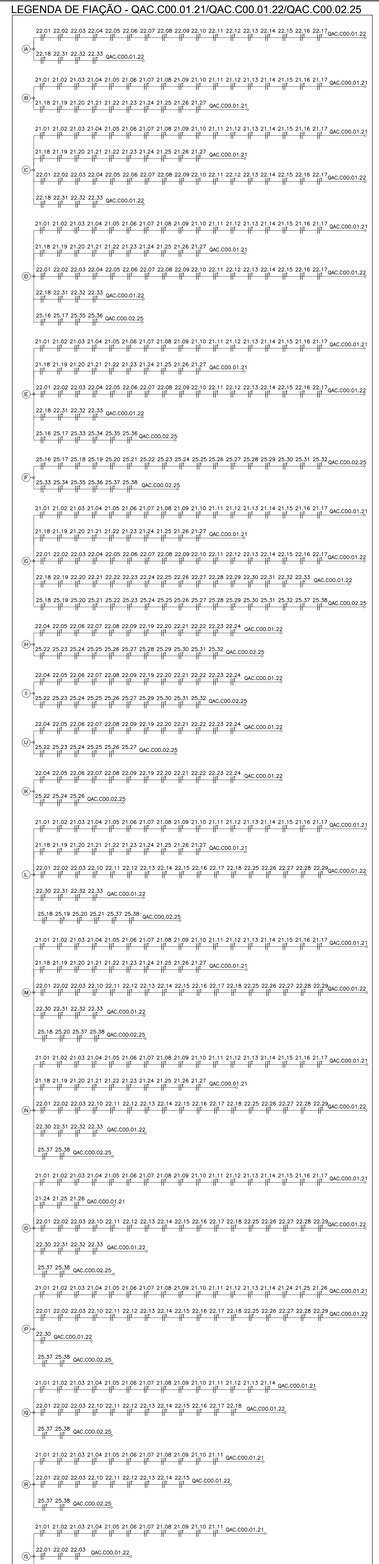

LEGENDA DE FIAÇÃO - QEX.C00.02.18/QAC.C00.02.23/QAC.C00.02.24 - PARTE 01

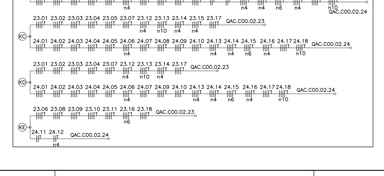

LEGENDA DE FIAÇÃO - QEX.C00.02.18/QAC.C00.02.23/QAC.C00.02.24 - PARTE 02

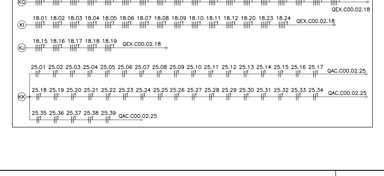

LEGENDA ELÉTRICA

SÍMBOLO	DESCRIÇÃO
	QUADRO TIPO METÁLICO DE SOBREPOR INSTALADO A 1,50m (DO EIXO AO PISO). REF.: ARTU L. FAB.: ABB OU EQUIVALENTE TÉCNICO.
	PAINEL METÁLICO AUTOPORTANTE. REF.: ARTU K. FAB.: ABB OU EQUIVALENTE TÉCNICO.
	ELETRODUTO EM AÇO GALVANIZADO, BITOLA MÍNIMA Ø3/4". INSTALADO DE FORMA APARENTE OU NO ENTREFORRO. FAB.: ELECON OU EQUIVALENTE TÉCNICO.
	CONDULETE EM ALUMÍNIO: LINHA SUPERIOR: TIPO C, E, LB, LL; LINHA INFERIOR: TIPO T, LR, TB, X. (MESMO DIÂMETRO DA TUBULAÇÃO). FAB.: WETZEL OU EQUIVALENTE TÉCNICO.
	SAÍDA LATERAL SIMPLES PARA PERFILADO. FAB.: MAXTIL OU EQUIVALENTE TÉCNICO.
	SAÍDA HORIZONTAL PARA ELETRODUTO EM ELETROCALHA. FAB.: MAXTIL OU EQUIVALENTE TÉCNICO.
	ELETROCALHA EM AÇO GALVANIZADO, LISA, COM TAMPA E SEM ABA, INSTALADA NO ENTREFORRO OU APARENTE. DIMENSÕES 200x100mm, EXCETO QUANDO INDICADO EM PLANTA BAIXA. FAB: MAXTIL OU EQUIVALENTE TÉCNICO. MESMA INFRAESTRUTURA DO PROJETO ELÉTRICO DE FORÇA (TOMADAS), EXCETO QUANDO INDICADO EM PROJETO.
	CURVA HORIZONTAL 90° PARA ELETROCALHA EM AÇO GALVANIZADO, LISA, COM TAMPA E SEM ABA, INSTALADA NO ENTREFORRO OU APARENTE. DIMENSÕES 200x100mm, EXCETO QUANDO INDICADO EM PLANTA BAIXA. FAB: MAXTIL OU EQUIVALENTE TÉCNICO.
	TÊ HORIZONTAL 90° PARA ELETROCALHA EM AÇO GALVANIZADO, LISA, COM TAMPA E SEM ABA, INSTALADA NO ENTREFORRO OU APARENTE. DIMENSÕES 200x100mm, EXCETO QUANDO INDICADO EM PLANTA BAIXA. FAB: MAXTIL OU EQUIVALENTE TÉCNICO.
	CURVA DE INVERSÃO PARA ELETROCALHA EM AÇO GALVANIZADO, LISA, COM TAMPA E SEM ABA, INSTALADA NO ENTREFORRO OU APARENTE. DIMENSÕES 200x100mm, EXCETO QUANDO INDICADO EM PLANTA BAIXA. FAB: MAXTIL OU EQUIVALENTE TÉCNICO.
	TÊ VERTICAL DE DESCIDA PARA ELETROCALHA EM AÇO GALVANIZADO, LISA, COM TAMPA E SEM ABA, INSTALADA NO ENTREFORRO OU APARENTE. DIMENSÕES 200x100mm, EXCETO QUANDO INDICADO EM PLANTA BAIXA. FAB: MAXTIL OU EQUIVALENTE TÉCNICO.
	REDUÇÃO CENTRAL PARA ELETROCALHA EM AÇO GALVANIZADO, LISA, COM TAMPA E SEM ABA, INSTALADA NO ENTREFORRO OU APARENTE. FAB: MAXTIL OU EQUIVALENTE TÉCNICO.
TDESC	INDICAÇÃO DE TUBULAÇÃO QUE DESCE;
TSOBE	INDICAÇÃO DE TUBULAÇÃO QUE SOBE;
TPASS	INDICAÇÃO DE TUBULAÇÃO QUE PASSA;
TMUDA	INDICAÇÃO DE TUBULAÇÃO COM MUDANÇA DE NÍVEL.

NOTAS:

1 – TODA CONEXÃO CABO/BARRAMENTO E LIGAÇÃO PARA OS DISJUNTORES, INTERRUPTORES E TOMADAS DEVERÁ SER EXECUTADA ATRAVÉS TERMINAIS DE COMPRESSÃO APROPRIADOS DO TIPO OLHAL, AGULHA, GARFO, CONFORME O CASO, ESTANHADO EM QUALQUER SITUAÇÃO A EXTREMIDADE DO CABO.

2 – TODOS OS CABOS DAS INSTALAÇÕES ELÉTRICAS DEVERÃO SER IDENTIFICADOS EM SUAS EXTREMIDADES (QUADROS E TOMADAS) ATRAVÉS DE ANILHAS HELLERMANN COM A MESMA IDENTIFICAÇÃO DO PROJETO.

3 – A PARTIR DOS QUADROS ELETRICOS, TODA A DISTRIBUIÇÃO ELÉTRICA SERÁ EM CABOS COM BITOLA MÍNIMA DE 2,5 mm², CONDUTOR FLEXÍVEL DE COBRE, ISOLADO, COM COBERTURA, COMPOSTO TERMOFIXO NÃO HALOGENADO – 750V.

4 – O DIÂMETRO MÍNIMO DE ELETRODUTO A SER USADO É DE Ø3/4".

NOMENCLATURA DOS QUADROS

LEG.	CÓDIGO	DESCRIÇÃO
1	QDL.C00.00.01	QUADRO DE DISTRIBUIÇÃO DE ILUMINAÇÃO – TÉRREO
2	QDF.C00.00.02	QUADRO DE DISTRIBUIÇÃO DE FORÇA 01 – TÉRREO
3	QDF.C00.00.03	QUADRO DE DISTRIBUIÇÃO DE FORÇA 02 – TÉRREO
4	QNB.C00.00.04	QUADRO DE DISTRIBUIÇÃO DE FORÇA INNTERRUPTA 01 – TÉRREO
5	QNB.C00.00.05	QUADRO DE DISTRIBUIÇÃO DE FORÇA INNTERRUPTA 02 – TÉRREO
6	QNB.C00.00.06	QUADRO DE DISTRIBUIÇÃO DE FORÇA INNTERRUPTA 03 – TÉRREO
7	QNB.C00.00.07	QUADRO DE DISTRIBUIÇÃO DE FORÇA INNTERRUPTA 04 – TÉRREO
8	QDL.C00.01.08	QUADRO DE DISTRIBUIÇÃO DE ILUMINAÇÃO – PAV. SUPERIOR
9	QDF.C00.01.09	QUADRO DE DISTRIBUIÇÃO DE FORÇA – PAV. SUPERIOR
10	QNB.C00.01.10	QUADRO DE DISTRIBUIÇÃO DE FORÇA INNTERRUPTA 01 – PAV. SUPERIOR
11	QNB.C00.01.11	QUADRO DE DISTRIBUIÇÃO DE FORÇA INNTERRUPTA 02 – PAV. SUPERIOR
12	QNB.C00.01.12	QUADRO DE DISTRIBUIÇÃO DE FORÇA INNTERRUPTA 03 – PAV. SUPERIOR
13	QNB.C00.01.13	QUADRO DE DISTRIBUIÇÃO DE FORÇA INNTERRUPTA 04 – PAV. SUPERIOR
14	QNB.C00.01.14	QUADRO DE DISTRIBUIÇÃO DE FORÇA INNTERRUPTA 05 – PAV. SUPERIOR
15	QNB.C00.01.15	QUADRO DE DISTRIBUIÇÃO DE FORÇA INNTERRUPTA 06 – PAV. SUPERIOR
16	QDL.C00.02.16	QUADRO DE DISTRIBUIÇÃO DE ILUMINAÇÃO – PAV. TÉCNICO
17	QDF.C00.02.17	QUADRO DE DISTRIBUIÇÃO DE FORÇA – PAV. TÉCNICO
18	QEX.C00.02.18	QUADRO DE FORÇA DE EXAUSTÃO – PAV. TÉCNICO
19	QAC.C00.00.19	QUADRO DE FORÇA DE CLIMATIZAÇÃO – TÉRREO
20	QAC.C00.00.20	QUADRO DE FORÇA DE CLIMATIZAÇÃO – TÉRREO
21	QAC.C00.01.21	QUADRO DE FORÇA DE CLIMATIZAÇÃO 01 – PAV. SUPERIOR
22	QAC.C00.01.22	QUADRO DE FORÇA DE CLIMATIZAÇÃO 02 – PAV. SUPERIOR
23	QAC.C00.02.23	QUADRO DE FORÇA DE CLIMATIZAÇÃO 01 – PAV. TÉCNICO
24	QAC.C00.02.24	QUADRO DE FORÇA DE CLIMATIZAÇÃO 02 – PAV. TÉCNICO
25	QAC.C00.02.25	QUADRO DE FORÇA DE CLIMATIZAÇÃO 03 – PAV. TÉCNICO
26	PNB.C00.02.26	PAINEL GERAL DE DISTRIBUIÇÃO INNTERRUPTA 01 – PAV. TÉCNICO
27	PNB.C00.02.27	PAINEL GERAL DE DISTRIBUIÇÃO INNTERRUPTA 02 – PAV. TÉCNICO
28	PNB.C00.02.28	PAINEL GERAL DE DISTRIBUIÇÃO INNTERRUPTA 03 – PAV. TÉCNICO
29	PBT.C00.02.29	PAINEL GERAL DE DISTRIBUIÇÃO EMERGENCIAL – PAV. TÉCNICO

QQQ.EEE.00.00 —— Nº SEQUENCIAL
- PAVIMENTO
- COD. EDIFICAÇÃO
- TIPO DE QUADRO

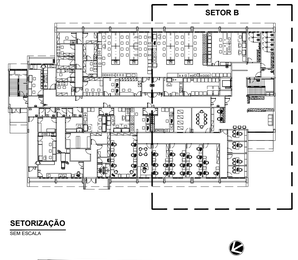

SETORIZAÇÃO
SEM ESCALA

LOCALIZAÇÃO
SEM ESCALA

LEG. EDIFICAÇÕES:
C00 - ENSINO E PESQUISA

REV	DESCRIÇÃO	REVISADO POR	RESP. TÉCNICO	DATA
R01	ATENDENDO A COMENTÁRIOS	THIAGO ALVES	FELIPE BARRETO	DEZEMBRO 2020
R00	EMISSÃO INICIAL	THIAGO ALVES	FELIPE BARRETO	SETEMBRO 2020

DOCUMENTOS DE REFERÊNCIA:

PLANO DE COMISSIONAMENTO - 30000393-03-OS5-G00-GRL-PL-0001
CADERNO DE ENCARGOS E ESPECIFICAÇÕES - 30000393-03-OS8-C00-GRL-CE-1001
MEMÓRIA DE CÁLCULO - 30000393-03-OS8-C00-ELE-MC-1001
MEMORIAL DESCRITIVO - 30000393-03-OS8-C00-ELE-MD-1001

ARCHITECTUS
A Caminho de Projetos e Obras
Acompanhamento de Obras

Nº DO CONTRATO: 031/2019-COGIC
PROCESSO: 25389.000189/2017-19
COORDENADOR DA META: MARLY ZIED
FISCAL DE CONTRATO: TAMIRES PAZ
NOME DO ARQUIVO GED: 30000393-03-OS8-C00-ELE-DE-1020-R01

Ministério da Saúde
FIOCRUZ
Fundação Oswaldo Cruz
Coordenação Geral de Infraestrutura dos Campi
Departamento de Projetos e Obras

NOME DO PREDIO / AREA: **CAMPUS FIOCRUZ RONDÔNIA ENSINO E PESQUISA**
Nº PREDIO: 602
CAMPUS: RONDÔNIA
SETOR: EDIFICAÇÃO
OBJETIVO: CONSTRUÇÃO
Nº DA META: 2017.027
O.E. / O.R.:
NOME DO ARQUIVO SIENGE:
TIPO DE PROJETO / SUBTIPO DE PROJETO: ELÉTRICA
FASE: PROJETO EXECUTIVO
TÍTULO DA PRANCHA: **FORÇA (CLIMATIZAÇÃO)**
PL. BAIXA PAV. TÉRREO - SETOR B
DATA: DEZEMBRO 2020
ESCALA: INDICADA
COORDENADOR: ALEXANDRE LANDIM
RESPONSÁVEL TÉCNICO: FELIPE BARRETO
CO-RESPONSÁVEL TÉCNICO:
EQUIPE: ARCHITECTUS

ELE-1020

PRANCHA A0 - 1189 x 841mm

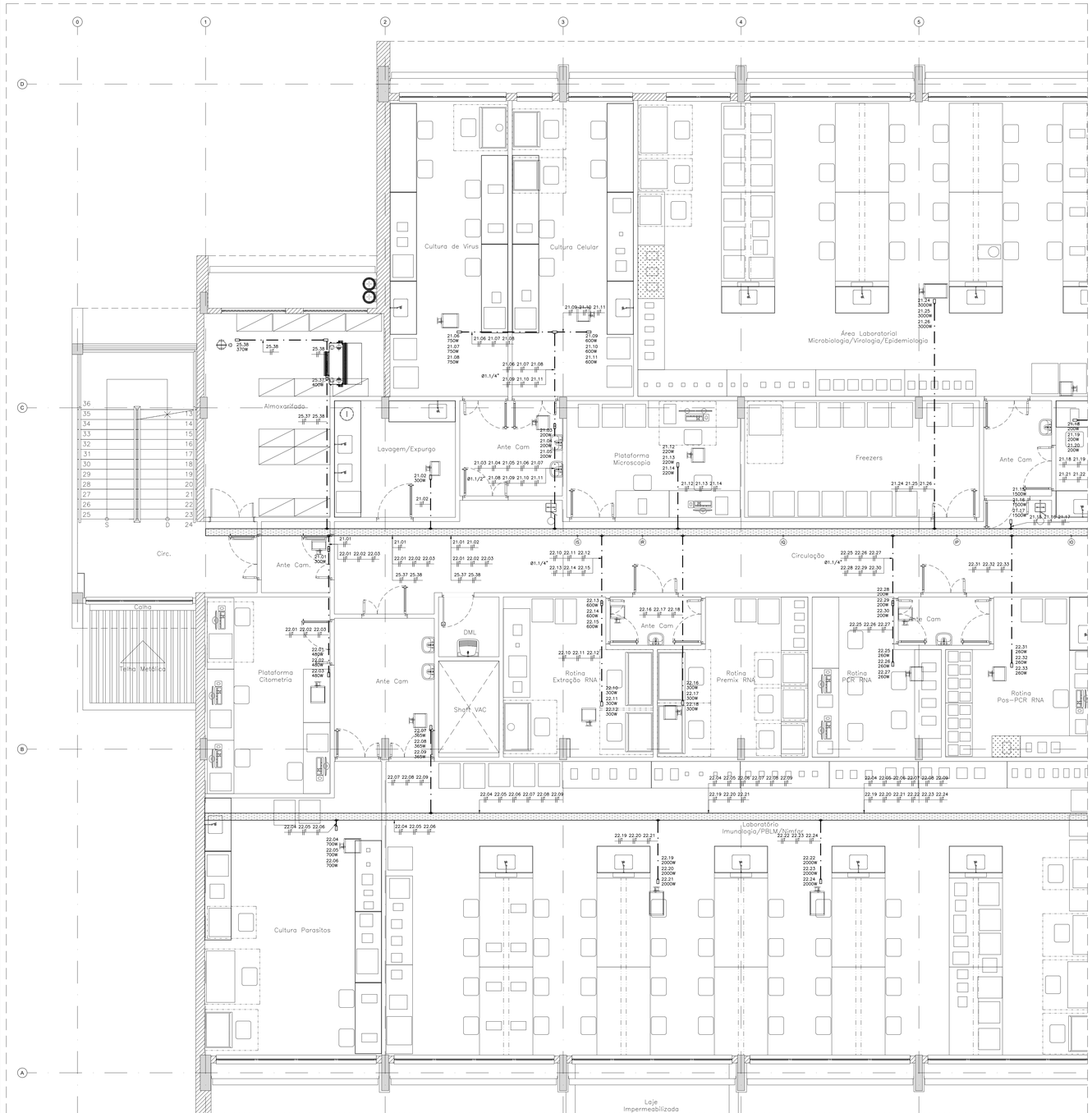

BLOCO DE ENSINO E PESQUISA
011 PL. BAIXA PAV. SUPERIOR - SETOR A
ESCALA 1:50

LEGENDA DE FIAÇÃO - QAC.C00.00.19/QAC.C00.00.20 /QAC.C00.02.25

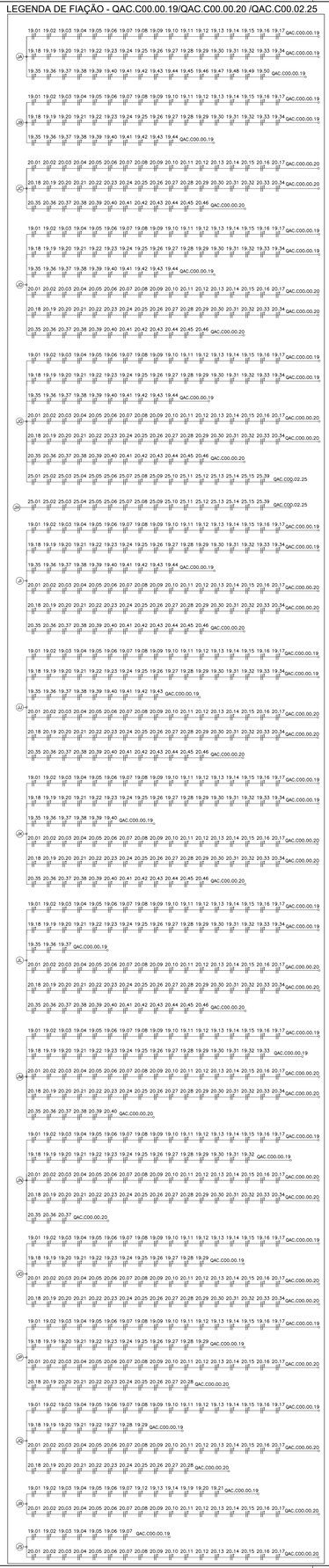

LEGENDA DE FIAÇÃO - QAC.C00.01.21/QAC.C00.01.22/QAC.C00.02.25

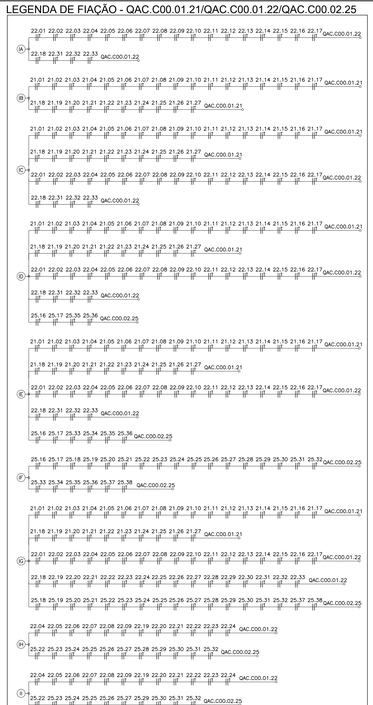

LEGENDA DE FIAÇÃO - QEX.C00.02.18/QAC.C00.02.23/QAC.C00.02.24 - PARTE 01

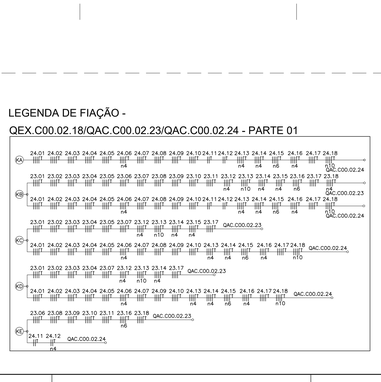

LEGENDA DE FIAÇÃO - QEX.C00.02.18/QAC.C00.02.23/QAC.C00.02.24 - PARTE 02

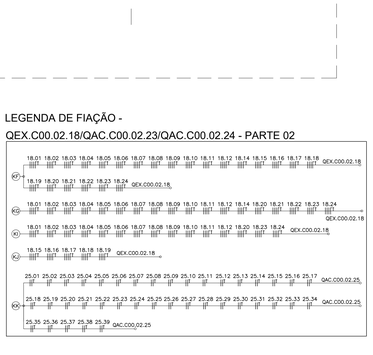

LEGENDA ELÉTRICA

SÍMBOLO	DESCRIÇÃO
	QUADRO TIPO METÁLICO DE SOBREPOR INSTALADO A 1,50m (DO EIXO AO PISO). REF.: ARTU L. FAB.: ABB OU EQUIVALENTE TÉCNICO.
	PAINEL METÁLICO AUTOPORTANTE. REF.: ARTU K. FAB.: ABB OU EQUIVALENTE TÉCNICO.
	ELETRODUTO EM AÇO GALVANIZADO, BITOLA MÍNIMA Ø3/4", INSTALADO DE FORMA APARENTE OU NO ENTREFORRO. FAB.: ELECON OU EQUIVALENTE TÉCNICO.
	CONDULETE EM ALUMÍNIO: LINHA SUPERIOR: TIPO C, E, LB, LL; LINHA INFERIOR: TIPO T, LR, TB, X (MESMO DIÂMETRO DA TUBULAÇÃO). FAB.: WETZEL OU EQUIVALENTE TÉCNICO.
	SAÍDA LATERAL SIMPLES PARA PERFILADO. FAB.: MAXTIL OU EQUIVALENTE TÉCNICO.
	SAÍDA HORIZONTAL PARA ELETRODUTO EM ELETROCALHA. FAB.: MAXTIL OU EQUIVALENTE TÉCNICO.
	ELETROCALHA EM AÇO GALVANIZADO, LISA, COM TAMPA E SEM ABA, INSTALADA NO ENTREFORRO OU APARENTE. DIMENSÕES: 200x100mm, EXCETO QUANDO INDICADO EM PLANTA BAIXA. FAB: MAXTIL OU EQUIVALENTE TÉCNICO. MESMA INFRAESTRUTURA DO PROJETO ELÉTRICO DE FORÇA (TOMADAS), EXCETO QUANDO INDICADO EM PROJETO.
	CURVA HORIZONTAL 90° PARA ELETROCALHA EM AÇO GALVANIZADO, LISA, COM TAMPA E SEM ABA, INSTALADA NO ENTREFORRO OU APARENTE. DIMENSÕES: 200x100mm, EXCETO QUANDO INDICADO EM PLANTA BAIXA. FAB: MAXTIL OU EQUIVALENTE TÉCNICO.
	TÊ HORIZONTAL 90° PARA ELETROCALHA EM AÇO GALVANIZADO, LISA, COM TAMPA E SEM ABA, INSTALADA NO ENTREFORRO OU APARENTE. DIMENSÕES: 200x100mm, EXCETO QUANDO INDICADO EM PLANTA BAIXA. FAB: MAXTIL OU EQUIVALENTE TÉCNICO.
	CURVA DE INVERSÃO PARA ELETROCALHA EM AÇO GALVANIZADO, LISA, COM TAMPA E SEM ABA, INSTALADA NO ENTREFORRO OU APARENTE. DIMENSÕES: 200x100mm, EXCETO QUANDO INDICADO EM PLANTA BAIXA. FAB: MAXTIL OU EQUIVALENTE TÉCNICO.
	TÊ VERTICAL DE DESCIDA PARA ELETROCALHA EM AÇO GALVANIZADO, LISA, COM TAMPA E SEM ABA, INSTALADA NO ENTREFORRO OU APARENTE. DIMENSÕES: 200x100mm, EXCETO QUANDO INDICADO EM PLANTA BAIXA. FAB: MAXTIL OU EQUIVALENTE TÉCNICO.
	REDUÇÃO CENTRAL PARA ELETROCALHA EM AÇO GALVANIZADO, LISA, COM TAMPA E SEM ABA, INSTALADA NO ENTREFORRO OU APARENTE. FAB: MAXTIL OU EQUIVALENTE TÉCNICO.
TDESC	INDICAÇÃO DE TUBULAÇÃO QUE DESCE;
TSOBE	INDICAÇÃO DE TUBULAÇÃO QUE SOBE;
TPASS	INDICAÇÃO DE TUBULAÇÃO QUE PASSA;
TMUDA	INDICAÇÃO DE TUBULAÇÃO COM MUDANÇA DE NÍVEL.

NOTAS:

1 – TODA CONEXÃO CABO/BARRAMENTO E LIGAÇÃO PARA OS DISJUNTORES, INTERRUPTORES E TOMADAS DEVERÁ SER EXECUTADA ATRAVÉS TERMINAIS DE COMPRESSÃO APROPRIADOS DO TIPO OLHAL, AGULHA, GARFO, CONFORME O CASO, ESTANHADO EM QUALQUER SITUAÇÃO A EXTREMIDADE DO CABO.

2 – TODOS OS CABOS DAS INSTALAÇÕES ELÉTRICAS DEVERÃO SER IDENTIFICADOS EM SUAS EXTREMIDADES (QUADROS E TOMADAS) ATRAVÉS DE ANILHAS HELLERMANN COM A MESMA IDENTIFICAÇÃO DO PROJETO.

3 – A PARTIR DOS QUADROS ELÉTRICOS, TODA A DISTRIBUIÇÃO ELÉTRICA SERÁ EM CABOS COM BITOLA MÍNIMA DE 2,5 mm^2, CONDUTOR FLEXÍVEL DE COBRE, ISOLADO, COM COBERTURA COMPOSTO TERMOFIXO NÃO HALOGENADO – 750V.

4 – O DIÂMETRO MÍNIMO DE ELETRODUTO A SER USADO É DE Ø3/4".

NOMENCLATURA DOS QUADROS

LEG.	CÓDIGO	DESCRIÇÃO
1	QDL.C00.00.01	QUADRO DE DISTRIBUIÇÃO DE ILUMINAÇÃO – TÉRREO
2	QDF.C00.00.02	QUADRO DE DISTRIBUIÇÃO DE FORÇA 01 – TÉRREO
3	QDF.C00.00.03	QUADRO DE DISTRIBUIÇÃO DE FORÇA 02 – TÉRREO
4	QNB.C00.00.04	QUADRO DE DISTRIBUIÇÃO DE FORÇA ININTERRUPTA 01 – TÉRREO
5	QNB.C00.00.05	QUADRO DE DISTRIBUIÇÃO DE FORÇA ININTERRUPTA 02 – TÉRREO
6	QNB.C00.00.06	QUADRO DE DISTRIBUIÇÃO DE FORÇA ININTERRUPTA 03 – TÉRREO
7	QNB.C00.00.07	QUADRO DE DISTRIBUIÇÃO DE FORÇA ININTERRUPTA 04 – TÉRREO
8	QDL.C00.01.08	QUADRO DE DISTRIBUIÇÃO DE ILUMINAÇÃO – PAV. SUPERIOR
9	QDF.C00.01.09	QUADRO DE DISTRIBUIÇÃO DE FORÇA – PAV. SUPERIOR
10	QNB.C00.01.10	QUADRO DE DISTRIBUIÇÃO DE FORÇA ININTERRUPTA 01 – PAV. SUPERIOR
11	QNB.C00.01.11	QUADRO DE DISTRIBUIÇÃO DE FORÇA ININTERRUPTA 02 – PAV. SUPERIOR
12	QNB.C00.01.12	QUADRO DE DISTRIBUIÇÃO DE FORÇA ININTERRUPTA 03 – PAV. SUPERIOR
13	QNB.C00.01.13	QUADRO DE DISTRIBUIÇÃO DE FORÇA ININTERRUPTA 04 – PAV. SUPERIOR
14	QNB.C00.01.14	QUADRO DE DISTRIBUIÇÃO DE FORÇA ININTERRUPTA 05 – PAV. SUPERIOR
15	QNB.C00.01.15	QUADRO DE DISTRIBUIÇÃO DE FORÇA ININTERRUPTA 06 – PAV. SUPERIOR
16	QDL.C00.02.16	QUADRO DE DISTRIBUIÇÃO DE ILUMINAÇÃO – PAV. TÉCNICO
17	QDF.C00.02.17	QUADRO DE DISTRIBUIÇÃO DE FORÇA – PAV. TÉCNICO
18	QEX.C00.02.18	QUADRO DE FORÇA DE EXAUSTÃO – PAV. TÉCNICO
19	QAC.C00.00.19	QUADRO DE FORÇA DE CLIMATIZAÇÃO – TÉRREO
20	QAC.C00.00.20	QUADRO DE FORÇA DE CLIMATIZAÇÃO – TÉRREO
21	QAC.C00.01.21	QUADRO DE FORÇA DE CLIMATIZAÇÃO 01 – PAV. SUPERIOR
22	QAC.C00.01.22	QUADRO DE FORÇA DE CLIMATIZAÇÃO 02 – PAV. SUPERIOR
23	QAC.C00.02.23	QUADRO DE FORÇA DE CLIMATIZAÇÃO 01 – PAV. TÉCNICO
24	QAC.C00.02.24	QUADRO DE FORÇA DE CLIMATIZAÇÃO 02 – PAV. TÉCNICO
25	QAC.C00.02.25	QUADRO DE FORÇA DE CLIMATIZAÇÃO 03 – PAV. TÉCNICO
26	PNB.C00.02.26	PAINEL GERAL DE DISTRIBUIÇÃO ININTERRUPTA 01 – PAV. TÉCNICO
27	PNB.C00.02.27	PAINEL GERAL DE DISTRIBUIÇÃO ININTERRUPTA 02 – PAV. TÉCNICO
28	PNB.C00.02.28	PAINEL GERAL DE DISTRIBUIÇÃO ININTERRUPTA 03 – PAV. TÉCNICO
29	PBT.C00.02.29	PAINEL GERAL DE DISTRIBUIÇÃO EMERGENCIAL – PAV. TÉCNICO

QQQ.EEE.00.00 → Nº SEQUENCIAL
- PAVIMENTO
- CÓD. EDIFICAÇÃO
- TIPO DE QUADRO

SETOR A

SETORIZAÇÃO
SEM ESCALA

LOCALIZAÇÃO
SEM ESCALA

LEG. EDIFICAÇÕES:
C00 - ENSINO E PESQUISA

REV	DESCRIÇÃO	REVISADO POR	RESP. TÉCNICO	DATA
R01	ATENDENDO A COMENTÁRIOS	THIAGO ALVES	FELIPE BARRETO	DEZEMBRO 2020
R00	EMISSÃO INICIAL	THIAGO ALVES	FELIPE BARRETO	SETEMBRO 2020

DOCUMENTOS DE REFERÊNCIA:
PLANO DE COMISSIONAMENTO - 30000393-03-OS5-G00-GRL-PL-0001
CADERNO DE ENCARGOS E ESPECIFICAÇÕES - 30000393-03-OS8-C00-GRL-CE-1001
MEMÓRIA DE CÁLCULO - 30000393-03-OS8-C00-ELE-MC-1001
MEMORIAL DESCRITIVO - 30000393-03-OS8-C00-ELE-MD-1001

ARCHITECTUS
R. Treze de Maio, nº 155 - 7º andar
Tel: (21)2524-1000
www.architectus.com.br

Nº DO CONTRATO: 031/2019-COGIC
PROCESSO: 25389.000189/2017-19
COORDENADOR DA META: MARLY ZIED
FISCAL DE CONTRATO: TAMIRES PAZ
NOME DO ARQUIVO GEO: **30000393-03-OS8-C00-ELE-DE-1021-R01**

Ministério da Saúde
FIOCRUZ
Fundação Oswaldo Cruz
Coordenação Geral de Infraestrutura dos Campi
Departamento de Projetos e Obras

NOME DO PRÉDIO / ÁREA: **CAMPUS FIOCRUZ RONDÔNIA**
ENSINO E PESQUISA
Nº PRÉDIO: 602
CAMPUS: RONDÔNIA
SETOR: EDIFICAÇÃO
OBJETIVO: CONSTRUÇÃO
Nº DA META: 2017.027
O.E. / O.R.:
NOME DO ARQUIVO SIENGE:
TIPO DE PROJETO / SUBTIPO DE PROJETO: ELÉTRICA
FASE: PROJETO EXECUTIVO
TÍTULO DA PRANCHA: **FORÇA (CLIMATIZAÇÃO)**
PL. BAIXA PAV. SUPERIOR - SETOR A
DATA: DEZEMBRO 2020
ESCALA: INDICADA
COORDENADOR: ALEXANDRE LANDIM
RESPONSÁVEL TÉCNICO: FELIPE BARRETO
CO-RESPONSÁVEL TÉCNICO:
EQUIPE: ARCHITECTUS

ELE-1021

PRANCHA A0 - 1189 x 841mm

011 BLOCO DE ENSINO E PESQUISA
PL. BAIXA PAV. SUPERIOR - SETOR B
ESCALA 1:50

LEGENDA DE FIAÇÃO - QAC.C00.02.18/QAC.C00.02.23/QAC.C00.02.24 - PARTE 01

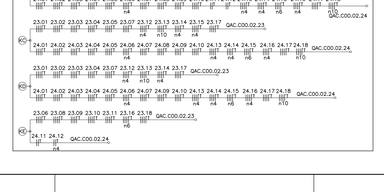

LEGENDA DE FIAÇÃO - QEX.C00.02.18/QAC.C00.02.23/QAC.C00.02.24 - PARTE 02

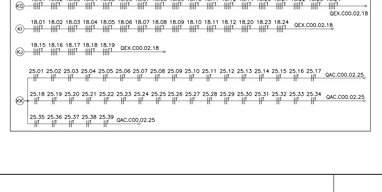

LEGENDA DE FIAÇÃO - QAC.C00.00.19/QAC.C00.00.20 /QAC.C00.02.25

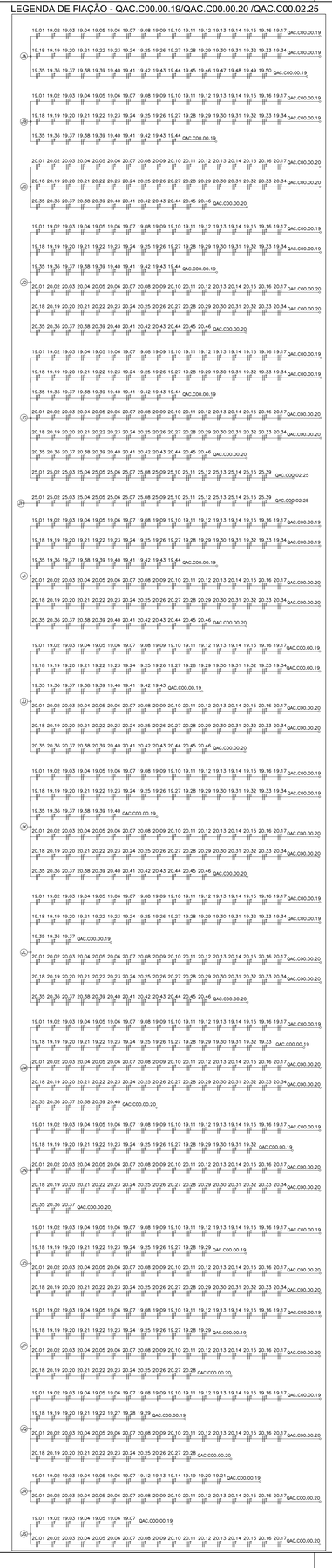

LEGENDA DE FIAÇÃO - QAC.C00.01.21/QAC.C00.01.22/QAC.C00.02.25

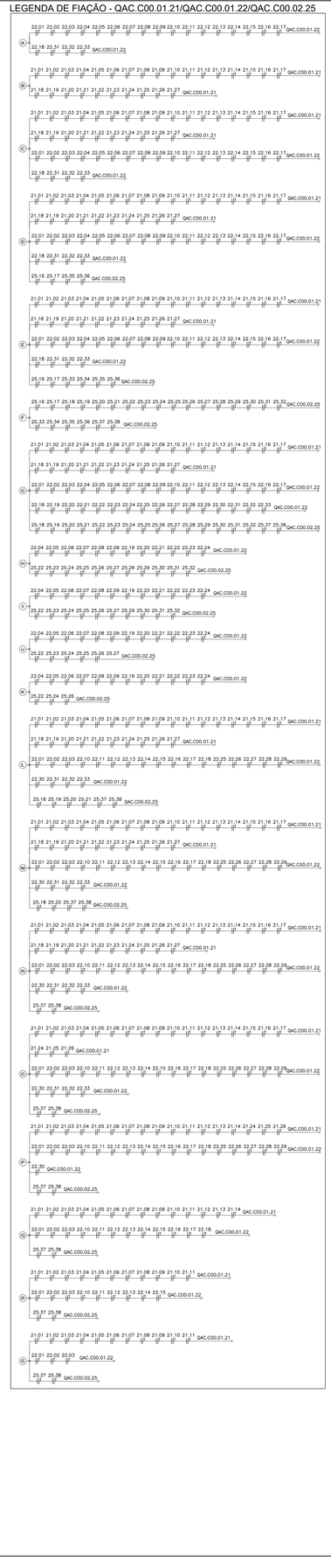

LEGENDA ELÉTRICA

SÍMBOLO	DESCRIÇÃO
	QUADRO TIPO METÁLICO DE SOBREPOR INSTALADO A 1,50m (DO EIXO AO PISO). REF.: ARTU L. FAB.: ABB OU EQUIVALENTE TÉCNICO.
	PAINEL METÁLICO AUTOPORTANTE. REF.: ARTU K. FAB.: ABB OU EQUIVALENTE TÉCNICO.
	ELETRODUTO EM AÇO GALVANIZADO, BITOLA MÍNIMA Ø3/4". INSTALADO DE FORMA APARENTE OU NO ENTREFORRO. FAB.: ELECON OU EQUIVALENTE TÉCNICO.
	CONDULETE EM ALUMÍNIO: LINHA SUPERIOR: TIPO C, E, LB, LL; LINHA INFERIOR: TIPO T, LR, TB, X (MESMO DIÂMETRO DA TUBULAÇÃO). FAB.: WETZEL OU EQUIVALENTE TÉCNICO.
	SAÍDA LATERAL SIMPLES PARA PERFILADO. FAB.: MAXTIL OU EQUIVALENTE TÉCNICO.
	SAÍDA HORIZONTAL PARA ELETRODUTO EM ELETROCALHA. FAB.: MAXTIL OU EQUIVALENTE TÉCNICO.
	ELETROCALHA EM AÇO GALVANIZADO, LISA, COM TAMPA E SEM ABA, INSTALADA NO ENTREFORRO OU APARENTE. DIMENSÕES 200x100mm, EXCETO QUANDO INDICADO EM PLANTA BAIXA. FAB: MAXTIL OU EQUIVALENTE TÉCNICO. MESMA INFRAESTRUTURA DO PROJETO ELÉTRICO DE FORÇA (TOMADAS), EXCETO QUANDO INDICADO EM PROJETO.
	CURVA HORIZONTAL 90° PARA ELETROCALHA EM AÇO GALVANIZADO, LISA, COM TAMPA E SEM ABA, INSTALADA NO ENTREFORRO OU APARENTE. DIMENSÕES 200x100mm, EXCETO QUANDO INDICADO EM PLANTA BAIXA. FAB: MAXTIL OU EQUIVALENTE TÉCNICO.
	TÊ HORIZONTAL 90° PARA ELETROCALHA EM AÇO GALVANIZADO, LISA, COM TAMPA E SEM ABA, INSTALADA NO ENTREFORRO OU APARENTE. DIMENSÕES 200x100mm, EXCETO QUANDO INDICADO EM PLANTA BAIXA. FAB: MAXTIL OU EQUIVALENTE TÉCNICO.
	CURVA DE INVERSÃO PARA ELETROCALHA EM AÇO GALVANIZADO, LISA, COM TAMPA E SEM ABA, INSTALADA NO ENTREFORRO OU APARENTE. DIMENSÕES 200x100mm, EXCETO QUANDO INDICADO EM PLANTA BAIXA. FAB: MAXTIL OU EQUIVALENTE TÉCNICO.
	TÊ VERTICAL DE DESCIDA PARA ELETROCALHA EM AÇO GALVANIZADO, LISA, COM TAMPA E SEM ABA, INSTALADA NO ENTREFORRO OU APARENTE. DIMENSÕES 200x100mm, EXCETO QUANDO INDICADO EM PLANTA BAIXA. FAB: MAXTIL OU EQUIVALENTE TÉCNICO.
	REDUÇÃO CENTRAL PARA ELETROCALHA EM AÇO GALVANIZADO, LISA, COM TAMPA E SEM ABA, INSTALADA NO ENTREFORRO OU APARENTE. FAB: MAXTIL OU EQUIVALENTE TÉCNICO.
TDESC	INDICAÇÃO DE TUBULAÇÃO QUE DESCE;
TSOBE	INDICAÇÃO DE TUBULAÇÃO QUE SOBE;
TPASS	INDICAÇÃO DE TUBULAÇÃO QUE PASSA;
TMUDA	INDICAÇÃO DE TUBULAÇÃO COM MUDANÇA DE NÍVEL.

NOTAS:

1 – TODA CONEXÃO CABO/BARRAMENTO E LIGAÇÃO PARA OS DISJUNTORES, INTERRUPTORES E TOMADAS DEVERÁ SER EXECUTADA ATRAVÉS TERMINAIS DE COMPRESSÃO APROPRIADOS DO TIPO OLHAL, AGULHA, GARFO, CONFORME O CASO, ESTANHADO EM QUALQUER SITUAÇÃO A EXTREMIDADE DO CABO.

2 – TODOS OS CABOS DAS INSTALAÇÕES ELÉTRICAS DEVERÃO SER IDENTIFICADOS EM SUAS EXTREMIDADES (QUADROS E TOMADAS) ATRAVÉS DE ANILHAS HELLERMAN COM A MESMA IDENTIFICAÇÃO DO PROJETO.

3 – A PARTIR DOS QUADROS ELETRICOS, TODA A DISTRIBUIÇÃO ELÉTRICA SERÁ EM CABOS COM BITOLA MÍNIMA DE 2,5 mm², CONDUTOR FLEXÍVEL DE COBRE, ISOLADO, COM COBERTURA, COMPOSTO TERMOFIXO NÃO HALOGENADO – 750V.

4 – O DIÂMETRO MÍNIMO DE ELETRODUTO A SER USADO É DE Ø3/4".

NOMENCLATURA DOS QUADROS

LEG.	CÓDIGO	DESCRIÇÃO
1	QDL.C00.00.01	QUADRO DE DISTRIBUIÇÃO DE ILUMINAÇÃO – TÉRREO
2	QDF.C00.00.02	QUADRO DE DISTRIBUIÇÃO DE FORÇA 01 – TÉRREO
3	QDF.C00.00.03	QUADRO DE DISTRIBUIÇÃO DE FORÇA 02 – TÉRREO
4	QNB.C00.00.04	QUADRO DE DISTRIBUIÇÃO DE FORÇA INNTERRUPTA 01 – TÉRREO
5	QNB.C00.00.05	QUADRO DE DISTRIBUIÇÃO DE FORÇA INNTERRUPTA 02 – TÉRREO
6	QNB.C00.00.06	QUADRO DE DISTRIBUIÇÃO DE FORÇA INNTERRUPTA 03 – TÉRREO
7	QNB.C00.00.07	QUADRO DE DISTRIBUIÇÃO DE FORÇA INNTERRUPTA 04 – TÉRREO
8	QDL.C00.01.08	QUADRO DE DISTRIBUIÇÃO DE ILUMINAÇÃO – PAV. SUPERIOR
9	QDF.C00.01.09	QUADRO DE DISTRIBUIÇÃO DE FORÇA – PAV. SUPERIOR
10	QNB.C00.01.10	QUADRO DE DISTRIBUIÇÃO DE FORÇA INNTERRUPTA 01 – PAV. SUPERIOR
11	QNB.C00.01.11	QUADRO DE DISTRIBUIÇÃO DE FORÇA INNTERRUPTA 02 – PAV. SUPERIOR
12	QNB.C00.01.12	QUADRO DE DISTRIBUIÇÃO DE FORÇA INNTERRUPTA 03 – PAV. SUPERIOR
13	QNB.C00.01.13	QUADRO DE DISTRIBUIÇÃO DE FORÇA INNTERRUPTA 04 – PAV. SUPERIOR
14	QNB.C00.01.14	QUADRO DE DISTRIBUIÇÃO DE FORÇA INNTERRUPTA 05 – PAV. SUPERIOR
15	QNB.C00.01.15	QUADRO DE DISTRIBUIÇÃO DE FORÇA INNTERRUPTA 06 – PAV. SUPERIOR
16	QDL.C00.02.16	QUADRO DE DISTRIBUIÇÃO DE ILUMINAÇÃO – PAV. TÉCNICO
17	QDF.C00.02.17	QUADRO DE DISTRIBUIÇÃO DE FORÇA – PAV. TÉCNICO
18	QEX.C00.02.18	QUADRO DE FORÇA DE EXAUSTÃO – PAV. TÉCNICO
19	QAC.C00.00.19	QUADRO DE FORÇA DE CLIMATIZAÇÃO – TÉRREO
20	QAC.C00.00.20	QUADRO DE FORÇA DE CLIMATIZAÇÃO – TÉRREO
21	QAC.C00.01.21	QUADRO DE FORÇA DE CLIMATIZAÇÃO 01 – PAV. SUPERIOR
22	QAC.C00.01.22	QUADRO DE FORÇA DE CLIMATIZAÇÃO 02 – PAV. SUPERIOR
23	QAC.C00.02.23	QUADRO DE FORÇA DE CLIMATIZAÇÃO 01 – PAV. TÉCNICO
24	QAC.C00.02.24	QUADRO DE FORÇA DE CLIMATIZAÇÃO 02 – PAV. TÉCNICO
25	QAC.C00.02.25	QUADRO DE FORÇA DE CLIMATIZAÇÃO 03 – PAV. TÉCNICO
26	PNB.C00.02.26	PAINEL GERAL DE DISTRIBUIÇÃO INNTERRUPTA 01 – PAV. TÉCNICO
27	PNB.C00.02.27	PAINEL GERAL DE DISTRIBUIÇÃO INNTERRUPTA 02 – PAV. TÉCNICO
28	PNB.C00.02.28	PAINEL GERAL DE DISTRIBUIÇÃO INNTERRUPTA 03 – PAV. TÉCNICO
29	PBT.C00.02.29	PAINEL GERAL DE DISTRIBUIÇÃO EMERGENCIAL – PAV. TÉCNICO

QQQ.EEE.00.00 → Nº SEQUENCIAL
PAVIMENTO
COD. EDIFICAÇÃO
TIPO DE QUADRO

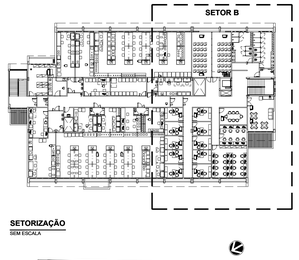

SETORIZAÇÃO
SEM ESCALA

LOCALIZAÇÃO
SEM ESCALA

LEG. EDIFICAÇÕES:
C00 - ENSINO E PESQUISA

REV	DESCRIÇÃO	REVISADO POR	RESP. TÉCNICO	DATA
R01	ATENDENDO A COMENTÁRIOS	THIAGO ALVES	FELIPE BARRETO	DEZEMBRO 2020
R00	EMISSÃO INICIAL	THIAGO ALVES	FELIPE BARRETO	SETEMBRO 2020

DOCUMENTOS DE REFERÊNCIA:
PLANO DE COMISSIONAMENTO - 30000393-03-OS5-G00-GRL-PL-0001
CADERNO DE ENCARGOS E ESPECIFICAÇÕES - 30000393-03-OS8-C00-GRL-CE-1001
MEMÓRIA DE CÁLCULO - 30000393-03-OS8-C00-ELE-MC-1001
MEMORIAL DESCRITIVO - 30000393-03-OS8-C00-ELE-MD-1001

ARCHITECTUS
R. Conceição Ibiapina, 148 - CEP 60.135-080 - Fortaleza - CE
Telefone: (85) 3267-1100

Nº DO CONTRATO: 031/2019-COGIC
PROCESSO: 25389.000189/2017-19
COORDENADOR DA META: MARLY ZIED
FISCAL DE CONTRATO: TAMIRES PAZ
NOME DO ARQUIVO GED: 30000393-03-OS8-C00-ELE-DE-1022-R01

Ministério da Saúde
FIOCRUZ
Fundação Oswaldo Cruz
Coordenação Geral de Infraestrutura dos Campi
Departamento de Projetos e Obras

NOME DO PREDIO / ÁREA: **CAMPUS FIOCRUZ RONDÔNIA**
ENSINO E PESQUISA

Nº PREDIO	CAMPUS	SETOR
602	RONDÔNIA	EDIFICAÇÃO

OBJETIVO: CONSTRUÇÃO
Nº DA META: 2017.027
O.E. / O.R.:
NOME DO ARQUIVO SIENGE:
TIPO DE PROJETO / SUBTIPO DE PROJETO: ELETRICA
FASE: PROJETO EXECUTIVO
TÍTULO DA PRANCHA: **FORÇA (CLIMATIZAÇÃO)**
PL. BAIXA PAV. SUPERIOR - SETOR B
DATA: DEZEMBRO 2020
ESCALA: INDICADA

COORDENADOR: ALEXANDRE LANDIM
RESPONSÁVEL TÉCNICO: FELIPE BARRETO
CO-RESPONSÁVEL TÉCNICO:
EQUIPE: ARCHITECTUS

ELE-1022

PRANCHA A0 - 1189 x 841mm

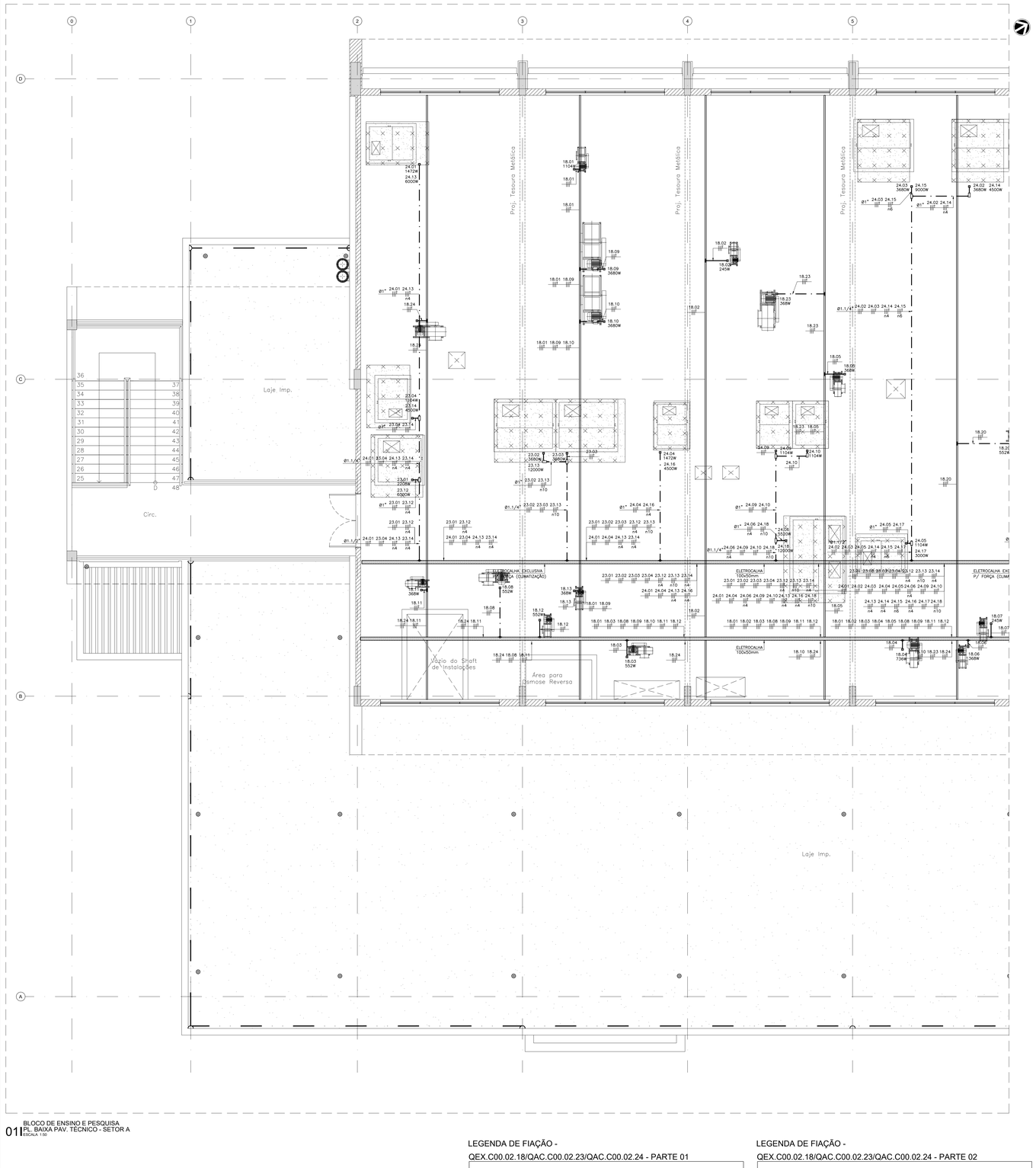

BLOCO DE ENSINO E PESQUISA
01 PL. BAIXA PAV. TÉCNICO - SETOR A
ESCALA 1:50

LEGENDA DE FIAÇÃO - QEX.C00.02.18/QAC.C00.02.23/QAC.C00.02.24 - PARTE 01

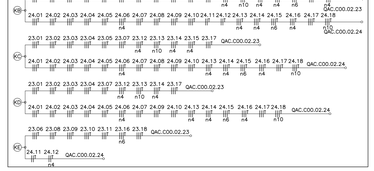

LEGENDA DE FIAÇÃO - QEX.C00.02.18/QAC.C00.02.23/QAC.C00.02.24 - PARTE 02

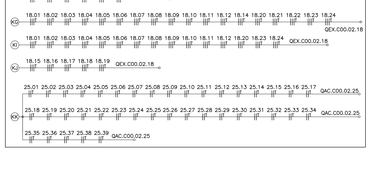

LEGENDA DE FIAÇÃO - QAC.C00.00.19/QAC.C00.00.20 /QAC.C00.02.25

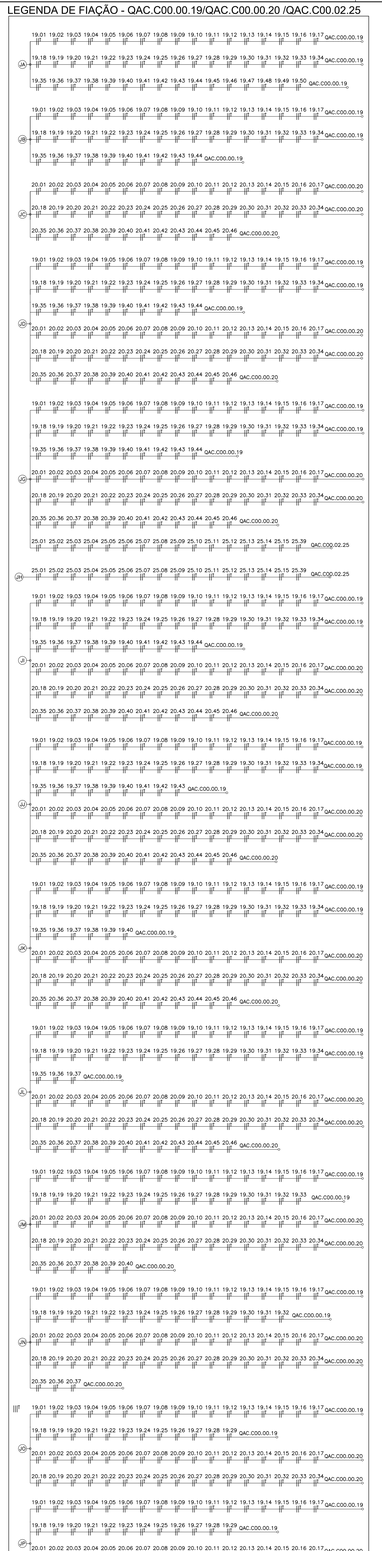

LEGENDA DE FIAÇÃO - QAC.C00.01.21/QAC.C00.01.22/QAC.C00.02.25

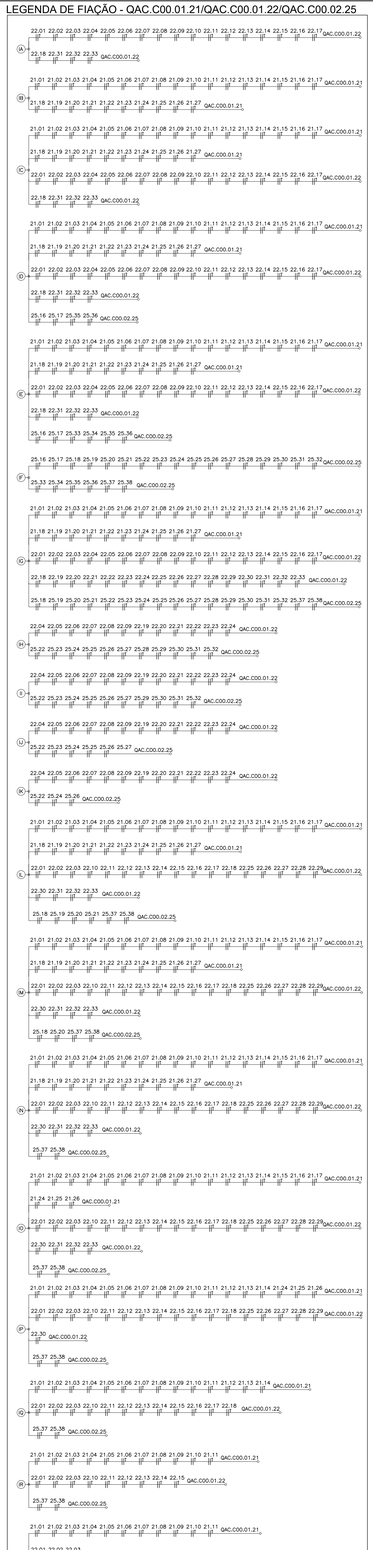

LEGENDA ELÉTRICA

SÍMBOLO	DESCRIÇÃO
	QUADRO TIPO METÁLICO DE SOBREPOR INSTALADO A 1,50m (DO EIXO AO PISO). REF.: ARTU L. FAB.: ABB OU EQUIVALENTE TÉCNICO.
	PAINEL METÁLICO AUTOPORTANTE. REF.: ARTU K. FAB.: ABB OU EQUIVALENTE TÉCNICO.
	ELETRODUTO EM AÇO GALVANIZADO, BITOLA MÍNIMA Ø3/4". INSTALADO DE FORMA APARENTE OU NO ENTREFORRO. FAB.: ELECON OU EQUIVALENTE TÉCNICO.
	CONDULETE EM ALUMÍNIO: LINHA SUPERIOR: TIPO C, E, LB, LL; LINHA INFERIOR: TIPO T, LR, TB, X (MESMO DIÂMETRO DA TUBULAÇÃO). FAB.: WETZEL OU EQUIVALENTE TÉCNICO.
	SAÍDA LATERAL SIMPLES PARA PERFILADO. FAB.: MAXTIL OU EQUIVALENTE TÉCNICO.
	SAÍDA HORIZONTAL PARA ELETRODUTO EM ELETROCALHA. FAB.: MAXTIL OU EQUIVALENTE TÉCNICO.
	ELETROCALHA EM AÇO GALVANIZADO, LISA, COM TAMPA E SEM ABA, INSTALADA NO ENTREFORRO OU APARENTE. DIMENSÕES: 200x100mm, EXCETO QUANDO INDICADO EM PLANTA BAIXA. FAB: MAXTIL OU EQUIVALENTE TÉCNICO. MESMA INFRAESTRUTURA DO PROJETO ELÉTRICO DE FORÇA (TOMADAS), EXCETO QUANDO INDICADO EM PROJETO.
	CURVA HORIZONTAL 90° PARA ELETROCALHA EM AÇO GALVANIZADO, LISA, COM TAMPA E SEM ABA, INSTALADA NO ENTREFORRO OU APARENTE. DIMENSÕES: 200x100mm, EXCETO QUANDO INDICADO EM PLANTA BAIXA. FAB: MAXTIL OU EQUIVALENTE TÉCNICO.
	TÊ HORIZONTAL 90° PARA ELETROCALHA EM AÇO GALVANIZADO, LISA, COM TAMPA E SEM ABA, INSTALADA NO ENTREFORRO OU APARENTE. DIMENSÕES: 200x100mm, EXCETO QUANDO INDICADO EM PLANTA BAIXA. FAB: MAXTIL OU EQUIVALENTE TÉCNICO.
	CURVA DE INVERSÃO PARA ELETROCALHA EM AÇO GALVANIZADO, LISA, COM TAMPA E SEM ABA, INSTALADA NO ENTREFORRO OU APARENTE. DIMENSÕES: 200x100mm, EXCETO QUANDO INDICADO EM PLANTA BAIXA. FAB: MAXTIL OU EQUIVALENTE TÉCNICO.
	TÊ VERTICAL DE DESCIDA PARA ELETROCALHA EM AÇO GALVANIZADO, LISA, COM TAMPA E SEM ABA, INSTALADA NO ENTREFORRO OU APARENTE. DIMENSÕES: 200x100mm, EXCETO QUANDO INDICADO EM PLANTA BAIXA. FAB: MAXTIL OU EQUIVALENTE TÉCNICO.
	REDUÇÃO CENTRAL PARA ELETROCALHA EM AÇO GALVANIZADO, LISA, COM TAMPA E SEM ABA, INSTALADA NO ENTREFORRO OU APARENTE. FAB: MAXTIL OU EQUIVALENTE TÉCNICO.
TDESC	INDICAÇÃO DE TUBULAÇÃO QUE DESCE;
TSOBE	INDICAÇÃO DE TUBULAÇÃO QUE SOBE;
TPASS	INDICAÇÃO DE TUBULAÇÃO QUE PASSA;
TMUDA	INDICAÇÃO DE TUBULAÇÃO COM MUDANÇA DE NÍVEL.

NOTAS:

1 – TODA CONEXÃO CABO/BARRAMENTO E LIGAÇÃO PARA OS DISJUNTORES, INTERRUPTORES E TOMADAS DEVERÁ SER EXECUTADA ATRAVÉS TERMINAIS DE COMPRESSÃO APROPRIADOS DO TIPO OLHAL, AGULHA, GARFO, CONFORME O CASO, ESTANHADO EM QUALQUER SITUAÇÃO A EXTREMIDADE DO CABO.

2 – TODOS OS CABOS DAS INSTALAÇÕES ELÉTRICAS DEVERÃO SER IDENTIFICADOS EM SUAS EXTREMIDADES (QUADROS E TOMADAS) ATRAVÉS DE ANILHAS HELLERMANN COM A MESMA IDENTIFICAÇÃO DO PROJETO.

3 – A PARTIR DOS QUADROS ELETRICOS, TODA A DISTRIBUIÇÃO ELÉTRICA SERÁ EM CABOS COM BITOLA MÍNIMA DE 2,5 mm^2, CONDUTOR FLEXÍVEL DE COBRE, ISOLADO, COM COBERTURA, COMPOSTO TERMOFIXO NÃO HALOGENADO – 750V.

4 – O DIÂMETRO MÍNIMO DE ELETRODUTO A SER USADO É DE Ø3/4".

NOMENCLATURA DOS QUADROS

LEG.	CÓDIGO	DESCRIÇÃO
1	QDL.C00.00.01	QUADRO DE DISTRIBUIÇÃO DE ILUMINAÇÃO – TÉRREO
2	QDF.C00.00.02	QUADRO DE DISTRIBUIÇÃO DE FORÇA 01 – TÉRREO
3	QDF.C00.00.03	QUADRO DE DISTRIBUIÇÃO DE FORÇA 02 – TÉRREO
4	QNB.C00.00.04	QUADRO DE DISTRIBUIÇÃO DE FORÇA INNTERRUPTA 01 – TÉRREO
5	QNB.C00.00.05	QUADRO DE DISTRIBUIÇÃO DE FORÇA INNTERRUPTA 02 – TÉRREO
6	QNB.C00.00.06	QUADRO DE DISTRIBUIÇÃO DE FORÇA INNTERRUPTA 03 – TÉRREO
7	QNB.C00.00.07	QUADRO DE DISTRIBUIÇÃO DE FORÇA INNTERRUPTA 04 – TÉRREO
8	QDL.C00.01.08	QUADRO DE DISTRIBUIÇÃO DE ILUMINAÇÃO – PAV. SUPERIOR
9	QDF.C00.01.09	QUADRO DE DISTRIBUIÇÃO DE FORÇA – PAV. SUPERIOR
10	QNB.C00.01.10	QUADRO DE DISTRIBUIÇÃO DE FORÇA INNTERRUPTA 01 – PAV. SUPERIOR
11	QNB.C00.01.11	QUADRO DE DISTRIBUIÇÃO DE FORÇA INNTERRUPTA 02 – PAV. SUPERIOR
12	QNB.C00.01.12	QUADRO DE DISTRIBUIÇÃO DE FORÇA INNTERRUPTA 03 – PAV. SUPERIOR
13	QNB.C00.01.13	QUADRO DE DISTRIBUIÇÃO DE FORÇA INNTERRUPTA 04 – PAV. SUPERIOR
14	QNB.C00.01.14	QUADRO DE DISTRIBUIÇÃO DE FORÇA INNTERRUPTA 05 – PAV. SUPERIOR
15	QNB.C00.01.15	QUADRO DE DISTRIBUIÇÃO DE FORÇA INNTERRUPTA 06 – PAV. SUPERIOR
16	QDL.C00.02.16	QUADRO DE DISTRIBUIÇÃO DE ILUMINAÇÃO – PAV. TÉCNICO
17	QDF.C00.02.17	QUADRO DE DISTRIBUIÇÃO DE FORÇA – PAV. TÉCNICO
18	QEX.C00.02.18	QUADRO DE FORÇA DE EXAUSTÃO – PAV. TÉCNICO
19	QAC.C00.00.19	QUADRO DE FORÇA DE CLIMATIZAÇÃO – TÉRREO
20	QAC.C00.00.20	QUADRO DE FORÇA DE CLIMATIZAÇÃO – TÉRREO
21	QAC.C00.01.21	QUADRO DE FORÇA DE CLIMATIZAÇÃO 01 – PAV. SUPERIOR
22	QAC.C00.01.22	QUADRO DE FORÇA DE CLIMATIZAÇÃO 02 – PAV. SUPERIOR
23	QAC.C00.02.23	QUADRO DE FORÇA DE CLIMATIZAÇÃO 01 – PAV. TÉCNICO
24	QAC.C00.02.24	QUADRO DE FORÇA DE CLIMATIZAÇÃO 02 – PAV. TÉCNICO
25	QAC.C00.02.25	QUADRO DE FORÇA DE CLIMATIZAÇÃO 03 – PAV. TÉCNICO
26	PNB.C00.02.26	PAINEL GERAL DE DISTRIBUIÇÃO INNTERRUPTA 01 – PAV. TÉCNICO
27	PNB.C00.02.27	PAINEL GERAL DE DISTRIBUIÇÃO INNTERRUPTA 02 – PAV. TÉCNICO
28	PNB.C00.02.28	PAINEL GERAL DE DISTRIBUIÇÃO INNTERRUPTA 03 – PAV. TÉCNICO
29	PBT.C00.02.29	PAINEL GERAL DE DISTRIBUIÇÃO EMERGENCIAL – PAV. TÉCNICO

QQQ.EEE.00.00 → Nº SEQUENCIAL
- PAVIMENTO
- CÓD. EDIFICAÇÃO
- TIPO DE QUADRO

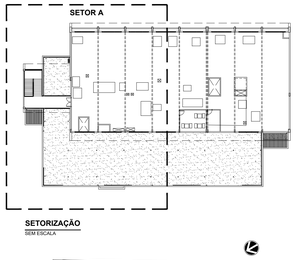

SETORIZAÇÃO
SEM ESCALA

LOCALIZAÇÃO
SEM ESCALA

LEG. EDIFICAÇÕES:
C00 - ENSINO E PESQUISA

REV	DESCRIÇÃO	REVISADO POR	RESP. TÉCNICO	DATA
R02	ATENDENDO A COMENTÁRIOS	THIAGO ALVES	FELIPE BARRETO	JANEIRO 2021
R01	ATENDENDO A COMENTÁRIOS	THIAGO ALVES	FELIPE BARRETO	DEZEMBRO 2020
R00	EMISSÃO INICIAL	THIAGO ALVES	FELIPE BARRETO	SETEMBRO 2020

DOCUMENTOS DE REFERÊNCIA:
PLANO DE COMISSIONAMENTO - 30000393-03-OS5-G00-GRL-PL-0001
CADERNO DE ENCARGOS E ESPECIFICAÇÕES - 30000393-03-OS8-C00-GRL-CE-1001
MEMÓRIA DE CÁLCULO - 30000393-03-OS8-C00-ELE-MC-1001
MEMORIAL DESCRITIVO - 30000393-03-OS8-C00-ELE-MD-1001

ARCHITECTUS
R. Cenno de Castro, 159 - 7º andar
Recife/PE - CEP 51020-280

Nº DO CONTRATO: 031/2019-COGIC
PROCESSO: 25389.000189/2017-19
COORDENADOR DA META: MARLY ZIED
FISCAL DE CONTRATO: TAMIRES PAZ
NOME DO ARQUIVO GED: 30000393-03-OS8-C00-ELE-DE-1023-R02

Ministério da Saúde
FIOCRUZ
Fundação Oswaldo Cruz
Coordenação Geral de Infraestrutura dos Campi
Departamento de Projetos e Obras

NOME DO PRÉDIO / ÁREA: **CAMPUS FIOCRUZ RONDÔNIA**
ENSINO E PESQUISA

Nº PREDIO	CAMPUS	SETOR
602	RONDÔNIA	EDIFICAÇÃO

OBJETIVO	Nº DA META	O.E. / O.K.	NOME DO ARQUIVO SENGE
CONSTRUÇÃO	2017.027		

TIPO DE PROJETO / SUBTIPO DE PROJETO: ELETRICA
FASE: PROJETO EXECUTIVO

TÍTULO DA PRANCHA: **FORÇA (CLIMATIZAÇÃO)**
PL. BAIXA PAV. TÉCNICO - SETOR A
DATA: JANEIRO 2021
ESCALA: INDICADA

COORDENADOR: ALEXANDRE LANDIM
RESPONSÁVEL TÉCNICO: FELIPE BARRETO
CO-RESPONSÁVEL TÉCNICO:
EQUIPE: ARCHITECTUS

ELE-1023

PRANCHA A0 - 1189 x 841mm

BLOCO DE ENSINO E PESQUISA
01 PL. BAIXA PAV. TÉCNICO - SETOR B
ESCALA 1:50

LEGENDA DE FIAÇÃO - QAC.C00.00.19/QAC.C00.00.20 /QAC.C00.02.25

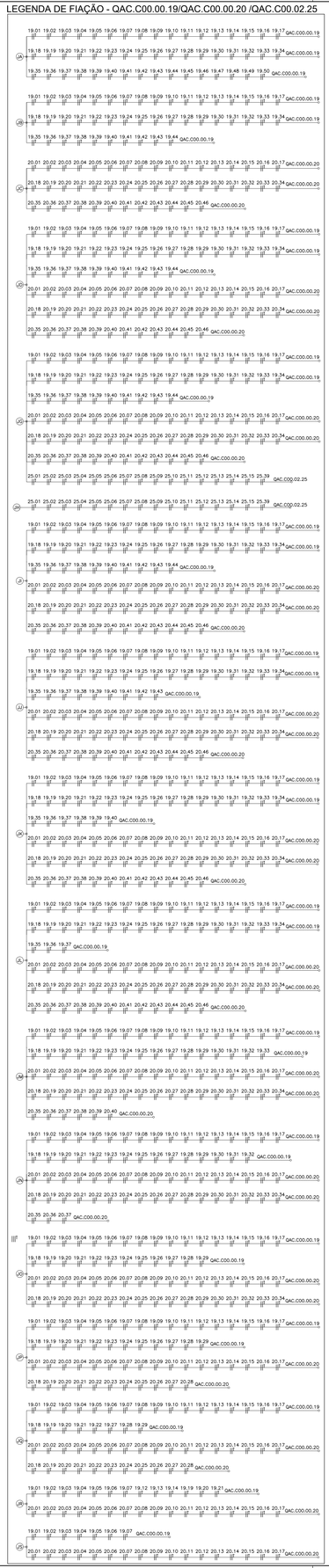

LEGENDA DE FIAÇÃO - QAC.C00.01.21/QAC.C00.01.22/QAC.C00.02.25

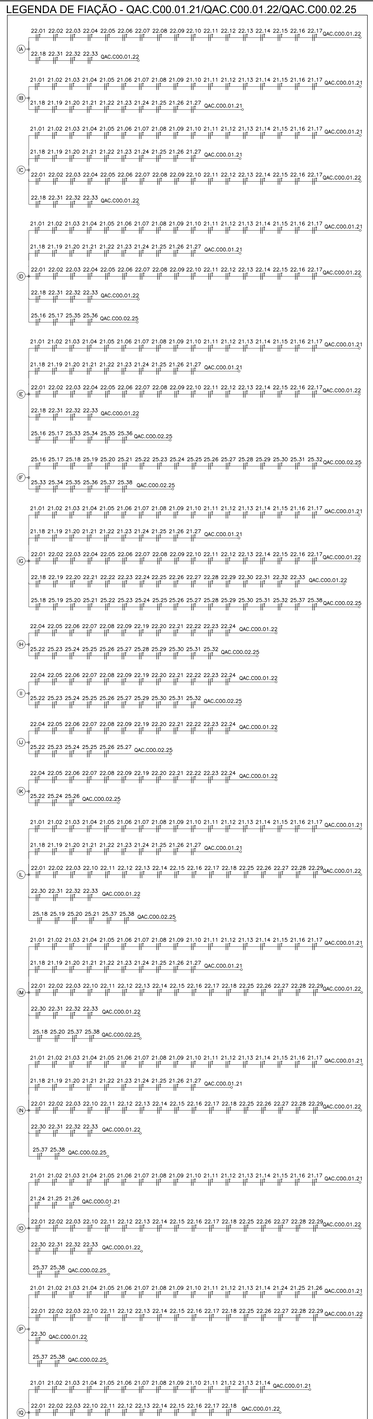

LEGENDA DE FIAÇÃO - QEX.C00.02.18/QAC.C00.02.23/QAC.C00.02.24 - PARTE 01

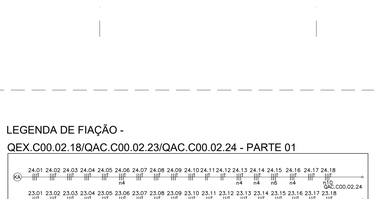

LEGENDA DE FIAÇÃO - QEX.C00.02.18/QAC.C00.02.23/QAC.C00.02.24 - PARTE 02

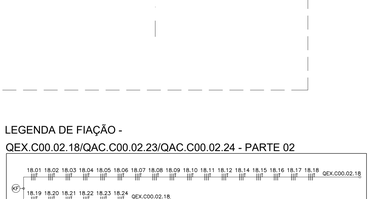

LEGENDA ELÉTRICA

SÍMBOLO	DESCRIÇÃO
	QUADRO TIPO METÁLICO DE SOBREPOR INSTALADO A 1,50m (DO EIXO AO PISO). REF.: ARTU L. FAB.: ABB OU EQUIVALENTE TÉCNICO.
	PAINEL METÁLICO AUTOPORTANTE. REF.: ARTU K. FAB.: ABB OU EQUIVALENTE TÉCNICO.
	ELETRODUTO EM AÇO GALVANIZADO, BITOLA MÍNIMA Ø3/4", INSTALADO DE FORMA APARENTE OU NO ENTREFORRO. FAB.: ELECON OU EQUIVALENTE TÉCNICO.
	CONDULETE EM ALUMÍNIO: LINHA SUPERIOR: TIPO C, E, LB, LL; LINHA INFERIOR: TIPO T, LR, TB, X. (MESMO DIÂMETRO DA TUBULAÇÃO). FAB.: WETZEL OU EQUIVALENTE TÉCNICO.
	SAÍDA LATERAL SIMPLES PARA PERFILADO. FAB.: MAXTIL OU EQUIVALENTE TÉCNICO.
	SAÍDA HORIZONTAL PARA ELETRODUTO EM ELETROCALHA. FAB.: MAXTIL OU EQUIVALENTE TÉCNICO.
	ELETROCALHA EM AÇO GALVANIZADO, LISA, COM TAMPA E SEM ABA, INSTALADA NO ENTREFORRO OU APARENTE. DIMENSÕES 200x100mm, EXCETO QUANDO INDICADO EM PLANTA BAIXA. FAB: MAXTIL OU EQUIVALENTE TÉCNICO. MESMA INFRAESTRUTURA DO PROJETO ELÉTRICO DE FORÇA (TOMADAS), EXCETO QUANDO INDICADO EM PROJETO.
	CURVA HORIZONTAL 90° PARA ELETROCALHA EM AÇO GALVANIZADO, LISA, COM TAMPA E SEM ABA, INSTALADA NO ENTREFORRO OU APARENTE. DIMENSÕES 200x100mm, EXCETO QUANDO INDICADO EM PLANTA BAIXA. FAB: MAXTIL OU EQUIVALENTE TÉCNICO.
	TÊ HORIZONTAL 90° PARA ELETROCALHA EM AÇO GALVANIZADO, LISA, COM TAMPA E SEM ABA, INSTALADA NO ENTREFORRO OU APARENTE. DIMENSÕES 200x100mm, EXCETO QUANDO INDICADO EM PLANTA BAIXA. FAB: MAXTIL OU EQUIVALENTE TÉCNICO.
	CURVA DE INVERSÃO PARA ELETROCALHA EM AÇO GALVANIZADO, LISA, COM TAMPA E SEM ABA, INSTALADA NO ENTREFORRO OU APARENTE. DIMENSÕES 200x100mm, EXCETO QUANDO INDICADO EM PLANTA BAIXA. FAB: MAXTIL OU EQUIVALENTE TÉCNICO.
	TÊ VERTICAL DE DESCIDA PARA ELETROCALHA EM AÇO GALVANIZADO, LISA, COM TAMPA E SEM ABA, INSTALADA NO ENTREFORRO OU APARENTE. DIMENSÕES 200x100mm, EXCETO QUANDO INDICADO EM PLANTA BAIXA. FAB: MAXTIL OU EQUIVALENTE TÉCNICO.
	REDUÇÃO CENTRAL PARA ELETROCALHA EM AÇO GALVANIZADO, LISA, COM TAMPA E SEM ABA, INSTALADA NO ENTREFORRO OU APARENTE. FAB: MAXTIL OU EQUIVALENTE TÉCNICO.
TDESC	INDICAÇÃO DE TUBULAÇÃO QUE DESCE;
TSOBE	INDICAÇÃO DE TUBULAÇÃO QUE SOBE;
TPASS	INDICAÇÃO DE TUBULAÇÃO QUE PASSA;
TMUDA	INDICAÇÃO DE TUBULAÇÃO COM MUDANÇA DE NÍVEL.

NOTAS:

1 – TODA CONEXÃO CABO/BARRAMENTO E LIGAÇÃO PARA OS DISJUNTORES, INTERRUPTORES E TOMADAS DEVERÁ SER EXECUTADA ATRAVÉS TERMINAIS DE COMPRESSÃO APROPRIADOS DO TIPO OLHAL, AGULHA, GARFO, CONFORME O CASO, ESTANHADO EM QUALQUER SITUAÇÃO A EXTREMIDADE DO CABO.

2 – TODOS OS CABOS DAS INSTALAÇÕES ELÉTRICAS DEVERÃO SER IDENTIFICADOS EM SUAS EXTREMIDADES (QUADRO E TOMADA) ATRAVÉS DE ANILHAS HELLERMAN COM A MESMA IDENTIFICAÇÃO DO PROJETO.

3 – A PARTIR DOS QUADROS ELETRICOS, TODA A DISTRIBUIÇÃO ELÉTRICA SERÁ EM CABOS COM BITOLA MÍNIMA DE 2,5 mm², CONDUTOR FLEXÍVEL DE COBRE, ISOLADO, COM COBERTURA, COMPOSTO TERMOFIXO NÃO HALOGENADO – 750V.

4 – O DIÂMETRO MÍNIMO DE ELETRODUTO A SER USADO É DE Ø3/4".

NOMENCLATURA DOS QUADROS

LEG.	CÓDIGO	DESCRIÇÃO
1	QDL.C00.00.01	QUADRO DE DISTRIBUIÇÃO DE ILUMINAÇÃO – TÉRREO
2	QDF.C00.00.02	QUADRO DE DISTRIBUIÇÃO DE FORÇA 01 – TÉRREO
3	QDF.C00.00.03	QUADRO DE DISTRIBUIÇÃO DE FORÇA 02 – TÉRREO
4	QNB.C00.00.04	QUADRO DE DISTRIBUIÇÃO DE FORÇA INNTERRUPTA 01 – TÉRREO
5	QNB.C00.00.05	QUADRO DE DISTRIBUIÇÃO DE FORÇA INNTERRUPTA 02 – TÉRREO
6	QNB.C00.00.06	QUADRO DE DISTRIBUIÇÃO DE FORÇA INNTERRUPTA 03 – TÉRREO
7	QNB.C00.00.07	QUADRO DE DISTRIBUIÇÃO DE FORÇA INNTERRUPTA 04 – TÉRREO
8	QDL.C00.01.08	QUADRO DE DISTRIBUIÇÃO DE ILUMINAÇÃO – PAV. SUPERIOR
9	QDF.C00.01.09	QUADRO DE DISTRIBUIÇÃO DE FORÇA – PAV. SUPERIOR
10	QNB.C00.01.10	QUADRO DE DISTRIBUIÇÃO DE FORÇA INNTERRUPTA 01 – PAV. SUPERIOR
11	QNB.C00.01.11	QUADRO DE DISTRIBUIÇÃO DE FORÇA INNTERRUPTA 02 – PAV. SUPERIOR
12	QNB.C00.01.12	QUADRO DE DISTRIBUIÇÃO DE FORÇA INNTERRUPTA 03 – PAV. SUPERIOR
13	QNB.C00.01.13	QUADRO DE DISTRIBUIÇÃO DE FORÇA INNTERRUPTA 04 – PAV. SUPERIOR
14	QNB.C00.01.14	QUADRO DE DISTRIBUIÇÃO DE FORÇA INNTERRUPTA 05 – PAV. SUPERIOR
15	QNB.C00.01.15	QUADRO DE DISTRIBUIÇÃO DE FORÇA INNTERRUPTA 06 – PAV. SUPERIOR
16	QDL.C00.02.16	QUADRO DE DISTRIBUIÇÃO DE ILUMINAÇÃO – PAV. TÉCNICO
17	QDF.C00.02.17	QUADRO DE DISTRIBUIÇÃO DE FORÇA – PAV. TÉCNICO
18	QEX.C00.02.18	QUADRO DE FORÇA DE EXAUSTÃO – PAV. TÉCNICO
19	QAC.C00.00.19	QUADRO DE FORÇA DE CLIMATIZAÇÃO – TÉRREO
20	QAC.C00.00.20	QUADRO DE FORÇA DE CLIMATIZAÇÃO – TÉRREO
21	QAC.C00.01.21	QUADRO DE FORÇA DE CLIMATIZAÇÃO 01 – PAV. SUPERIOR
22	QAC.C00.01.22	QUADRO DE FORÇA DE CLIMATIZAÇÃO 02 – PAV. SUPERIOR
23	QAC.C00.02.23	QUADRO DE FORÇA DE CLIMATIZAÇÃO 01 – PAV. TÉCNICO
24	QAC.C00.02.24	QUADRO DE FORÇA DE CLIMATIZAÇÃO 02 – PAV. TÉCNICO
25	QAC.C00.02.25	QUADRO DE FORÇA DE CLIMATIZAÇÃO 03 – PAV. TÉCNICO
26	PNB.C00.02.26	PAINEL GERAL DE DISTRIBUIÇÃO INNTERRUPTA 01 – PAV. TÉCNICO
27	PNB.C00.02.27	PAINEL GERAL DE DISTRIBUIÇÃO INNTERRUPTA 02 – PAV. TÉCNICO
28	PNB.C00.02.28	PAINEL GERAL DE DISTRIBUIÇÃO INNTERRUPTA 03 – PAV. TÉCNICO
29	PBT.C00.02.29	PAINEL GERAL DE DISTRIBUIÇÃO EMERGENCIAL – PAV. TÉCNICO

QQQ.EEE.00.00 —— Nº SEQUENCIAL
PAVIMENTO
CÓD. EDIFICAÇÃO
TIPO DE QUADRO

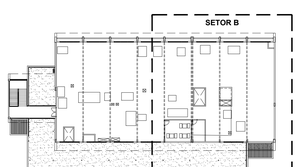

SETORIZAÇÃO
SEM ESCALA

LOCALIZAÇÃO
SEM ESCALA

LEG. EDIFICAÇÕES:
C00 - ENSINO E PESQUISA

REV	DESCRIÇÃO	REVISADO POR	RESP. TÉCNICO	DATA
R02	ATENDENDO A COMENTÁRIOS	THIAGO ALVES	FELIPE BARRETO	JANEIRO 2021
R01	ATENDENDO A COMENTÁRIOS	THIAGO ALVES	FELIPE BARRETO	DEZEMBRO 2020
R00	EMISSÃO INICIAL	THIAGO ALVES	FELIPE BARRETO	SETEMBRO 2020

DOCUMENTOS DE REFERÊNCIA:
PLANO DE COMISSIONAMENTO - 30000393-03-OS5-G00-GRL-PL-0001
CADERNO DE ENCARGOS E ESPECIFICAÇÕES - 30000393-03-OS8-C00-GRL-CE-1001
MEMÓRIA DE CÁLCULO - 30000393-03-OS8-C00-ELE-MC-1001
MEMORIAL DESCRITIVO - 30000393-03-OS8-C00-ELE-MD-1001

ARCHITECTUS
A Ciência da Gestão a Um Novo Conceito de Engenharia

Nº DO CONTRATO: 031/2019-COGIC
PROCESSO: 25389.000189/2017-19
COORDENADOR DA META: MARLY ZIED
FISCAL DE CONTRATO: TAMIRES PAZ
NOME DO ARQUIVO GED: 30000393-03-OS8-C00-ELE-DE-1024-R02

Ministério da Saúde
FIOCRUZ Fundação Oswaldo Cruz
Coordenação Geral de Infraestrutura dos Campi
Departamento de Projetos e Obras

NOME DO PREDIO / AREA: **CAMPUS FIOCRUZ RONDÔNIA ENSINO E PESQUISA**
Nº PREDIO: 602 | CAMPUS: RONDÔNIA | SETOR: EDIFICAÇÃO
OBJETIVO: CONSTRUÇÃO | Nº DA META: 2017.027 | O.E. / O.R. | NOME DO ARQUIVO SIENGE
TIPO DE PROJETO / SUBTIPO DE PROJETO: ELÉTRICA | FASE: PROJETO EXECUTIVO
TÍTULO DA PRANCHA: **FORÇA (CLIMATIZAÇÃO) PL. BAIXA PAV. TÉCNICO - SETOR B**
DATA: JANEIRO 2021 | ESCALA: INDICADA
COORDENADOR: ALEXANDRE LANDIM | RESPONSÁVEL TÉCNICO: FELIPE BARRETO | CO-RESPONSÁVEL TÉCNICO
EQUIPE: ARCHITECTUS

ELE-1024

PRANCHA A0 - 1189 x 841mm

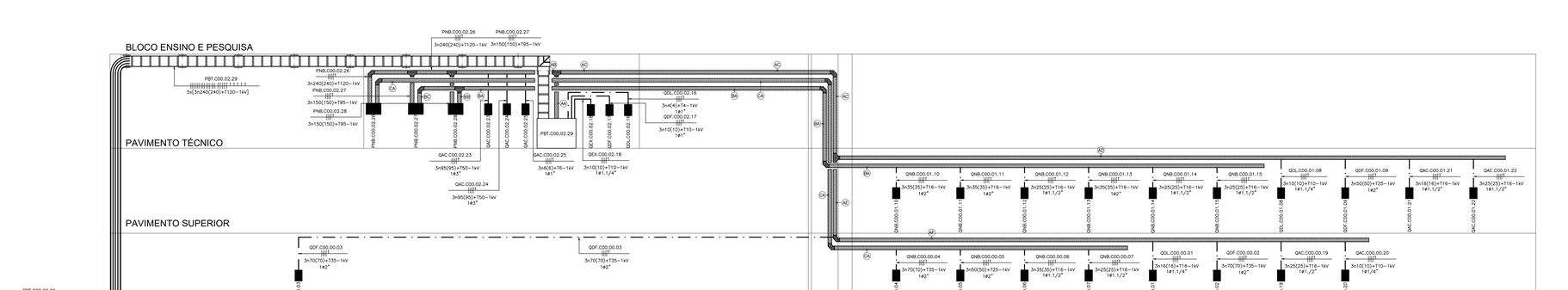

01 ESQUEMA VERTICAL
SEM ESCALA

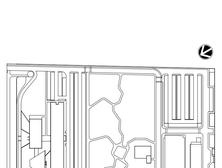

LEG. EDIFICAÇÕES:
C00 - ENSINO E PESQUISA

LOCALIZAÇÃO
SEM ESCALA

REV	DESCRIÇÃO	REVISADO POR	RESP. TÉCNICO	DATA
R01	ATENDENDO A COMENTÁRIOS	THIAGO ALVES	FELIPE BARRETO	DEZEMBRO 2020
R00	EMISSÃO INICIAL	THIAGO ALVES	FELIPE BARRETO	SETEMBRO 2020

DOCUMENTOS DE REFERÊNCIA:

PLANO DE COMISSIONAMENTO - 30000393-03-OS5-G00-GRL-PL-0001
CADERNO DE ENCARGOS E ESPECIFICAÇÕES - 30000393-03-OS8-C00-GRL-CE-1001
MEMÓRIA DE CÁLCULO - 30000393-03-OS8-C00-ELE-MC-1001
MEMORIAL DESCRITIVO - 30000393-03-OS8-C00-ELE-MD-1001

ARCHITECTUS
R. Cenira de Aguiar, n 160
Vila Mariana - CEP 04116-000
São Paulo - SP

Nº DO CONTRATO
031/2019-COGIC

PROCESSO
25389.000189/2017-19

COORDENADOR DA META
MARLY ZIED

FISCAL DE CONTRATO
TAMIRES PAZ

NOME DO ARQUIVO GED
30000393-03-OS8-C00-ELE-DE-1025-R01

Ministério da Saúde
FIOCRUZ
Fundação Oswaldo Cruz
Coordenação-Geral de Infraestrutura dos Campi
Departamento de Projetos e Obras

NOME DO PREDIO / AREA
CAMPUS FIOCRUZ RONDÔNIA
ENSINO E PESQUISA

Nº PREDIO: 602
CAMPUS: RONDÔNIA
SETOR: EDIFICAÇÃO

OBJETIVO: CONSTRUÇÃO
Nº DA META: 2017.027
O.E. / O.R.:
NOME DO ARQUIVO SIENGE:

TIPO DE PROJETO / SUBTIPO DE PROJETO: ELÉTRICA
FASE: PROJETO EXECUTIVO

TÍTULO DA PRANCHA
ESQUEMA VERTICAL

DATA: DEZEMBRO 2020
ESCALA: INDICADA

ELE-1025

COORDENADOR: ALEXANDRE LANDIM
RESPONSÁVEL TÉCNICO: FELIPE BARRETO
CO-RESPONSÁVEL TÉCNICO:

EQUIPE: ARCHITECTUS

PRANCHA A1EST - 1189 x 594mm

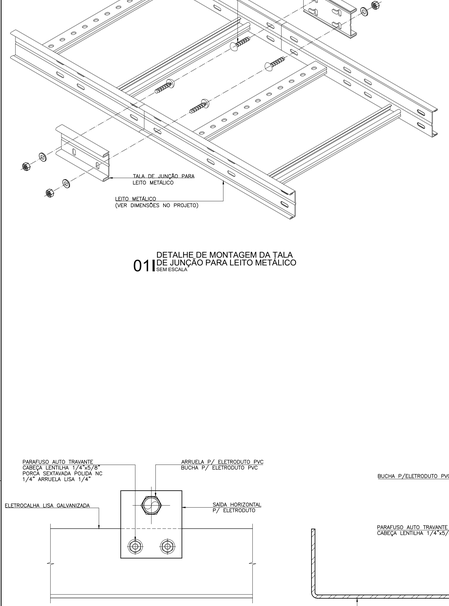

01 DETALHE DE MONTAGEM DA TALA DE JUNÇÃO PARA LEITO METÁLICO
SEM ESCALA

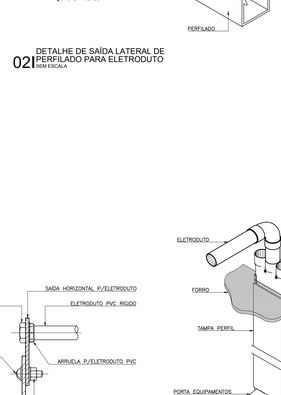

02 DETALHE DE SAÍDA LATERAL DE PERFILADO PARA ELETRODUTO
SEM ESCALA

03 DETALHE GENÉRICO (OPÇÃO-1) FIXAÇÃO DA ELETROCALHA NO TETO
SEM ESCALA

04 DETALHE GENÉRICO (OPÇÃO-2) FIXAÇÃO DA ELETROCALHA NO TETO
SEM ESCALA

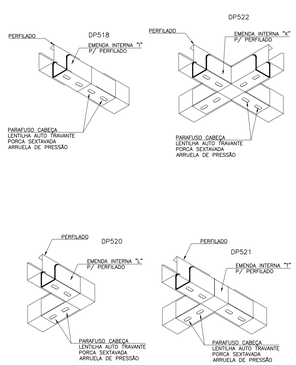

05 DETALHE GENÉRICO DE EMENDAS PARA PERFILADO (38x38)mm
SEM ESCALA

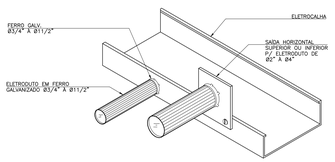

06 DETALHE GENÉRICO DE DERIVAÇÃO LATERAL DE ELETROCALHA PARA ELETRODUTO
SEM ESCALA

07 DETALHE SAÍDA HORIZONTAL PARA ELETRODUTO / VISTA FRONTAL
SEM ESCALA

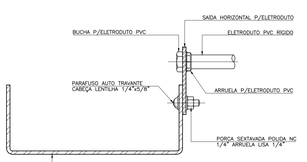

08 DETALHE SAÍDA HORIZONTAL PARA ELETRODUTO / VISTA LATERAL
SEM ESCALA

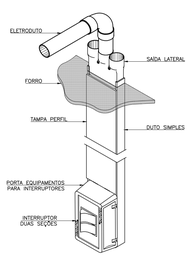

09 DET. DE INTERRUPTOR EM DUTO
SEM ESCALA

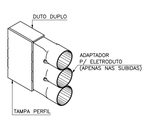

10 DETALHE ADAPTADOR DE ELETRODUTO/DUTO
SEM ESCALA

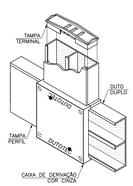

11 DETALHE DE CAIXA DE DERIVAÇÃO
SEM ESCALA

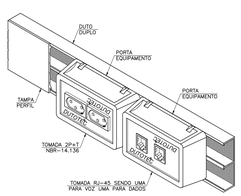

12 DETALHE DE TOMADAS (RJ-45) E (2P+T) FIXADAS EM DUTO METÁLICO
SEM ESCALA

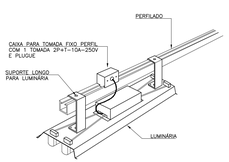

13 DETALHE GENÉRICO DE INSTALAÇÃO DE LUMINÁRIA APARENTE
SEM ESCALA

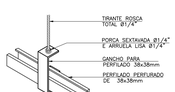

14 ELEMENTOS PARA FIXAÇÃO DOS PERFILADOS PENDENTES
SEM ESCALA

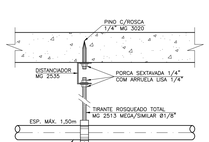

15 DETALHE FIXAÇÃO DE ELETRODUTO NA LAJE
SEM ESCALA

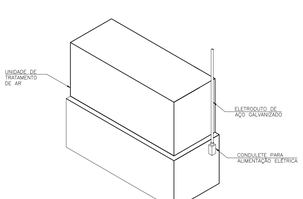

16 DETALHE DE INTERLIGAÇÃO UTA
SEM ESCALA

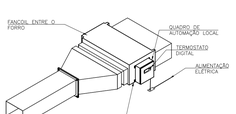

17 DETALHE DE EVAPORADORA NO ENTREFORRO
SEM ESCALA

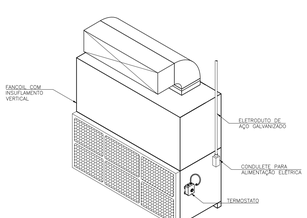

18 DETALHE DE INTERLIGAÇÃO FAN COIL
SEM ESCALA

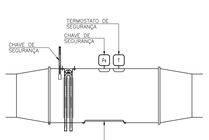

19 DETALHE DE EVAPORADORA NO ENTREFORRO
SEM ESCALA

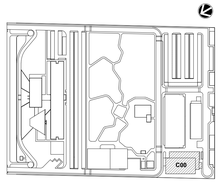

LEG. EDIFICAÇÕES:
C00 - ENSINO E PESQUISA

LOCALIZAÇÃO
SEM ESCALA

REV	DESCRIÇÃO	REVISADO POR	RESP. TÉCNICO	DATA
R01	ATENDENDO A COMENTÁRIOS	THIAGO ALVES	FELIPE BARRETO	DEZEMBRO 2020
R00	EMISSÃO INICIAL	THIAGO ALVES	FELIPE BARRETO	SETEMBRO 2020

DOCUMENTOS DE REFERÊNCIA:
PLANO DE COMISSIONAMENTO - 30000393-03-OS5-G00-GRL-PL-0001
CADERNO DE ENCARGOS E ESPECIFICAÇÕES - 30000393-03-OS8-C00-GRL-CE-1001
MEMÓRIA DE CÁLCULO - 30000393-03-OS8-C00-ELE-MC-1001
MEMORIAL DESCRITIVO - 30000393-03-OS8-C00-ELE-MD-1001

ARCHITECTUS
R. Cenira de Nazaré s 150
Ed. Ribeiro Dantas
Nova Aliança-Ji-Paraná/RO

Nº DO CONTRATO: 031/2019-COGIC
PROCESSO: 25389.000189/2017-19
COORDENADOR DA META: MARLY ZIED
FISCAL DE CONTRATO: TAMIRES PAZ
NOME DO ARQUIVO GED: 30000393-03-OS8-C00-ELE-DE-1026-R01

Ministério da Saúde
FIOCRUZ
Fundação Oswaldo Cruz
Coordenação Geral de Infraestrutura dos Campi
Departamento de Projetos e Obras

NOME DO PREDIO / AREA: CAMPUS FIOCRUZ RONDÔNIA
ENSINO E PESQUISA
Nº PREDIO: 602
CAMPUS: RONDÔNIA
SETOR: EDIFICAÇÃO

OBJETIVO: CONSTRUÇÃO
Nº DA META: 2017.027
O.E. / O.R.:
NOME DO ARQUIVO SIENGE:
TIPO DE PROJETO / SUBTIPO DE PROJETO: ELÉTRICA
FASE: PROJETO EXECUTIVO
TÍTULO DA PRANCHA: DETALHES EXECUTIVOS
DATA: DEZEMBRO 2020
ESCALA: INDICADA
COORDENADOR: ALEXANDRE LANDIM
RESPONSÁVEL TÉCNICO: FELIPE BARRETO
CO-RESPONSÁVEL TÉCNICO:
EQUIPE: ARCHITECTUS

ELE-1026

PRANCHA A1EST - 1189 x 594mm

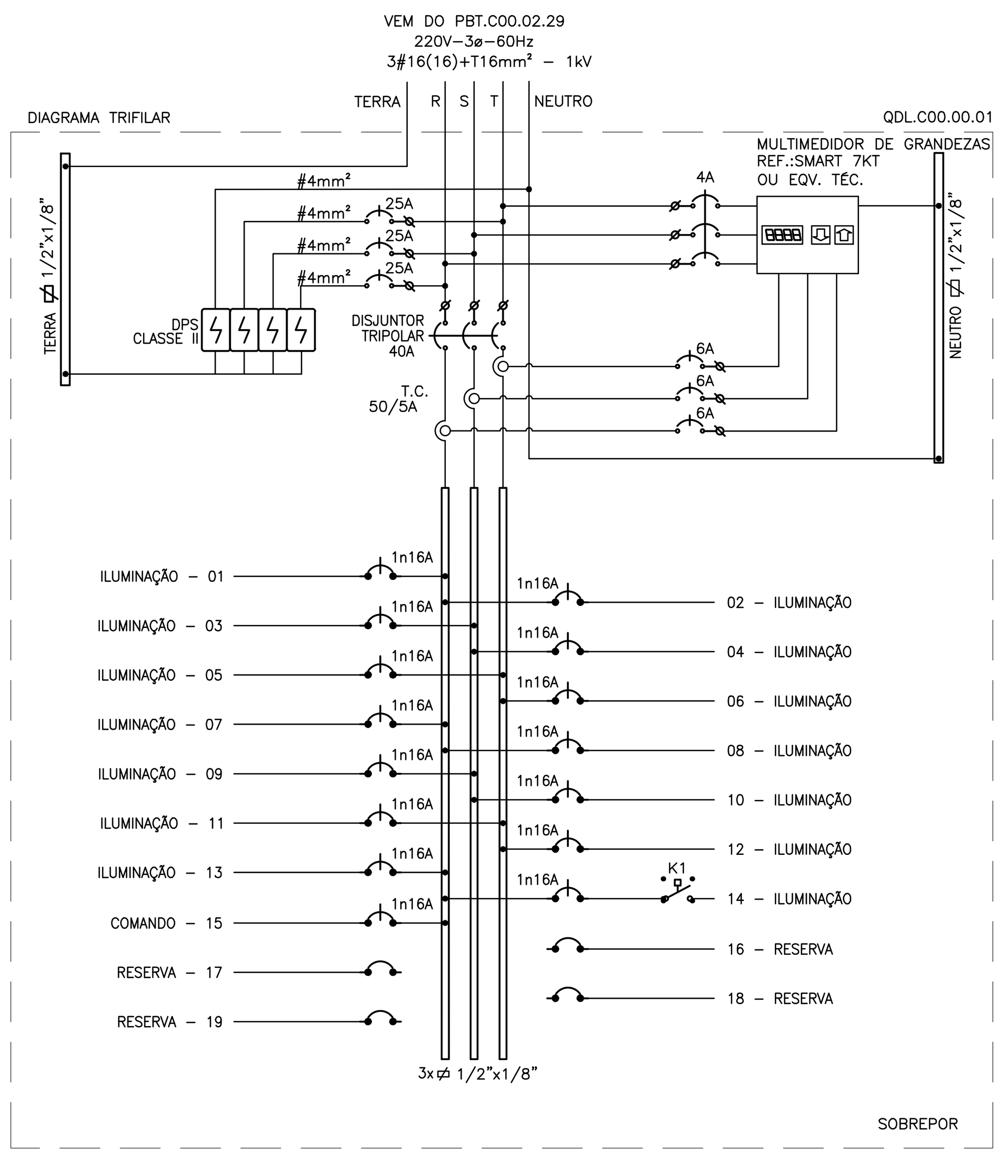

QAC.C00.00.20

CIRCUITO	UTILIZAÇÃO	AQUECIMENTO (W) 160	200	235	300	350	460	500	600	POTÊNCIA (W)	TENSÃO (V)	CONDUTOR (mm²)	FATOR DE POTÊNCIA	CORRENTE (A)	DISJUNTOR (A)	DISPOSITIVO DR (mA)	BALANCEAMENTO DAS FASES R	S	T
C 1	RES. 1 AIR LOCK					1				350	220 - 2F+T	2#2,5+T2,5	1,00	1,59	16	-	175,00	175,00	
C 2	RES. 2 AIR LOCK					1				350	220 - 2F+T	2#2,5+T2,5	1,00	1,59	16	-	175,00	175,00	
C 3	RES. 3 AIR LOCK					1				350	220 - 2F+T	2#2,5+T2,5	1,00	1,59	16	-	175,00		175,00
C 4	RES. 1 CIRC. SUJA							1		500	220 - 2F+T	2#2,5+T2,5	1,00	2,27	16	-	250,00		250,00
C 5	RES. 1 CIRC. SUJA							1		500	220 - 2F+T	2#2,5+T2,5	1,00	2,27	16	-		250,00	250,00
C 6	RES. 1 CIRC. SUJA							1		500	220 - 2F+T	2#2,5+T2,5	1,00	2,27	16	-		250,00	250,00
C 7	RES. 1 PROCEDIMENTO		1							200	220 - 2F+T	2#2,5+T2,5	1,00	0,91	16	-	100,00	100,00	
C 8	RES. 2 PROCEDIMENTO		1							200	220 - 2F+T	2#2,5+T2,5	1,00	0,91	16	-	100,00	100,00	
C 9	RES. 3 PROCEDIMENTO		1							200	220 - 2F+T	2#2,5+T2,5	1,00	0,91	16	-	100,00		100,00
C 10	RES. 1 LAVAGEM									730	220 - 2F+T	2#2,5+T2,5	1,00	3,32	16	-	365,00		365,00
C 11	RES. 2 LAVAGEM									730	220 - 2F+T	2#2,5+T2,5	1,00	3,32	16	-		365,00	365,00
C 12	RES. 3 LAVAGEM									730	220 - 2F+T	2#2,5+T2,5	1,00	3,32	16	-		365,00	365,00
C 13	RES. 1 CIRC. LIMPA						1			460	220 - 2F+T	2#2,5+T2,5	1,00	2,09	16	-	230,00	230,00	
C 14	RES. 2 CIRC. LIMPA						1			460	220 - 2F+T	2#2,5+T2,5	1,00	2,09	16	-	230,00	230,00	
C 15	RES. 3 CIRC. LIMPA						1			460	220 - 2F+T	2#2,5+T2,5	1,00	2,09	16	-	230,00		230,00
C 16	RES. CICLO INVERTIDO				1					300	220 - 2F+T	2#2,5+T2,5	1,00	1,36	16	-	150,00		150,00
C 17	RES. VEST. SAÍDA				1					300	220 - 2F+T	2#2,5+T2,5	1,00	1,36	16	-		150,00	150,00
C 18	RES. 1 DEPÓSITO CAIXA								1	600	220 - 2F+T	2#2,5+T2,5	1,00	2,73	16	-		300,00	300,00
C 19	RES. 2 DEPÓSITO CAIXA								1	600	220 - 2F+T	2#2,5+T2,5	1,00	2,73	16	-	300,00	300,00	
C 20	RES. 3 DEPÓSITO CAIXA								1	600	220 - 2F+T	2#2,5+T2,5	1,00	2,73	16	-	300,00	300,00	
C 21	RES. 1 DEPÓSITO RAÇÃO	1								160	220 - 2F+T	2#2,5+T2,5	1,00	0,73	16	-	80,00		80,00
C 22	RES. 2 DEPÓSITO RAÇÃO	1								160	220 - 2F+T	2#2,5+T2,5	1,00	0,73	16	-	80,00		80,00
C 23	RES. 3 DEPÓSITO RAÇÃO	1								160	220 - 2F+T	2#2,5+T2,5	1,00	0,73	16	-		80,00	80,00
C 24	RES. 1 MANUTENÇÃO		1							200	220 - 2F+T	2#2,5+T2,5	1,00	0,91	16	-		100,00	100,00
C 25	RES. 2 MANUTENÇÃO		1							200	220 - 2F+T	2#2,5+T2,5	1,00	0,91	16	-	100,00	100,00	
C 26	RES. 3 MANUTENÇÃO		1							200	220 - 2F+T	2#2,5+T2,5	1,00	0,91	16	-	100,00	100,00	
C 27	RES. ANÁLISE E TESTE COMPORT.				1					300	220 - 2F+T	2#2,5+T2,5	1,00	1,36	16	-	150,00		150,00
C 28	RES. VEST. ENTRADA				1					300	220 - 2F+T	2#2,5+T2,5	1,00	1,36	16	-	150,00		150,00
C 29	RES. 1 PESQ. ESTRAÇÃO DNA				1					300	220 - 2F+T	2#2,5+T2,5	1,00	1,36	16	-		150,00	150,00
C 30	RES. 2 PESQ. ESTRAÇÃO DNA				1					300	220 - 2F+T	2#2,5+T2,5	1,00	1,36	16	-		150,00	150,00
C 31	RES. 3 PESQ. ESTRAÇÃO DNA				1					300	220 - 2F+T	2#2,5+T2,5	1,00	1,36	16	-	150,00	150,00	
C 32	RES. 1 ANTECAMARA								1	600	220 - 2F+T	2#2,5+T2,5	1,00	2,73	16	-	300,00	300,00	
C 33	RES. 2 ANTECAMARA								1	600	220 - 2F+T	2#2,5+T2,5	1,00	2,73	16	-	300,00		300,00
C 34	RES. 3 ANTECAMARA								1	600	220 - 2F+T	2#2,5+T2,5	1,00	2,73	16	-	300,00		300,00
C 35	RES. 1 PESQ. PREMIX DNA				1					300	220 - 2F+T	2#2,5+T2,5	1,00	1,36	16	-		150,00	150,00
C 36	RES. 2 PESQ. PREMIX DNA				1					300	220 - 2F+T	2#2,5+T2,5	1,00	1,36	16	-		150,00	150,00
C 37	RES. 3 PESQ. PREMIX DNA				1					300	220 - 2F+T	2#2,5+T2,5	1,00	1,36	16	-	150,00	150,00	
C 38	RES. 1 PESQ. PCR DNA			1						235	220 - 2F+T	2#2,5+T2,5	1,00	1,07	16	-	117,50	117,50	
C 39	RES. 2 PESQ. PCR DNA			1						235	220 - 2F+T	2#2,5+T2,5	1,00	1,07	16	-	117,50		117,50
C 40	RES. 3 PESQ. PCR DNA			1						235	220 - 2F+T	2#2,5+T2,5	1,00	1,07	16	-	117,50		117,50
C 41	RES. 1 PESQ. PÓS-PCR DNA			1						235	220 - 2F+T	2#2,5+T2,5	1,00	1,07	16	-		117,50	117,50
C 42	RES. 2 PESQ. PÓS-PCR DNA			1						235	220 - 2F+T	2#2,5+T2,5	1,00	1,07	16	-		117,50	117,50
C 43	RES. 3 PESQ. PÓS-PCR DNA			1						235	220 - 2F+T	2#2,5+T2,5	1,00	1,07	16	-	117,50	117,50	
C 44	RES. 1 ANTECAMARA		1							200	220 - 2F+T	2#2,5+T2,5	1,00	0,91	16	-	100,00	100,00	
C 45	RES. 2 ANTECAMARA		1							200	220 - 2F+T	2#2,5+T2,5	1,00	0,91	16	-	100,00		100,00
C 46	RES. 3 ANTECAMARA		1							200	220 - 2F+T	2#2,5+T2,5	1,00	0,91	16	-	100,00		100,00
C 47	COMANDO										127 - 1Ø	#2,5(2,5)+T2,5	0,92		-	-			
R 1	RESERVA											-			-				
R 2	RESERVA											-			-				
R 3	RESERVA											-			-				
R 4	RESERVA											-			-				
R 5	RESERVA											-			-				
R 6	RESERVA											-			-				
R 7	RESERVA											-			-				
SOMA VERTICAL DOS ITENS		3	9	6	10	3	3	3	6	16.410							5.510,00	5.440,00	5.460,00
SOMA VERTICAL DAS POTÊNCIAS		480	1800	1410	3000	1050	1380	1500	3600										
F.D.=	0,60	TOTAL:								11.028	220 - 3Ø	3#10(10)+T10	1,00	28,94	32	-	3.699,84	3.657,84	3.669,84
RES =	20,00%	RESERVA:								1.969									

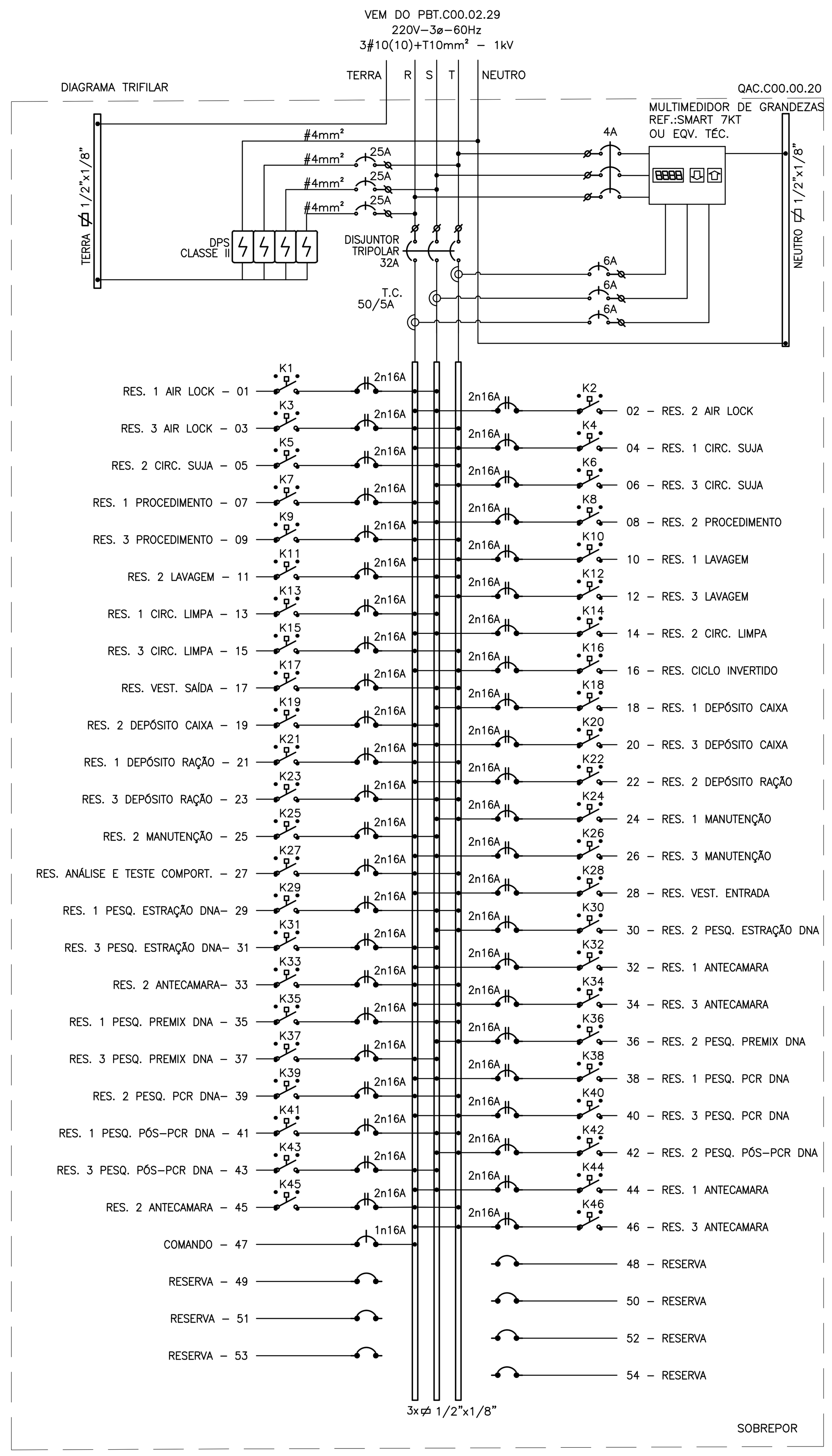

QDL.C00.00.01

CIRCUITO	UTILIZAÇÃO	ILUMINAÇÃO (W) 1 x 9	2 x 9	4 x 9	1 x 18	2 x 18	POTÊNCIA (W)	TENSÃO (V)	CONDUTOR (mm²)	FATOR DE POTÊNCIA	CORRENTE (A)	DISJUNTOR (A)	DISPOSITIVO DR (mA)	BALANCEAMENTO DAS FASES R	S	T
C 1	ILUMINAÇÃO		8	24	1		1.026	127 - 1Ø	#2,5(2,5)+T2,5	0,95	8,50	16	-	1.026,00		
C 2	ILUMINAÇÃO		2	13		9	828	127 - 1Ø	#2,5(2,5)+T2,5	0,95	6,86	16	-	828,00		
C 3	ILUMINAÇÃO			24			864	127 - 1Ø	#2,5(2,5)+T2,5	0,95	7,16	16	-		864,00	
C 4	ILUMINAÇÃO			19			684	127 - 1Ø	#2,5(2,5)+T2,5	0,95	5,67	16	-		684,00	
C 5	ILUMINAÇÃO		3			15	594	127 - 1Ø	#2,5(2,5)+T2,5	0,95	4,92	16	-			594,00
C 6	ILUMINAÇÃO		2			13	504	127 - 1Ø	#2,5(2,5)+T2,5	0,95	4,18	16	-			504,00
C 7	ILUMINAÇÃO					14	504	127 - 1Ø	#2,5(2,5)+T2,5	0,95	4,18	16	-	504,00		
C 8	ILUMINAÇÃO					16	576	127 - 1Ø	#2,5(2,5)+T2,5	0,95	4,77	16	-	576,00		
C 9	ILUMINAÇÃO		1			15	558	127 - 1Ø	#2,5(2,5)+T2,5	0,95	4,62	16	-		558,00	
C 10	ILUMINAÇÃO				4	12	504	127 - 1Ø	#2,5(2,5)+T2,5	0,95	4,18	16	-		504,00	
C 11	ILUMINAÇÃO					16	576	127 - 1Ø	#2,5(2,5)+T2,5	0,95	4,77	16	-			576,00
C 12	ILUMINAÇÃO					16	576	127 - 1Ø	#2,5(2,5)+T2,5	0,95	4,77	16	-			576,00
C 13	ILUMINAÇÃO					27	972	127 - 1Ø	#2,5(2,5)+T2,5	0,95	8,06	16	-	972,00		
C 14	FOTOPERIODO					2	72	127 - 1Ø	#2,5(2,5)+T2,5	0,95	0,60	16	-	72,00		
C 15	COMANDO							127 - 1Ø	#2,5(2,5)+T2,5	0,95		-	-			
R 1	RESERVA								-			-				
R 2	RESERVA								-			-				
R 3	RESERVA								-			-				
R 4	RESERVA								-			-				
SOMA VERTICAL DOS ITENS			16	80	5	155	8.838							3.978,00	2.610,00	2.250,00
SOMA VERTICAL DAS POTÊNCIAS			288	2880	90	5580										
F.D.=	1,00	TOTAL:					12.373	220 - 3Ø	3#16(16)+T16	0,95	34,18	40	-	5.156,40	3.788,40	3.428,40
RES =	40,00%	RESERVA:					3.535									

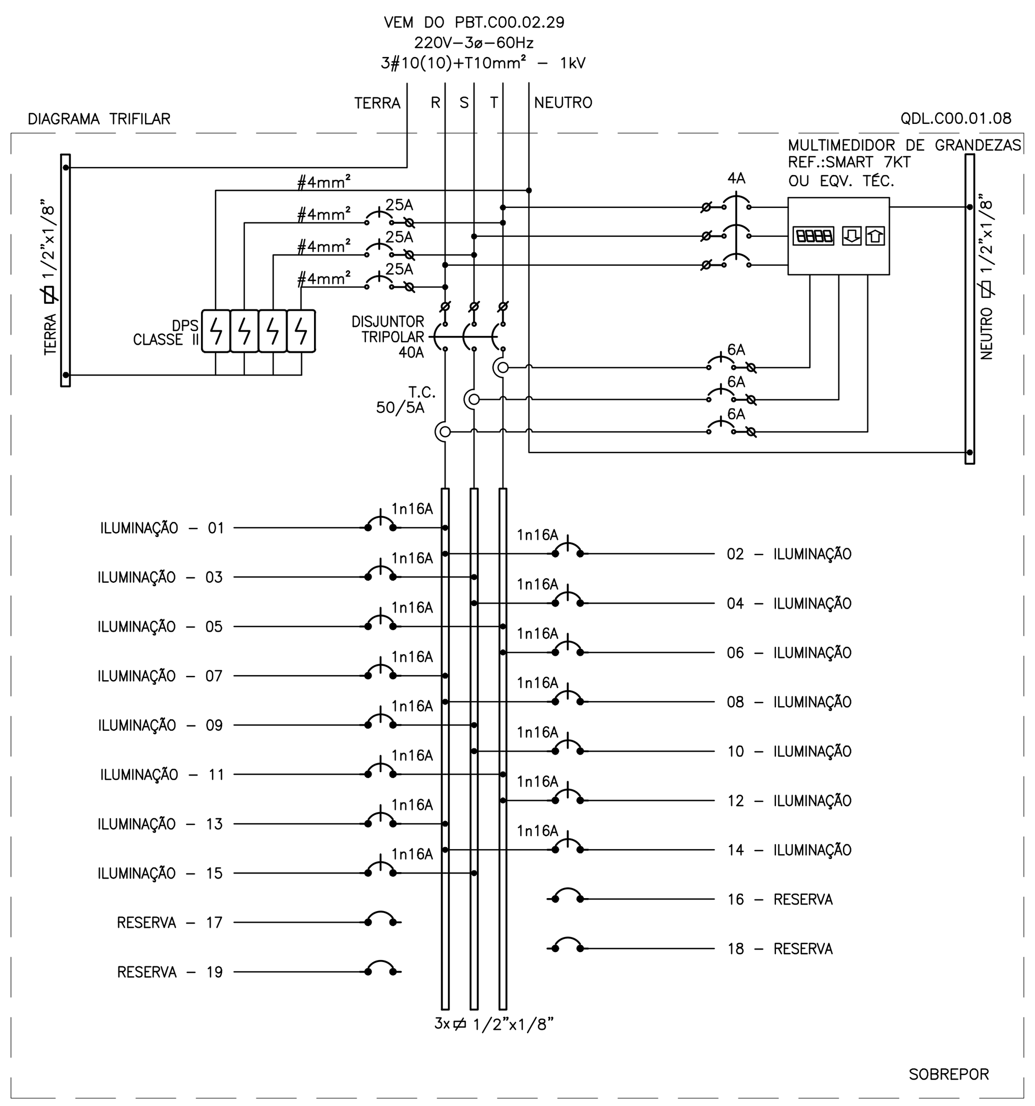

QDL.C00.01.08

CIRCUITO	UTILIZAÇÃO	ILUMINAÇÃO (W) 1 x 9	2 x 9	4 x 9	2 x 18	POTÊNCIA (W)	TENSÃO (V)	CONDUTOR (mm²)	FATOR DE POTÊNCIA	CORRENTE (A)	DISJUNTOR (A)	DISPOSITIVO DR (mA)	BALANCEAMENTO DAS FASES R	S	T
C 1	ILUMINAÇÃO		1	18		666	127 - 1Ø	#2,5(2,5)+T2,5	0,95	5,52	16	-	666,00		
C 2	ILUMINAÇÃO		2	9	2	432	127 - 1Ø	#2,5(2,5)+T2,5	0,95	3,58	16	-	432,00		
C 3	ILUMINAÇÃO				15	540	127 - 1Ø	#2,5(2,5)+T2,5	0,95	4,48	16	-		540,00	
C 4	ILUMINAÇÃO				15	540	127 - 1Ø	#2,5(2,5)+T2,5	0,95	4,48	16	-		540,00	
C 5	ILUMINAÇÃO				12	432	127 - 1Ø	#2,5(2,5)+T2,5	0,95	3,58	16	-			432,00
C 6	ILUMINAÇÃO			4	3	252	127 - 1Ø	#2,5(2,5)+T2,5	0,95	2,09	16	-			252,00
C 7	ILUMINAÇÃO				17	612	127 - 1Ø	#2,5(2,5)+T2,5	0,95	5,07	16	-	612,00		
C 8	ILUMINAÇÃO			23		828	127 - 1Ø	#2,5(2,5)+T2,5	0,95	6,86	16	-	828,00		
C 9	ILUMINAÇÃO			20		720	127 - 1Ø	#2,5(2,5)+T2,5	0,95	5,97	16	-		720,00	
C 10	ILUMINAÇÃO				16	576	127 - 1Ø	#2,5(2,5)+T2,5	0,95	4,77	16	-		576,00	
C 11	ILUMINAÇÃO		1		11	414	127 - 1Ø	#2,5(2,5)+T2,5	0,95	3,43	16	-			414,00
C 12	ILUMINAÇÃO				15	540	127 - 1Ø	#2,5(2,5)+T2,5	0,95	4,48	16	-			540,00
C 13	ILUMINAÇÃO				15	540	127 - 1Ø	#2,5(2,5)+T2,5	0,95	4,48	16	-	540,00		
C 14	ILUMINAÇÃO				9	324	127 - 1Ø	#2,5(2,5)+T2,5	0,95	2,69	16	-	324,00		
C 15	ILUMINAÇÃO		14	12		684	127 - 1Ø	#2,5(2,5)+T2,5	0,95	5,67	16	-		684,00	
R 1	RESERVA							-			-				
R 2	RESERVA							-			-				
R 3	RESERVA							-			-				
R 4	RESERVA							-			-				
SOMA VERTICAL DOS ITENS			18	86	130	8.100							3.402,00	3.060,00	1.638,00
SOMA VERTICAL DAS POTÊNCIAS			324	3096	4680										
F.D.=	1,00	TOTAL:				11.340	220 - 3Ø	3#10(10)+T10	0,95	31,33	40	-	4.482,00	4.140,00	2.718,00
RES =	40,00%	RESERVA:				3.240									

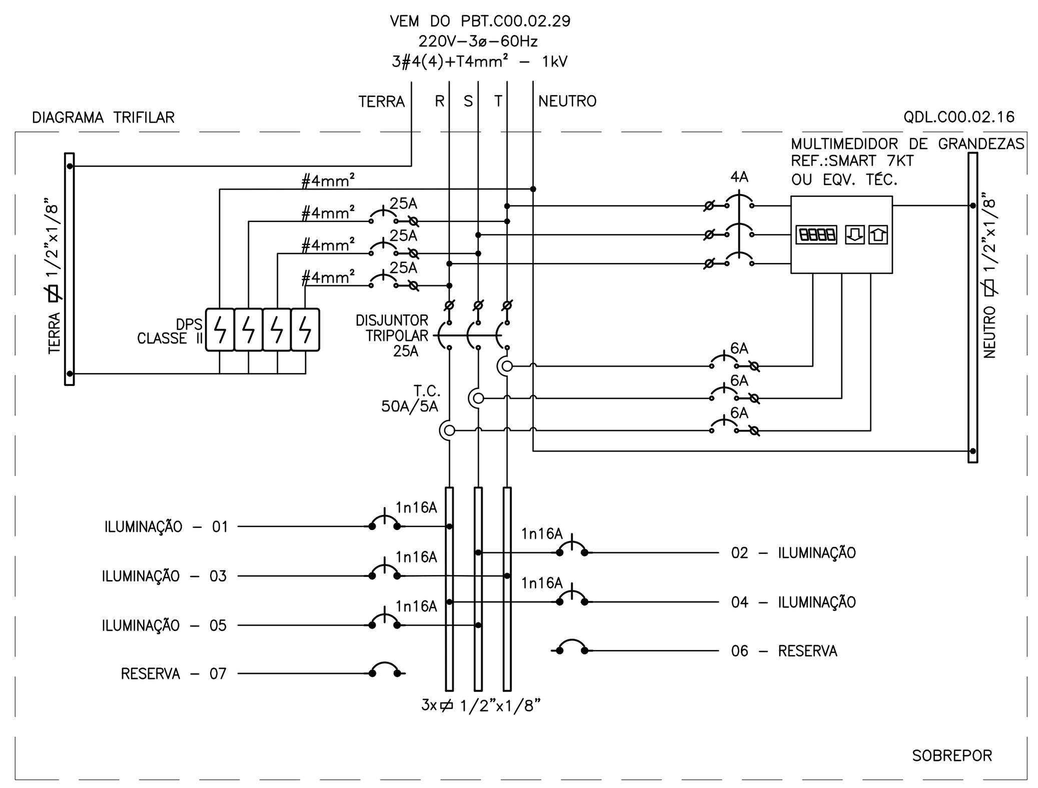

QDL.C00.02.16

CIRCUITO	UTILIZAÇÃO	ILUMINAÇÃO (W) 1 x 9	2 x 9	4 x 9	2 x 18	POTÊNCIA (W)	TENSÃO (V)	CONDUTOR (mm²)	FATOR DE POTÊNCIA	CORRENTE (A)	DISJUNTOR (A)	DISPOSITIVO DR (mA)	BALANCEAMENTO DAS FASES R	S	T
C 1	ILUMINAÇÃO			3	16	684	127 - 1Ø	#2,5(2,5)+T2,5	0,95	5,67	16	-	684,00		
C 2	ILUMINAÇÃO		1		21	774	127 - 1Ø	#2,5(2,5)+T2,5	0,95	6,42	16	-		774,00	
C 3	ILUMINAÇÃO				20	720	127 - 1Ø	#2,5(2,5)+T2,5	0,95	5,97	16	-			720,00
C 4	ILUMINAÇÃO				20	720	127 - 1Ø	#2,5(2,5)+T2,5	0,95	5,97	16	-	720,00		
C 5	ILUMINAÇÃO				20	720	127 - 1Ø	#2,5(2,5)+T2,5	0,95	5,97	16	-		720,00	
R 1	RESERVA							-			-				
R 2	RESERVA							-			-				
SOMA VERTICAL DOS ITENS			1	3	97	3.618							1.404,00	1.494,00	720,00
SOMA VERTICAL DAS POTÊNCIAS			18	108	3492										
F.D.=	1,00	TOTAL:				5.065	220 - 3Ø	3#4(4)+T4	0,95	13,99	25	-	1.886,40	1.976,40	1.202,40
RES =	40,00%	RESERVA:				1.447									

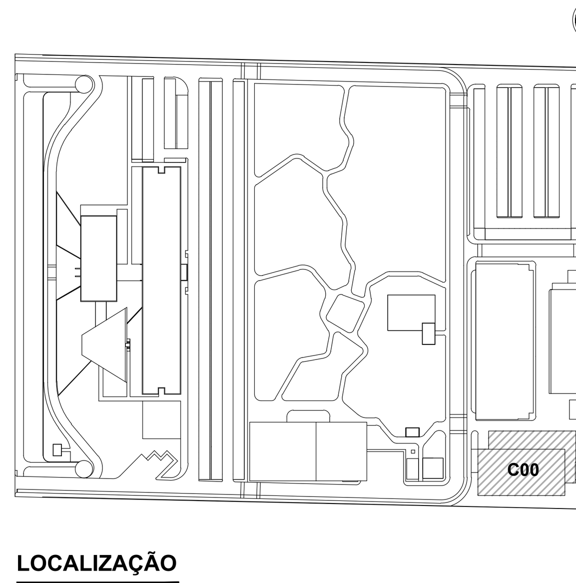

LEG. EDIFICAÇÕES:
C00 - ENSINO E PESQUISA

LOCALIZAÇÃO
SEM ESCALA

REV	DESCRIÇÃO	REVISADO POR	RESP. TÉCNICO	DATA
R02	ATENDENDO A COMENTÁRIOS	THIAGO ALVES	FELIPE BARRETO	JANEIRO 2021
R01	ATENDENDO A COMENTÁRIOS	THIAGO ALVES	FELIPE BARRETO	DEZEMBRO 2020
R00	EMISSÃO INICIAL	THIAGO ALVES	FELIPE BARRETO	SETEMBRO 2020

DOCUMENTOS DE REFERÊNCIA:

PLANO DE COMISSIONAMENTO - 30000393-03-OS5-G00-GRL-PL-0001
CADERNO DE ENCARGOS E ESPECIFICAÇÕES - 30000393-03-OS8-C00-GRL-CE-1001
MEMÓRIA DE CÁLCULO - 30000393-03-OS8-C00-ELE-MC-1001
MEMORIAL DECRITIVO - 30000393-03-OS8-C00-ELE-MD-1001

ARCHITECTUS
R. Canuto de Aguiar, n.1401
Tel: (85)3456 5000
fiocruzrondonia@gmail.com

Ministério da Saúde
FIOCRUZ
Fundação Oswaldo Cruz
Coordenação Geral de Infraestrutura dos Campi
Departamento de Projetos e Obras

Nº DO CONTRATO: 031/2019-COGIC
PROCESSO: 25389.000189/2017-19
COORDENADOR DA META: MARLY ZIED
FISCAL DE CONTRATO: TAMIRES PAZ
NOME DO ARQUIVO GED: **30000393-03-OS8-C00-ELE-DE-1027-R02**
NOME DO PRÉDIO / ÁREA:

CAMPUS FIOCRUZ RONDÔNIA ENSINO E PESQUISA

Nº PRÉDIO: 602
CAMPUS: RONDÔNIA
SETOR: EDIFICAÇÃO
OBJETIVO: CONSTRUÇÃO
Nº DA META: 2017.027
O.E. / O.R.:
NOME DO ARQUIVO SIENGE:
TIPO DE PROJETO / SUBTIPO DE PROJETO: ELÉTRICA
FASE: PROJETO EXECUTIVO
TÍTULO DA PRANCHA: **DIAGRAMAS TRIFILARES**
DATA: JANEIRO 2021
ESCALA: INDICADA
COORDENADOR: ALEXANDRE LANDIM
RESPONSÁVEL TÉCNICO: FELIPE BARRETO
CO-RESPONSÁVEL TÉCNICO:
EQUIPE: ARCHITECTUS

ELE-1027

PRANCHA A1 - 841 x 594mm

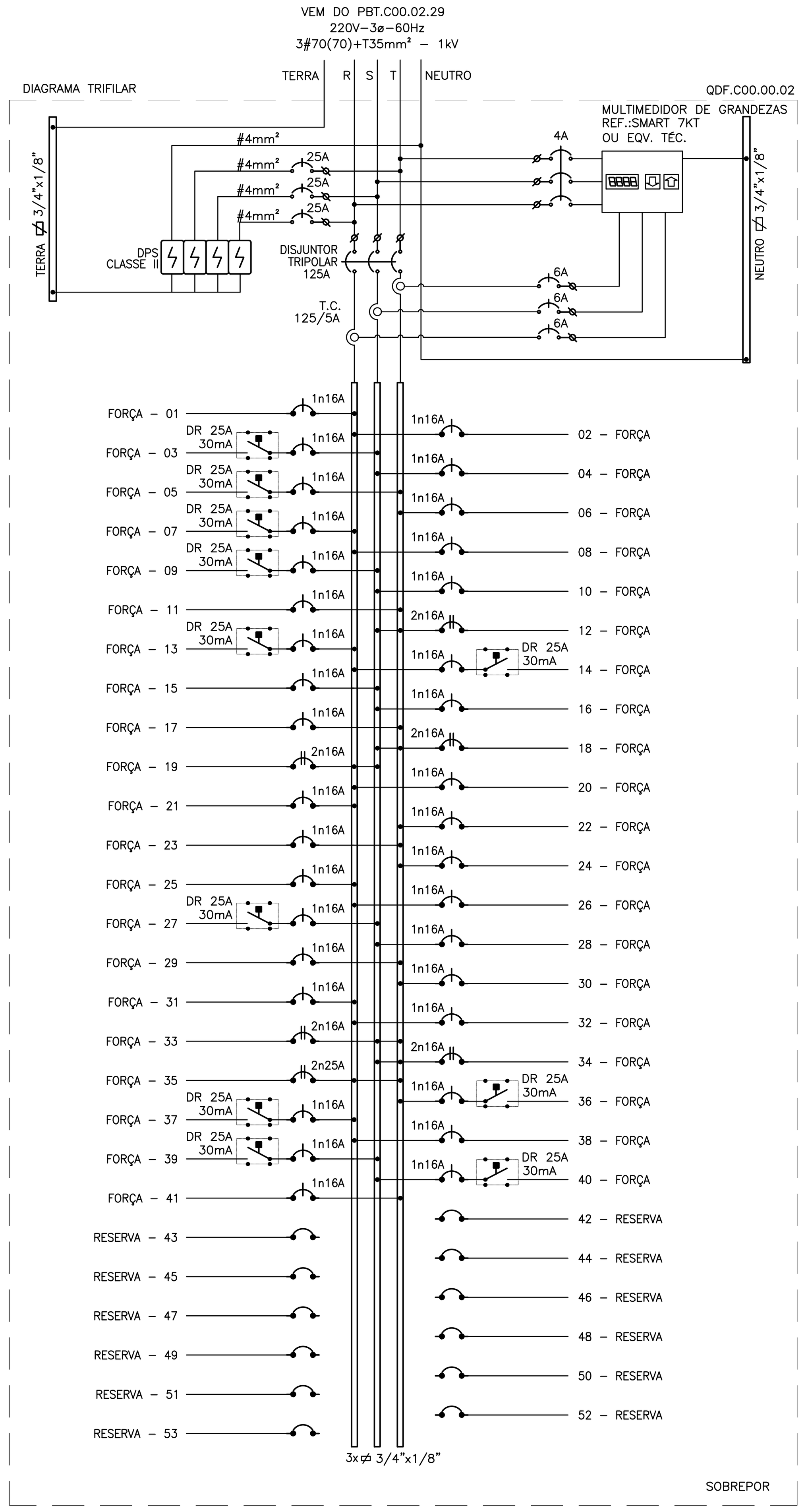

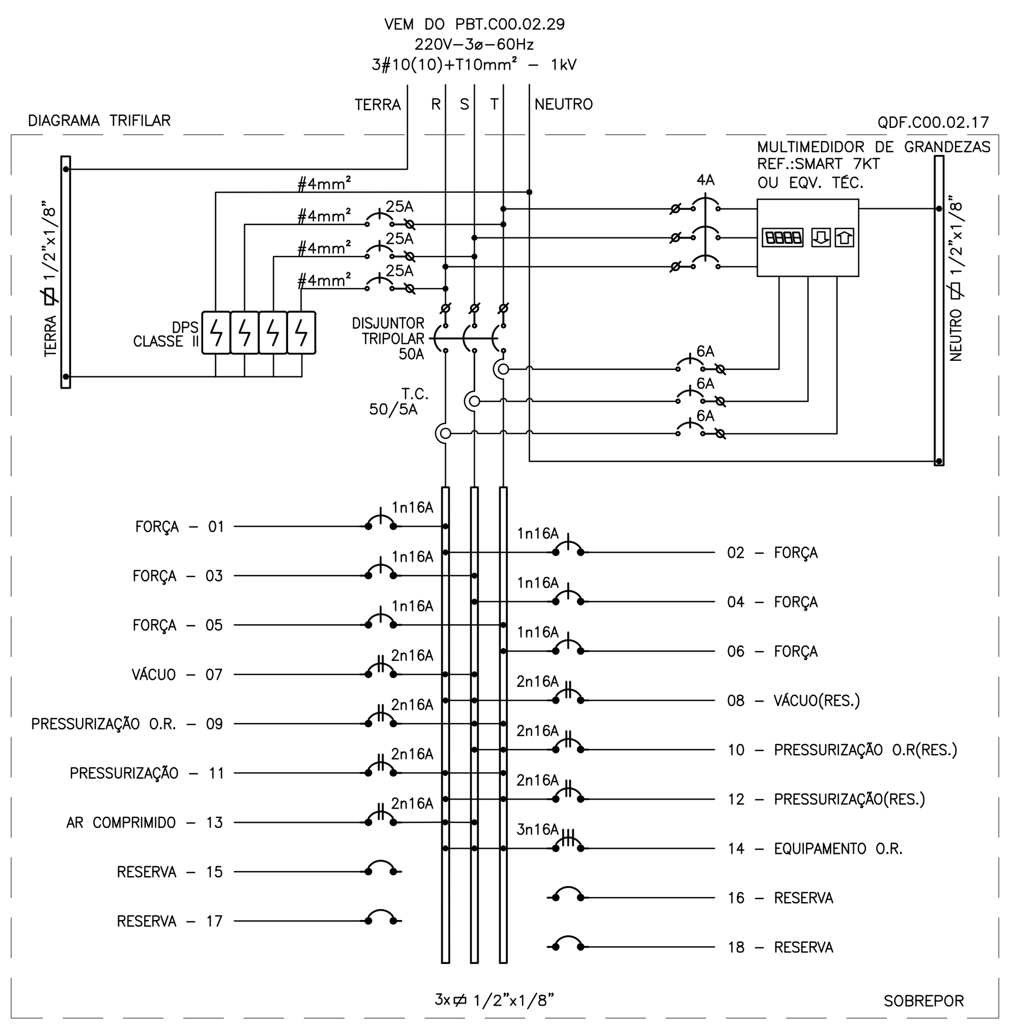

QDF.C00.02.17

CIRCUITO	UTILIZAÇÃO	FORÇA (W) 9	300	600	MOTOR (CV) 1/4	2	2 1/2	3	POTÊNCIA (W)	TENSÃO (V)	CONDUTOR (mm^2)	FATOR DE POTÊNCIA	CORRENTE (A)	DISJUNTOR (A)	DISPOSITIVO DR (mA)	BALANCEAMENTO DAS FASES R	S	T
C 1	FORÇA		3						900	127 - 1Ø	#2,5(2,5)+T2,5	0,92	7,70	16	-	900,00		
C 2	FORÇA		3						900	127 - 1Ø	#2,5(2,5)+T2,5	0,92	7,70	16	-	900,00		
C 3	FORÇA		3						900	127 - 1Ø	#2,5(2,5)+T2,5	0,92	7,70	16	-		900,00	
C 4	FORÇA		3						900	127 - 1Ø	#2,5(2,5)+T2,5	0,92	7,70	16	-		900,00	
C 5	FORÇA		1						300	127 - 1Ø	#2,5(2,5)+T2,5	0,92	2,57	16	-			300,00
C 6	FORÇA	10							90	127 - 1Ø	#2,5(2,5)+T2,5	0,92	0,77	16	-			90,00
C 7	VACUO						1		1.840	220 - 2F+T	2#2,5+T2,5	0,80	10,45	16	-	920,00	920,00	
C 8	VACUO (RESERVA)						1		1.840	220 - 2F+T	2#2,5+T2,5	0,80	10,45	16	-	920,00	920,00	
C 9	PRESSURIZAÇAO O.R.					1			1.472	220 - 2F+T	2#2,5+T2,5	0,80	8,36	16	-		736,00	736,00
C 10	PRESSURIZAÇAO O.R. (RESERVA)					1			1.472	220 - 2F+T	2#2,5+T2,5	0,80	8,36	16	-		736,00	736,00
C 11	PRESSURIZAÇAO							1	2.208	220 - 2F+T	2#2,5+T2,5	0,80	12,55	16	-	1.104,00		1.104,00
C 12	PRESSURIZAÇAO (RESERVA)							1	2.208	220 - 2F+T	2#2,5+T2,5	0,80	12,55	16	-	1.104,00		1.104,00
C 13	AR COMPRIMIDO					1			1.472	220 - 2F+T	2#2,5+T2,5	0,92	7,27	16	-	736,00	736,00	
C 14	EQUIPAMENTO O.R.							1	2.208	220 - 3Ø	3#2,5(2,5)+T2,5	0,80	7,24	16	-	736,00	736,00	736,00
R 1	RESERVA										-			-				
R 2	RESERVA										-			-				
R 3	RESERVA										-			-				
R 4	RESERVA										-			-				
SOMA VERTICAL DOS ITENS		10	13			3	2	3	13.190							5.296,00	4.928,00	2.966,00
SOMA VERTICAL DAS POTÊNCIAS		90	3900			6	5	9										
F.D.=	0,80							TOTAL:	13.929	220 - 3Ø	3#10(10)+T10	0,84	43,77	50	-	5.362,35	5.067,95	3.498,35
RES =	40,00%							RESERVA:	4.221									

QDF.C00.00.02

CIRCUITO	UTILIZAÇÃO	FORÇA (W) 9	100	300	600	1.300	1.500	2.000	2.500	4.000	POTÊNCIA (W)	TENSÃO (V)	CONDUTOR (mm^2)	FATOR DE POTÊNCIA	CORRENTE (A)	DISJUNTOR (A)	DISPOSITIVO DR (mA)	BALANCEAMENTO DAS FASES R	S	T
C 1	FORÇA	15									135	127 - 1Ø	#2,5(2,5)+T2,5	0,92	1,16	16	-	135,00		
C 2	FORÇA	12									108	127 - 1Ø	#2,5(2,5)+T2,5	0,92	0,92	16	-	108,00		
C 3	FORÇA		8								800	127 - 1Ø	#4(4)+T4	0,92	6,85	16	30		800,00	
C 4	FORÇA				1						600	127 - 1Ø	#4(4)+T4	0,92	5,14	16	-		600,00	
C 5	FORÇA		7								700	127 - 1Ø	#2,5(2,5)+T2,5	0,92	5,99	16	30			700,00
C 6	FORÇA		5								500	127 - 1Ø	#2,5(2,5)+T2,5	0,92	4,28	16	-			500,00
C 7	FORÇA		7								700	127 - 1Ø	#4(4)+T4	0,92	5,99	16	30	700,00		
C 8	FORÇA			1	1						900	127 - 1Ø	#4(4)+T4	0,92	7,70	16	-	900,00		
C 9	FORÇA		8								800	127 - 1Ø	#2,5(2,5)+T2,5	0,92	6,85	16	30		800,00	
C 10	FORÇA			1	1						900	127 - 1Ø	#2,5(2,5)+T2,5	0,92	7,70	16	-		900,00	
C 11	FORÇA			1	1						900	127 - 1Ø	#2,5(2,5)+T2,5	0,92	7,70	16	-			900,00
C 12	FORÇA					1					1.300	220 - 2F+T	2#2,5+T2,5	0,92	6,42	16	-		650,00	650,00
C 13	FORÇA		5								500	127 - 1Ø	#2,5(2,5)+T2,5	0,92	4,28	16	30	500,00		
C 14	FORÇA		8								800	127 - 1Ø	#2,5(2,5)+T2,5	0,92	6,85	16	30	800,00		
C 15	FORÇA				2						1.200	127 - 1Ø	#2,5(2,5)+T2,5	0,92	10,27	16	-		1.200,00	
C 16	FORÇA				2						1.200	127 - 1Ø	#2,5(2,5)+T2,5	0,92	10,27	16	-		1.200,00	
C 17	FORÇA			2							600	127 - 1Ø	#2,5(2,5)+T2,5	0,92	5,14	16	-			600,00
C 18	FORÇA								1		2.500	220 - 2F+T	2#2,5+T2,5	0,92	12,35	16	-		1.250,00	1.250,00
C 19	FORÇA								1		2.500	220 - 2F+T	2#2,5+T2,5	0,92	12,35	16	-	1.250,00	1.250,00	
C 20	FORÇA				2						1.200	127 - 1Ø	#2,5(2,5)+T2,5	0,92	10,27	16	-	1.200,00		
C 21	FORÇA				2						1.200	127 - 1Ø	#2,5(2,5)+T2,5	0,92	10,27	16	-	1.200,00		
C 22	FORÇA				2						1.200	127 - 1Ø	#2,5(2,5)+T2,5	0,92	10,27	16	-			1.200,00
C 23	FORÇA				1						600	127 - 1Ø	#2,5(2,5)+T2,5	0,92	5,14	16	-			600,00
C 24	FORÇA				2						1.200	127 - 1Ø	#2,5(2,5)+T2,5	0,92	10,27	16	-			1.200,00
C 25	FORÇA			3							900	127 - 1Ø	#2,5(2,5)+T2,5	0,92	7,70	16	-	900,00		
C 26	FORÇA		6								600	127 - 1Ø	#2,5(2,5)+T2,5	0,92	5,14	16	-	600,00		
C 27	FORÇA		3	2							900	127 - 1Ø	#2,5(2,5)+T2,5	0,92	7,70	16	30		900,00	
C 28	FORÇA		8								800	127 - 1Ø	#2,5(2,5)+T2,5	0,92	6,85	16	-		800,00	
C 29	FORÇA		8								800	127 - 1Ø	#2,5(2,5)+T2,5	0,92	6,85	16	-			800,00
C 30	FORÇA		1	2							700	127 - 1Ø	#2,5(2,5)+T2,5	0,92	5,99	16	-			700,00
C 31	FORÇA				1						600	127 - 1Ø	#2,5(2,5)+T2,5	0,92	5,14	16	-	600,00		
C 32	FORÇA				1						600	127 - 1Ø	#2,5(2,5)+T2,5	0,92	5,14	16	-	600,00		
C 33	FORÇA							1			2.000	220 - 2F+T	2#2,5+T2,5	0,92	9,88	16	-		1.000,00	1.000,00
C 34	FORÇA							1			2.000	220 - 2F+T	2#4+T4	0,92	9,88	16	-		1.000,00	1.000,00
C 35	FORÇA									1	4.000	220 - 2F+T	2#6+T6	0,92	19,76	25	-	2.000,00		2.000,00
C 36	FORÇA				1						600	127 - 1Ø	#2,5(2,5)+T2,5	0,92	5,14	16	30			600,00
C 37	FORÇA				1						600	127 - 1Ø	#2,5(2,5)+T2,5	0,92	5,14	16	30	600,00		
C 38	FORÇA				1						600	127 - 1Ø	#2,5(2,5)+T2,5	0,92	5,14	16	-	600,00		
C 39	FORÇA						1				1.500	127 - 1Ø	#2,5(2,5)+T2,5	0,92	12,84	16	30		1.500,00	
C 40	FORÇA						1				1.500	127 - 1Ø	#2,5(2,5)+T2,5	0,92	12,84	16	30		1.500,00	
C 41	FORÇA		5								500	127 - 1Ø	#2,5(2,5)+T2,5	0,92	4,28	16	-			500,00
R 1	RESERVA												-			-				
R 2	RESERVA												-			-				
R 3	RESERVA												-			-				
R 4	RESERVA												-			-				
R 5	RESERVA												-			-				
R 6	RESERVA												-			-				
R 7	RESERVA												-			-				
R 8	RESERVA												-			-				
R 9	RESERVA												-			-				
R 10	RESERVA												-			-				
R 11	RESERVA												-			-				
R 12	RESERVA												-			-				
SOMA VERTICAL DOS ITENS		27	79	12	22	1	2	2	2	1	42.243							12.693,00	15.350,00	14.200,00
SOMA VERTICAL DAS POTÊNCIAS		243	7900	3600	13200	1300	3000	4000	5000	4000										
F.D.=	0,70									TOTAL:	37.850	220 - 3Ø	3#70(70)+T35	0,92	107,97	125	-	11.644,98	13.504,88	12.699,88
RES =	40,00%									RESERVA:	11.828									

QDF.C00.01.09

CIRCUITO	UTILIZAÇÃO	FORÇA (W) 9	100	250	300	600	1.500	2.500	MOTOR (CV) 1/4	1	7 1/2	POTÊNCIA (W)	TENSÃO (V)	CONDUTOR (mm^2)	FATOR DE POTÊNCIA	CORRENTE (A)	DISJUNTOR (A)	DISPOSITIVO DR (mA)	BALANCEAMENTO DAS FASES R	S	T
C 1	FORÇA	22										198	127 - 1Ø	#2,5(2,5)+T2,5	0,92	1,69	16	-	198,00		
C 2	FORÇA		1		1							400	127 - 1Ø	#2,5(2,5)+T2,5	0,92	3,42	16	30	400,00		
C 3	FORÇA					1						600	127 - 1Ø	#2,5(2,5)+T2,5	0,92	5,14	16	-		600,00	
C 4	FORÇA					1						600	127 - 1Ø	#2,5(2,5)+T2,5	0,92	5,14	16	-		600,00	
C 5	FORÇA					1						600	127 - 1Ø	#2,5(2,5)+T2,5	0,92	5,14	16	-			600,00
C 6	FORÇA				2							600	127 - 1Ø	#2,5(2,5)+T2,5	0,92	5,14	16	-			600,00
C 7	FORÇA				2							600	127 - 1Ø	#2,5(2,5)+T2,5	0,92	5,14	16	-	600,00		
C 8	FORÇA					1						600	127 - 1Ø	#2,5(2,5)+T2,5	0,92	5,14	16	-	600,00		
C 9	FORÇA		7									700	127 - 1Ø	#2,5(2,5)+T2,5	0,92	5,99	16	30		700,00	
C 10	FORÇA					1						600	127 - 1Ø	#2,5(2,5)+T2,5	0,92	5,14	16	-		600,00	
C 11	FORÇA		1		1							400	127 - 1Ø	#2,5(2,5)+T2,5	0,92	3,42	16	30			400,00
C 12	FORÇA		1		1							400	127 - 1Ø	#2,5(2,5)+T2,5	0,92	3,42	16	-			400,00
C 13	FORÇA					1						600	127 - 1Ø	#2,5(2,5)+T2,5	0,92	5,14	16	-	600,00		
C 14	FORÇA				2							600	127 - 1Ø	#2,5(2,5)+T2,5	0,92	5,14	16	-	600,00		
C 15	FORÇA					1						600	127 - 1Ø	#2,5(2,5)+T2,5	0,92	5,14	16	-		600,00	
C 16	FORÇA					1						600	127 - 1Ø	#2,5(2,5)+T2,5	0,92	5,14	16	-		600,00	
C 17	FORÇA							1				2.500	220 - 2F+T	2#2,5+T2,5	0,92	12,35	16	-	1.250,00		1.250,00
C 18	FORÇA					1						600	127 - 1Ø	#2,5(2,5)+T2,5	0,92	5,14	16	-			600,00
C 19	FORÇA					1						600	127 - 1Ø	#2,5(2,5)+T2,5	0,92	5,14	16	-			600,00
C 20	FORÇA					1						600	127 - 1Ø	#2,5(2,5)+T2,5	0,92	5,14	16	-	600,00		
C 21	FORÇA					1						600	127 - 1Ø	#2,5(2,5)+T2,5	0,92	5,14	16	-	600,00		
C 22	FORÇA					1						600	127 - 1Ø	#2,5(2,5)+T2,5	0,92	5,14	16	-		600,00	
C 23	FORÇA					1						600	127 - 1Ø	#2,5(2,5)+T2,5	0,92	5,14	16	-		600,00	
C 24	FORÇA					1						600	127 - 1Ø	#2,5(2,5)+T2,5	0,92	5,14	16	-			600,00
C 25	FORÇA					1						600	127 - 1Ø	#2,5(2,5)+T2,5	0,92	5,14	16	-			600,00
C 26	FORÇA					1						600	127 - 1Ø	#2,5(2,5)+T2,5	0,92	5,14	16	-	600,00		
C 27	FORÇA					1						600	127 - 1Ø	#2,5(2,5)+T2,5	0,92	5,14	16	-	600,00		
C 28	FORÇA					1						600	127 - 1Ø	#2,5(2,5)+T2,5	0,92	5,14	16	-		600,00	
C 29	FORÇA					1						600	127 - 1Ø	#2,5(2,5)+T2,5	0,92	5,14	16	-		600,00	
C 30	FORÇA				3							900	127 - 1Ø	#4(4)+T4	0,92	7,70	16	-			900,00
C 31	FORÇA				2							600	127 - 1Ø	#2,5(2,5)+T2,5	0,92	5,14	16	-			600,00
C 32	FORÇA		1		1							400	127 - 1Ø	#2,5(2,5)+T2,5	0,92	3,42	16	-	400,00		
C 33	FORÇA					1						600	127 - 1Ø	#2,5(2,5)+T2,5	0,92	5,14	16	-	600,00		
C 34	FORÇA					1						600	127 - 1Ø	#2,5(2,5)+T2,5	0,92	5,14	16	-		600,00	
C 35	FORÇA					1						600	127 - 1Ø	#2,5(2,5)+T2,5	0,92	5,14	16	-		600,00	
C 36	FORÇA					1						600	127 - 1Ø	#2,5(2,5)+T2,5	0,92	5,14	16	-			600,00
C 37	FORÇA				3							900	127 - 1Ø	#2,5(2,5)+T2,5	0,92	7,70	16	-			900,00
C 38	FORÇA				3							900	127 - 1Ø	#2,5(2,5)+T2,5	0,92	7,70	16	-	900,00		
C 39	FORÇA		5		1							800	127 - 1Ø	#2,5(2,5)+T2,5	0,92	6,85	16	30	800,00		
C 40	FORÇA						1					1.500	127 - 1Ø	#2,5(2,5)+T2,5	0,92	12,84	16	30		1.500,00	
C 41	FORÇA						1					1.500	127 - 1Ø	#2,5(2,5)+T2,5	0,92	12,84	16	30		1.500,00	
C 42	FORÇA		6									600	127 - 1Ø	#2,5(2,5)+T2,5	0,92	5,14	16	-			600,00
C 43	FORÇA		2	2								700	220 - 2F+T	2#2,5+T2,5	0,92	3,46	16	-		350,00	350,00
C 44	FORÇA					1						600	127 - 1Ø	#2,5(2,5)+T2,5	0,92	5,14	16	-			600,00
C 45	FORÇA					1						600	127 - 1Ø	#2,5(2,5)+T2,5	0,92	5,14	16	-	600,00		
C 46	FORÇA					1						600	127 - 1Ø	#2,5(2,5)+T2,5	0,92	5,14	16	30	600,00		
C 47	FORÇA					1						600	127 - 1Ø	#2,5(2,5)+T2,5	0,92	5,14	16	30		600,00	
C 48	FORÇA		8									800	127 - 1Ø	#2,5(2,5)+T2,5	0,92	6,85	16	-		800,00	
C 49	ELEVADOR										1	5.520	220 - 3Ø	3#4(4)+T4	0,80	18,11	25	-	1.840,00	1.840,00	1.840,00
R 1	RESERVA													-			-				
R 2	RESERVA													-			-				
R 3	RESERVA													-			-				
R 4	RESERVA													-			-				
R 5	RESERVA													-			-				
R 6	RESERVA													-			-				
R 7	RESERVA													-			-				
R 8	RESERVA													-			-				
R 9	RESERVA													-			-				
R 10	RESERVA													-			-				
R 11	RESERVA													-			-				
R 12	RESERVA													-			-				
R 13	RESERVA													-			-				
R 14	RESERVA													-			-				
R 15	RESERVA													-			-				
SOMA VERTICAL DOS ITENS		22	32	2	22	28	2	1			1	38.318							12.388,00	13.890,00	12.040,00
SOMA VERTICAL DAS POTÊNCIAS		198	3200	500	6600	16800	3000	2500			7,5										
F.D.=	0,70										TOTAL:	34.333	220 - 3Ø	3#50(50)+T25	0,90	99,81	125	-	11.175,04	12.226,44	10.931,44
RES =	40,00%										RESERVA:	10.729									

QDF.C00.00.03

CIRCUITO	UTILIZAÇÃO	FORÇA (W) 9	100	42.000	POTÊNCIA (W)	TENSÃO (V)	CONDUTOR (mm^2)	FATOR DE POTÊNCIA	CORRENTE (A)	DISJUNTOR (A)	DISPOSITIVO DR (mA)	BALANCEAMENTO DAS FASES R	S	T
C 1	AUTOCLAVE HORIZONTAL			1	42.000	220 - 3Ø	3#35(35)+T16	0,90	122,47	125	-	14.000,00	14.000,00	14.000,00
SOMA VERTICAL DOS ITENS		0	0	1	42.000							14.000,00	14.000,00	14.000,00
SOMA VERTICAL DAS POTÊNCIAS		0	0	42000										
F.D.=	1,00			TOTAL:	42.000	220 - 3Ø	3#70(70)+T35	0,90	122,47	125	-	14.000,00	14.000,00	14.000,00
RES =	0,00%			RESERVA:	0									

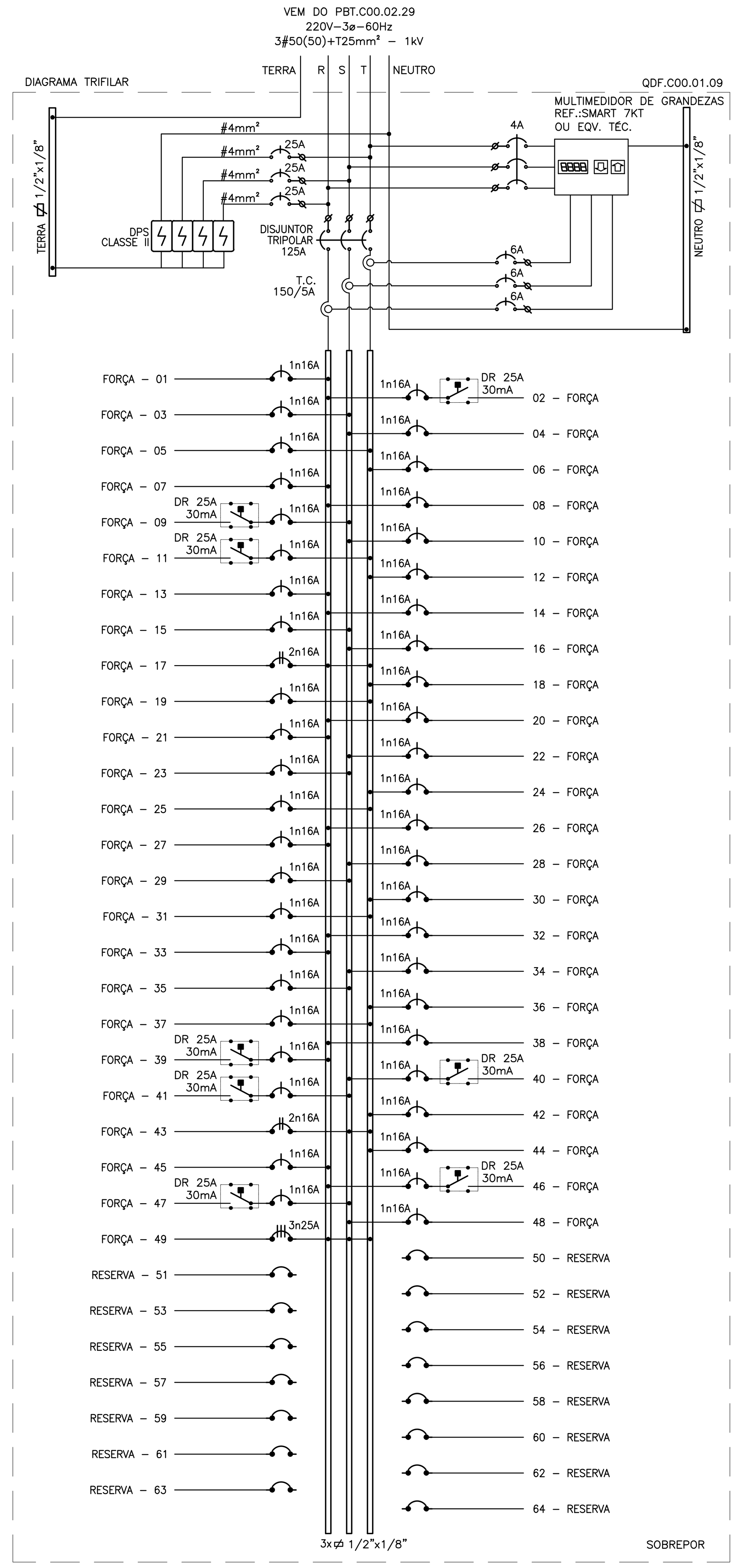

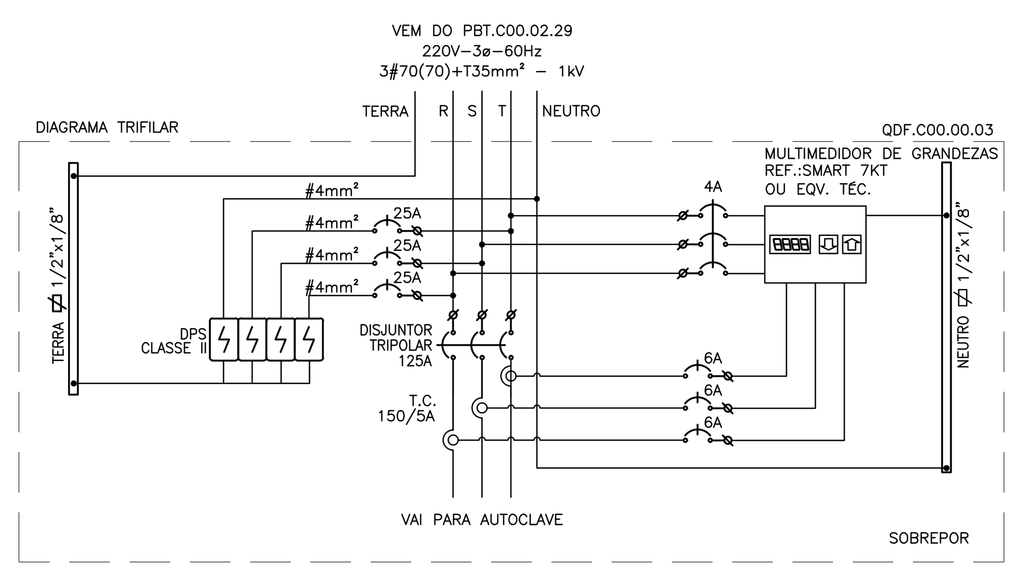

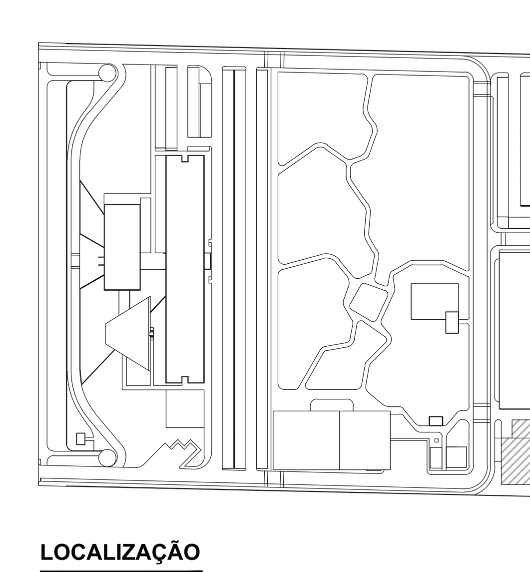

LEG. EDIFICAÇÕES:

C00 - ENSINO E PESQUISA

LOCALIZAÇÃO

SEM ESCALA

REV	DESCRIÇÃO	REVISADO POR	RESP. TÉCNICO	DATA
R02	ATENDENDO A COMENTÁRIOS	THIAGO ALVES	FELIPE BARRETO	JANEIRO 2021
R01	ATENDENDO A COMENTÁRIOS	THIAGO ALVES	FELIPE BARRETO	DEZEMBRO 2020
R00	EMISSÃO INICIAL	THIAGO ALVES	FELIPE BARRETO	SETEMBRO 2020

DOCUMENTOS DE REFERÊNCIA:

PLANO DE COMISSIONAMENTO - 30000393-03-OS5-G00-GRL-PL-0001
CADERNO DE ENCARGOS E ESPECIFICAÇÕES - 30000393-03-OS8-C00-GRL-CE-1001
MEMÓRIA DE CÁLCULO - 30000393-03-OS8-C00-ELE-MC-1001
MEMORIAL DECRITIVO - 30000393-03-OS8-C00-ELE-MD-1001

ARCHITECTUS
R. Canuto de Aguiar, n.1401
Tel: (85)3456 5000
fiocruzrondonia@gmail.com

Ministério da Saúde
FIOCRUZ
Fundação Oswaldo Cruz
Coordenação Geral de Infraestrutura dos Campi
Departamento de Projetos e Obras

Nº DO CONTRATO: 031/2019-COGIC
PROCESSO: 25389.000189/2017-19
COORDENADOR DA META: MARLY ZIED
FISCAL DE CONTRATO: TAMIRES PAZ
NOME DO ARQUIVO GED: **30000393-03-OS8-C00-ELE-DE-1028-R02**
NOME DO PRÉDIO / ÁREA: **CAMPUS FIOCRUZ RONDÔNIA ENSINO E PESQUISA**
Nº PRÉDIO: 602
CAMPUS: RONDÔNIA
SETOR: EDIFICAÇÃO
OBJETIVO: CONSTRUÇÃO
Nº DA META: 2017.027
O.E. / O.R.:
NOME DO ARQUIVO SIENGE:
TIPO DE PROJETO / SUBTIPO DE PROJETO: ELÉTRICA
FASE: PROJETO EXECUTIVO
TÍTULO DA PRANCHA: **DIAGRAMAS TRIFILARES**
DATA: JANEIRO 2021
ESCALA: INDICADA
COORDENADOR: ALEXANDRE LANDIM
RESPONSÁVEL TÉCNICO: FELIPE BARRETO
CO-RESPONSÁVEL TÉCNICO:
EQUIPE: ARCHITECTUS

ELE-1028

PRANCHA A1 - 841 x 594mm

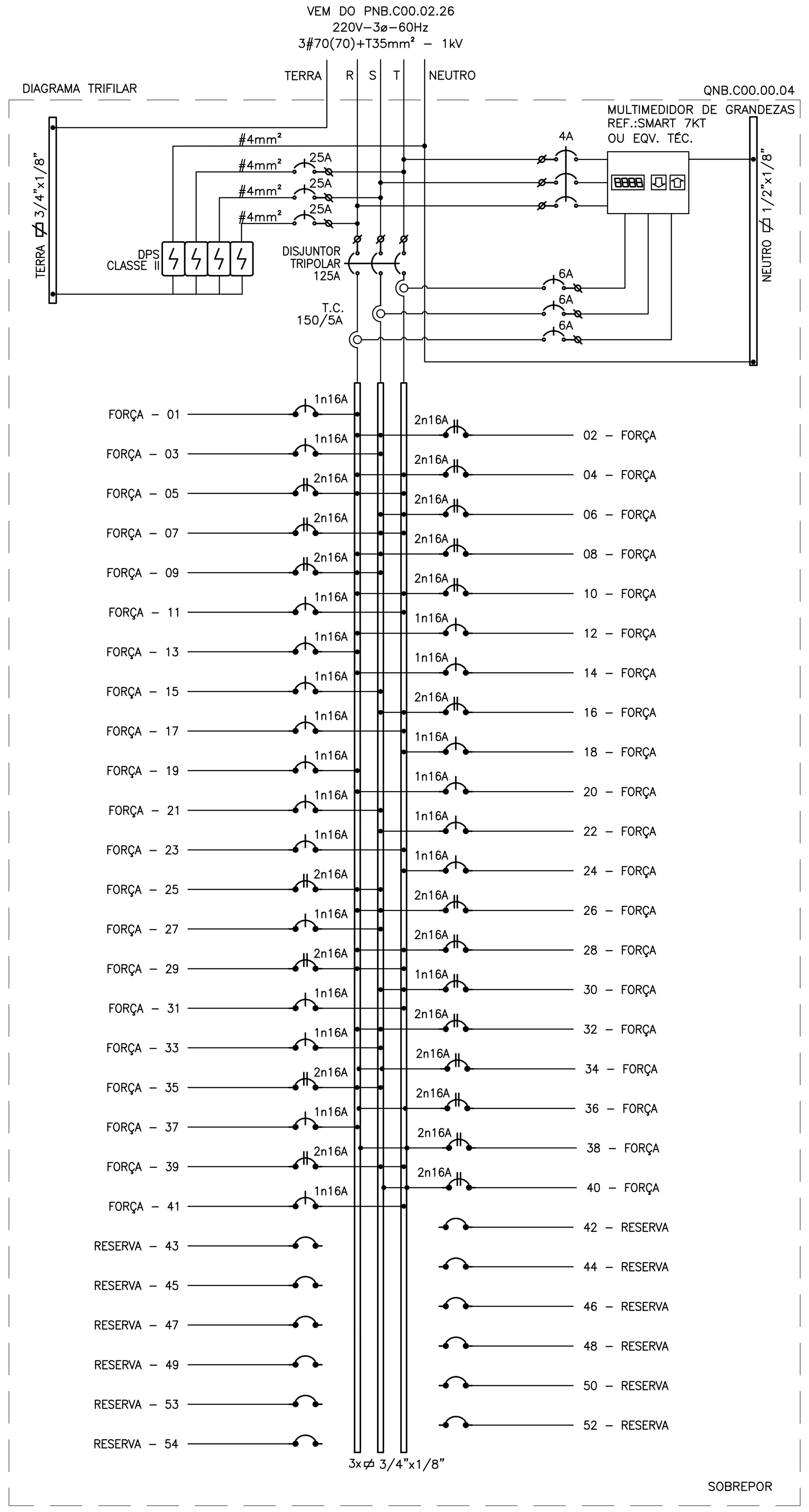

QNB.C00.00.04

CIRCUITO	UTILIZAÇÃO	FORÇA (W) 9	10	20	30	40	45	50	65	80	100	120	150	220	250	260	300	350	400	500	550	600	800	1.000	1.200	1.500	1.650
C 1	FORÇA																									1	
C 2	FORÇA																			1							
C 3	FORÇA		2		1	1					2		1					1									
C 4	FORÇA																								1		
C 5	FORÇA																								1		
C 6	FORÇA																										1
C 7	FORÇA																										1
C 8	FORÇA																						1				
C 9	FORÇA																									1	
C 10	FORÇA																									1	
C 11	FORÇA										6																
C 12	FORÇA										6																
C 13	FORÇA										6																
C 14	FORÇA										8																
C 15	FORÇA																							1			
C 16	FORÇA										1				1												
C 17	FORÇA								2		1	2															
C 18	FORÇA										6																
C 19	FORÇA										6																
C 20	FORÇA										6																
C 21	FORÇA										6																
C 22	FORÇA																2										
C 23	FORÇA																4										
C 24	FORÇA																4										
C 25	FORÇA																						1				
C 26	FORÇA																		1				1				
C 27	FORÇA														1							1					
C 28	FORÇA																									1	
C 29	FORÇA																									1	
C 30	FORÇA																									1	
C 31	FORÇA		2		5		1			1			1														
C 32	FORÇA																							1			
C 33	FORÇA							1													1						
C 34	FORÇA																								1		
C 35	FORÇA																								1		
C 36	FORÇA																						1				
C 37	FORÇA			2	2	2		1					1														
C 38	FORÇA																								1		
C 39	FORÇA																									1	
C 40	FORÇA																									1	
C 41	FORÇA																					1					
R 1	RESERVA																										
R 2	RESERVA																										
R 3	RESERVA																										
R 4	RESERVA																										
R 5	RESERVA																										
R 6	RESERVA																										
R 7	RESERVA																										
R 8	RESERVA																										
R 9	RESERVA																										
R 10	RESERVA																										
R 11	RESERVA																										
R 12	RESERVA																										
SOMA VERTICAL DOS ITENS			4	2	8	3	1	2	2	1	54	2	3		2		10	1	1	1	1	2	4	2	5	8	2
SOMA VERTICAL DAS POTÊNCIAS			40	40	240	120	45	100	130	80	5400	240	450		500		3000	350	400	500	550	1200	3200	2000	6000	12000	3300
F.D.=	0,70																										
RES =	40,00%																										

CIRCUITO	POTÊNCIA (W)	TENSÃO (V)	CONDUTOR (mm²)	FATOR DE POTÊNCIA	CORRENTE (A)	DISJUNTOR (A)	DISPOSITIVO DR (mA)	BALANCEAMENTO DAS FASES R	S	T
C 1	1.500	127 - 1Ø	#6(6)+T6	0,92	12,84	16	-	1.500,00		
C 2	500	220 - 2F+T	2#2,5+T2,5	0,92	2,47	16	-	250,00	250,00	
C 3	790	127 - 1Ø	#2,5(2,5)+T2,5	0,92	6,76	16	-		790,00	
C 4	1.200	220 - 2F+T	2#2,5+T2,5	0,92	5,93	16	-	600,00		600,00
C 5	1.200	220 - 2F+T	2#2,5+T2,5	0,92	5,93	16	-	600,00		600,00
C 6	1.650	220 - 2F+T	2#2,5+T2,5	0,92	8,15	16	-		825,00	825,00
C 7	1.650	220 - 2F+T	2#2,5+T2,5	0,92	8,15	16	-		825,00	825,00
C 8	800	220 - 2F+T	2#2,5+T2,5	0,92	3,95	16	-	400,00	400,00	
C 9	1.500	220 - 2F+T	2#2,5+T2,5	0,92	7,41	16	-	750,00	750,00	
C 10	1.500	220 - 2F+T	2#2,5+T2,5	0,92	7,41	16	-	750,00		750,00
C 11	600	127 - 1Ø	#2,5(2,5)+T2,5	0,92	5,14	16	-			600,00
C 12	600	127 - 1Ø	#2,5(2,5)+T2,5	0,92	5,14	16	-			600,00
C 13	600	127 - 1Ø	#2,5(2,5)+T2,5	0,92	5,14	16	-	600,00		
C 14	800	127 - 1Ø	#2,5(2,5)+T2,5	0,92	6,85	16	-	800,00		
C 15	1.000	127 - 1Ø	#2,5(2,5)+T2,5	0,92	8,56	16	-		1.000,00	
C 16	350	220 - 2F+T	2#2,5+T2,5	0,92	1,73	16	-		175,00	175,00
C 17	470	127 - 1Ø	#2,5(2,5)+T2,5	0,92	4,02	16	-			470,00
C 18	600	127 - 1Ø	#2,5(2,5)+T2,5	0,92	5,14	16	-			600,00
C 19	600	127 - 1Ø	#2,5(2,5)+T2,5	0,92	5,14	16	-	600,00		
C 20	600	127 - 1Ø	#2,5(2,5)+T2,5	0,92	5,14	16	-	600,00		
C 21	600	127 - 1Ø	#2,5(2,5)+T2,5	0,92	5,14	16	-		600,00	
C 22	600	127 - 1Ø	#2,5(2,5)+T2,5	0,92	5,14	16	-		600,00	
C 23	1.200	127 - 1Ø	#2,5(2,5)+T2,5	0,92	10,27	16	-			1.200,00
C 24	1.200	127 - 1Ø	#2,5(2,5)+T2,5	0,92	10,27	16	-			1.200,00
C 25	800	220 - 2F+T	2#2,5+T2,5	0,92	3,95	16	-	400,00	400,00	
C 26	1.200	220 - 2F+T	2#2,5+T2,5	0,92	5,93	16	-	600,00	600,00	
C 27	850	127 - 1Ø	#2,5(2,5)+T2,5	0,92	7,27	16	-		850,00	
C 28	1.500	220 - 2F+T	2#2,5+T2,5	0,92	7,41	16	-	750,00		750,00
C 29	1.500	220 - 2F+T	2#2,5+T2,5	0,92	7,41	16	-	750,00		750,00
C 30	1.500	220 - 2F+T	2#2,5+T2,5	0,92	7,41	16	-		750,00	750,00
C 31	445	127 - 1Ø	#2,5(2,5)+T2,5	0,92	3,81	16	-	445,00		
C 32	1.000	220 - 2F+T	2#2,5+T2,5	0,92	4,94	16	-		500,00	500,00
C 33	600	127 - 1Ø	#2,5(2,5)+T2,5	0,92	5,14	16	-		600,00	
C 34	1.200	220 - 2F+T	2#2,5+T2,5	0,92	5,93	16	-	600,00	600,00	
C 35	1.200	220 - 2F+T	2#2,5+T2,5	0,92	5,93	16	-	600,00	600,00	
C 36	800	220 - 2F+T	2#2,5+T2,5	0,92	3,95	16	-	400,00		400,00
C 37	380	127 - 1Ø	#2,5(2,5)+T2,5	0,92	3,25	16	-	380,00		
C 38	1.200	220 - 2F+T	2#2,5+T2,5	0,92	5,93	16	-	600,00		600,00
C 39	1.500	220 - 2F+T	2#2,5+T2,5	0,92	7,41	16	-		750,00	750,00
C 40	1.500	220 - 2F+T	2#2,5+T2,5	0,92	7,41	16	-		750,00	750,00
C 41	600	127 - 1Ø	#2,5(2,5)+T2,5	0,92	5,14	16	-			600,00
R 1			-			-				
R 2			-			-				
R 3			-			-				
R 4			-			-				
R 5			-			-				
R 6			-			-				
R 7			-			-				
R 8			-			-				
R 9			-			-				
R 10			-			-				
R 11			-			-				
R 12			-			-				
SOMA VERTICAL	39.885							12.975,00	12.615,00	14.295,00
TOTAL:	35.737	220 - 3Ø	3#70(70)+T35	0,92	101,94	125	-	11.688,32	11.436,32	12.612,32
RESERVA:	11.168									

QNB.C00.00.05

CIRCUITO	UTILIZAÇÃO	FORÇA (W) 9	100	250	600	1.000	2.000	POTÊNCIA (W)	TENSÃO (V)	CONDUTOR (mm²)	FATOR DE POTÊNCIA	CORRENTE (A)	DISJUNTOR (A)	DISPOSITIVO DR (mA)	BALANCEAMENTO DAS FASES R	S	T
C 1	FORÇA		2	2				700	220 - 2F+T	2#2,5+T2,5	0,92	3,46	16	-	350,00	350,00	
C 2	FORÇA		2	2				700	220 - 2F+T	2#2,5+T2,5	0,92	3,46	16	-	350,00	350,00	
C 3	FORÇA		2	2				700	220 - 2F+T	2#2,5+T2,5	0,92	3,46	16	-	350,00		350,00
C 4	FORÇA		2	2				700	220 - 2F+T	2#2,5+T2,5	0,92	3,46	16	-	350,00		350,00
C 5	FORÇA		2	2				700	220 - 2F+T	2#2,5+T2,5	0,92	3,46	16	-		350,00	350,00
C 6	FORÇA		3	3				1.050	220 - 2F+T	2#2,5+T2,5	0,92	5,19	16	-		525,00	525,00
C 7	FORÇA		2	2				700	220 - 2F+T	2#2,5+T2,5	0,92	3,46	16	-	350,00	350,00	
C 8	FORÇA		3	3				1.050	220 - 2F+T	2#2,5+T2,5	0,92	5,19	16	-	525,00	525,00	
C 9	FORÇA		3	3				1.050	220 - 2F+T	2#2,5+T2,5	0,92	5,19	16	-	525,00		525,00
C 10	FORÇA		3	3				1.050	220 - 2F+T	2#2,5+T2,5	0,92	5,19	16	-	525,00		525,00
C 11	FORÇA		4	4				1.400	220 - 2F+T	2#2,5+T2,5	0,92	6,92	16	-		700,00	700,00
C 12	FORÇA		3	3				1.050	220 - 2F+T	2#2,5+T2,5	0,92	5,19	16	-		525,00	525,00
C 13	FORÇA		10	2				1.500	220 - 2F+T	2#2,5+T2,5	0,92	7,41	16	-	750,00	750,00	
C 14	FORÇA				1			600	127 - 1Ø	#2,5(2,5)+T2,5	0,92	5,14	16	-			600,00
C 15	FORÇA		4	4				1.400	220 - 2F+T	2#2,5+T2,5	0,92	6,92	16	-	700,00	700,00	
C 16	FORÇA				1			600	220 - 2F+T	2#2,5+T2,5	0,92	2,96	16	-	300,00		300,00
C 17	FORÇA				2			1.200	220 - 2F+T	2#2,5+T2,5	0,92	5,93	16	-	600,00		600,00
C 18	FORÇA				2			1.200	220 - 2F+T	2#2,5+T2,5	0,92	5,93	16	-		600,00	600,00
C 19	FORÇA				2			1.200	220 - 2F+T	2#2,5+T2,5	0,92	5,93	16	-		600,00	600,00
C 20	FORÇA				2			1.200	220 - 2F+T	2#2,5+T2,5	0,92	5,93	16	-	600,00	600,00	
C 21	FORÇA				2			1.200	220 - 2F+T	2#2,5+T2,5	0,92	5,93	16	-	600,00	600,00	
C 22	FORÇA						1	2.000	220 - 2F+T	2#2,5+T2,5	0,92	9,88	20	-	1.000,00		1.000,00
C 23	FORÇA						1	2.000	220 - 2F+T	2#2,5+T2,5	0,92	9,88	20	-	1.000,00		1.000,00
C 24	FORÇA						1	2.000	220 - 2F+T	2#2,5+T2,5	0,92	9,88	20	-		1.000,00	1.000,00
C 25	FORÇA						1	2.000	220 - 2F+T	2#2,5+T2,5	0,92	9,88	20	-		1.000,00	1.000,00
C :	FORÇA					1		1.000	127 - 1Ø	#2,5(2,5)+T2,5	0,92	8,56	16	-		1.000,00	
R 1	RESERVA									-			-				
R 2	RESERVA									-			-				
R 3	RESERVA									-			-				
R 4	RESERVA									-			-				
R 5	RESERVA									-			-				
R 6	RESERVA									-			-				
R 7	RESERVA									-			-				
R 8	RESERVA									-			-				
SOMA VERTICAL DOS ITENS			45	37	12	1	4	29.950							8.875,00	10.525,00	10.550,00
SOMA VERTICAL DAS POTÊNCIAS			4500	9250	7200	1000	8000										
F.D.=	0,70						TOTAL:	26.835	220 - 3Ø	3#50(50)+T25	0,92	76,55	80	-	8.169,23	9.324,23	9.341,73
RES =	40,00%						RESERVA:	8.386									

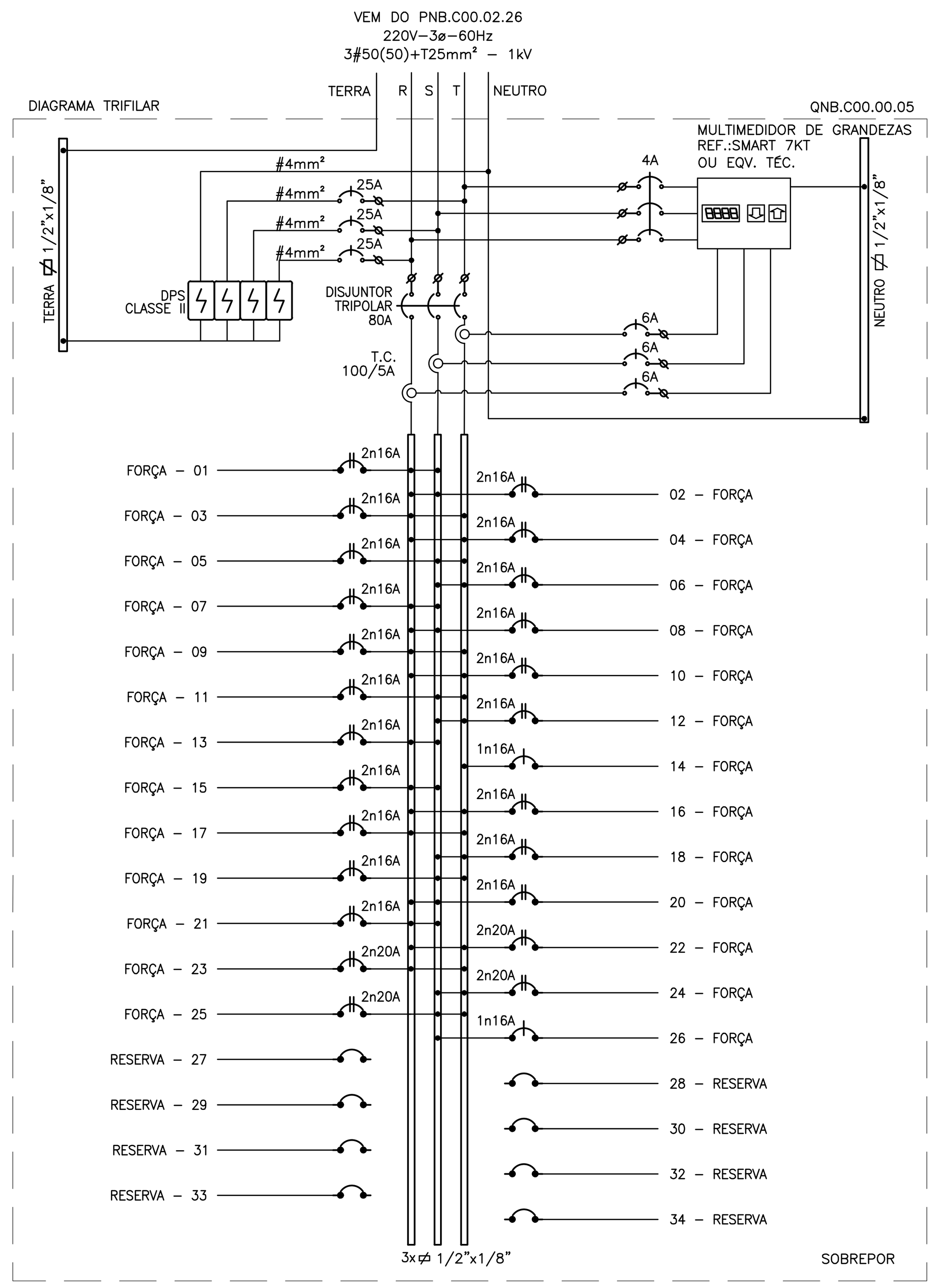

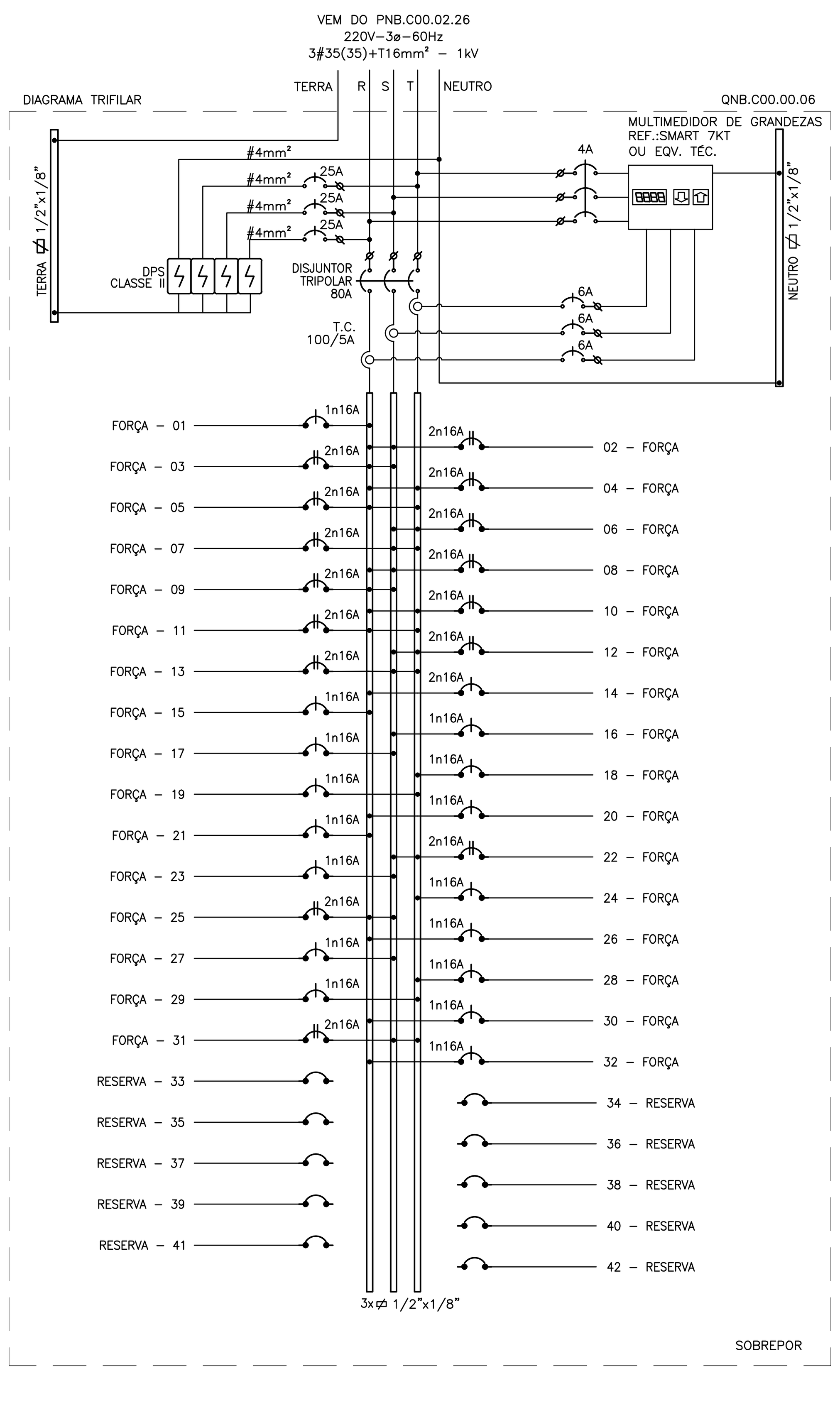

QNB.C00.00.06

CIRCUITO	UTILIZAÇÃO	FORÇA (W) 9	10	15	20	30	40	100	220	250	300	500	800	1.000	1.300	1.500	1.650
C 1	FORÇA				3			1									
C 2	FORÇA											1					
C 3	FORÇA												1				
C 4	FORÇA															1	
C 5	FORÇA											2					
C 6	FORÇA										2						
C 7	FORÇA							2		2							
C 8	FORÇA											2					
C 9	FORÇA											1					
C 10	FORÇA												1				
C 11	FORÇA																1
C 12	FORÇA																1
C 13	FORÇA																1
C 14	FORÇA												1				
C 15	FORÇA												1				
C 16	FORÇA												1				
C 17	FORÇA												1				
C 18	FORÇA												1				
C 19	FORÇA												1				
C 20	FORÇA												1				
C 21	FORÇA												1				
C 22	FORÇA							3		3							
C 23	FORÇA												1				
C 24	FORÇA												1				
C 25	FORÇA												1				
C 26	FORÇA					2		1			2						
C 27	FORÇA										2						
C 28	FORÇA										2						
C 29	FORÇA										2						
C 30	FORÇA		2	2		3	3	2	1		1						
C 31	FORÇA														1		
C 32	FORÇA													1			
R 1	RESERVA																
R 2	RESERVA																
R 3	RESERVA																
R 4	RESERVA																
R 5	RESERVA																
R 6	RESERVA																
R 7	RESERVA																
R 8	RESERVA																
R 9	RESERVA																
R 10	RESERVA																
SOMA VERTICAL DOS ITENS			2	2	3	5	3	9	1	5	11	6	13	1	1	1	3
SOMA VERTICAL DAS POTÊNCIAS			20	30	60	150	120	900	220	1250	3300	3000	10400	1000	1300	1500	4950
F.D.=	0,70																
RES =	40,00%																

CIRCUITO	POTÊNCIA (W)	TENSÃO (V)	CONDUTOR (mm²)	FATOR DE POTÊNCIA	CORRENTE (A)	DISJUNTOR (A)	DISPOSITIVO DR (mA)	BALANCEAMENTO DAS FASES R	S	T
C 1	160	127 - 1Ø	#2,5(2,5)+T2,5	0,92	1,37	16	-	160,00		
C 2	500	220 - 2F+T	2#2,5+T2,5	0,92	2,47	16	-	250,00	250,00	
C 3	800	220 - 2F+T	2#2,5+T2,5	0,92	3,95	16	-	400,00	400,00	
C 4	1.500	220 - 2F+T	2#2,5+T2,5	0,92	7,41	16	-	750,00		750,00
C 5	1.000	220 - 2F+T	2#2,5+T2,5	0,92	4,94	16	-	500,00		500,00
C 6	600	220 - 2F+T	2#2,5+T2,5	0,92	2,96	16	-		300,00	300,00
C 7	700	220 - 2F+T	2#2,5+T2,5	0,92	3,46	16	-		350,00	350,00
C 8	1.000	220 - 2F+T	2#2,5+T2,5	0,92	4,94	16	-	500,00	500,00	
C 9	500	220 - 2F+T	2#2,5+T2,5	0,92	2,47	16	-	250,00	250,00	
C 10	800	220 - 2F+T	2#2,5+T2,5	0,92	3,95	16	-	400,00		400,00
C 11	1.650	220 - 2F+T	2#2,5+T2,5	0,92	8,15	16	-	825,00		825,00
C 12	1.650	220 - 2F+T	2#2,5+T2,5	0,92	8,15	16	-		825,00	825,00
C 13	1.650	220 - 2F+T	2#2,5+T2,5	0,92	8,15	16	-		825,00	825,00
C 14	800	127 - 1Ø	#2,5(2,5)+T2,5	0,92	6,85	16	-	800,00		
C 15	800	127 - 1Ø	#2,5(2,5)+T2,5	0,92	6,85	16	-	800,00		
C 16	800	127 - 1Ø	#2,5(2,5)+T2,5	0,92	6,85	16	-		800,00	
C 17	800	127 - 1Ø	#2,5(2,5)+T2,5	0,92	6,85	16	-		800,00	
C 18	800	127 - 1Ø	#2,5(2,5)+T2,5	0,92	6,85	16	-			800,00
C 19	800	127 - 1Ø	#2,5(2,5)+T2,5	0,92	6,85	16	-			800,00
C 20	800	127 - 1Ø	#2,5(2,5)+T2,5	0,92	6,85	16	-	800,00		
C 21	800	127 - 1Ø	#2,5(2,5)+T2,5	0,92	6,85	16	-	800,00		
C 22	1.050	220 - 2F+T	2#2,5+T2,5	0,92	5,19	16	-		525,00	525,00
C 23	800	127 - 1Ø	#2,5(2,5)+T2,5	0,92	6,85	16	-		800,00	
C 24	800	127 - 1Ø	#2,5(2,5)+T2,5	0,92	6,85	16	-			800,00
C 25	800	220 - 2F+T	2#2,5+T2,5	0,92	3,95	16	-	400,00	400,00	
C 26	760	127 - 1Ø	#2,5(2,5)+T2,5	0,92	6,50	16	-	760,00		
C 27	600	127 - 1Ø	#2,5(2,5)+T2,5	0,92	5,14	16	-		600,00	
C 28	600	127 - 1Ø	#2,5(2,5)+T2,5	0,92	5,14	16	-			600,00
C 29	600	127 - 1Ø	#2,5(2,5)+T2,5	0,92	5,14	16	-			600,00
C 30	980	127 - 1Ø	#2,5(2,5)+T2,5	0,92	8,39	16	-		980,00	
C 31	1.300	220 - 2F+T	2#2,5+T2,5	0,92	6,42	16	-		650,00	650,00
C 32	1.000	127 - 1Ø	#2,5(2,5)+T2,5	0,92	8,56	16	-	1.000,00		
R 1			-			-				
R 2			-			-				
R 3			-			-				
R 4			-			-				
R 5			-			-				
R 6			-			-				
R 7			-			-				
R 8			-			-				
R 9			-			-				
R 10			-			-				
SOMA VERTICAL	28.200							9.395,00	9.255,00	9.550,00
TOTAL:	25.267	220 - 3Ø	3#35(35)+T16	0,92	72,08	80	-	8.418,90	8.320,90	8.527,40
RESERVA:	7.896									

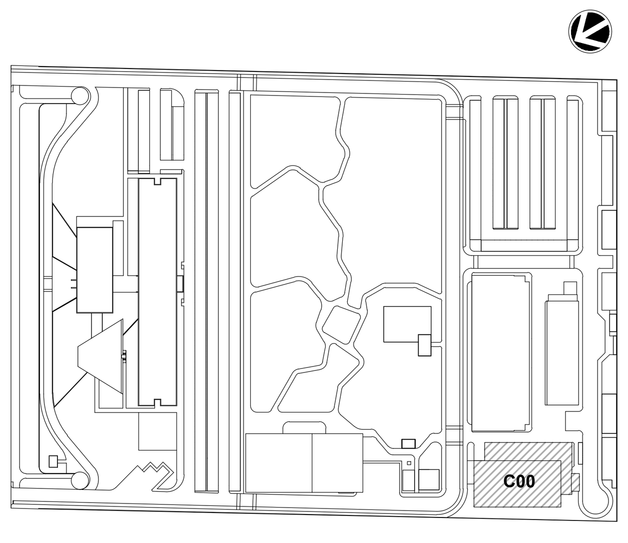

LEG. EDIFICAÇÕES:

C00 - ENSINO E PESQUISA

LOCALIZAÇÃO

SEM ESCALA

REV	DESCRIÇÃO	REVISADO POR	RESP. TÉCNICO	DATA
R02	ATENDENDO A COMENTÁRIOS	THIAGO ALVES	FELIPE BARRETO	JANEIRO 2021
R01	ATENDENDO A COMENTÁRIOS	THIAGO ALVES	FELIPE BARRETO	DEZEMBRO 2020
R00	EMISSÃO INICIAL	THIAGO ALVES	FELIPE BARRETO	SETEMBRO 2020

DOCUMENTOS DE REFERÊNCIA:

PLANO DE COMISSIONAMENTO - 30000393-03-OS5-G00-GRL-PL-0001
CADERNO DE ENCARGOS E ESPECIFICAÇÕES - 30000393-03-OS8-C00-GRL-CE-1001
MEMÓRIA DE CÁLCULO - 30000393-03-OS8-C00-ELE-MC-1001
MEMORIAL DECRITIVO - 30000393-03-OS8-C00-ELE-MD-1001

ARCHITECTUS
R. Canuto de Aguiar, n.1401
Tel: (85)3456 5000
fiocruzrondonia@gmail.com

Nº DO CONTRATO: 031/2019-COGIC
PROCESSO: 25389.000189/2017-19
COORDENADOR DA META: MARLY ZIED
FISCAL DE CONTRATO: TAMIRES PAZ
NOME DO ARQUIVO GED: **30000393-03-OS8-C00-ELE-DE-1029-R02**

Ministério da Saúde
FIOCRUZ
Fundação Oswaldo Cruz
Coordenação Geral de Infraestrutura dos Campi
Departamento de Projetos e Obras

NOME DO PRÉDIO / ÁREA

CAMPUS FIOCRUZ RONDÔNIA ENSINO E PESQUISA

Nº PRÉDIO: 602
CAMPUS: RONDÔNIA
SETOR: EDIFICAÇÃO
OBJETIVO: CONSTRUÇÃO
Nº DA META: 2017.027
O.E. / O.R.:
NOME DO ARQUIVO SIENGE:
TIPO DE PROJETO / SUBTIPO DE PROJETO: ELÉTRICA
FASE: PROJETO EXECUTIVO
TÍTULO DA PRANCHA: **DIAGRAMAS TRIFILARES**
DATA: JANEIRO 2021
ESCALA: INDICADA
COORDENADOR: ALEXANDRE LANDIM
RESPONSÁVEL TÉCNICO: FELIPE BARRETO
CO-RESPONSÁVEL TÉCNICO:
EQUIPE: ARCHITECTUS

ELE-1029

PRANCHA A1 - 841 x 594mm

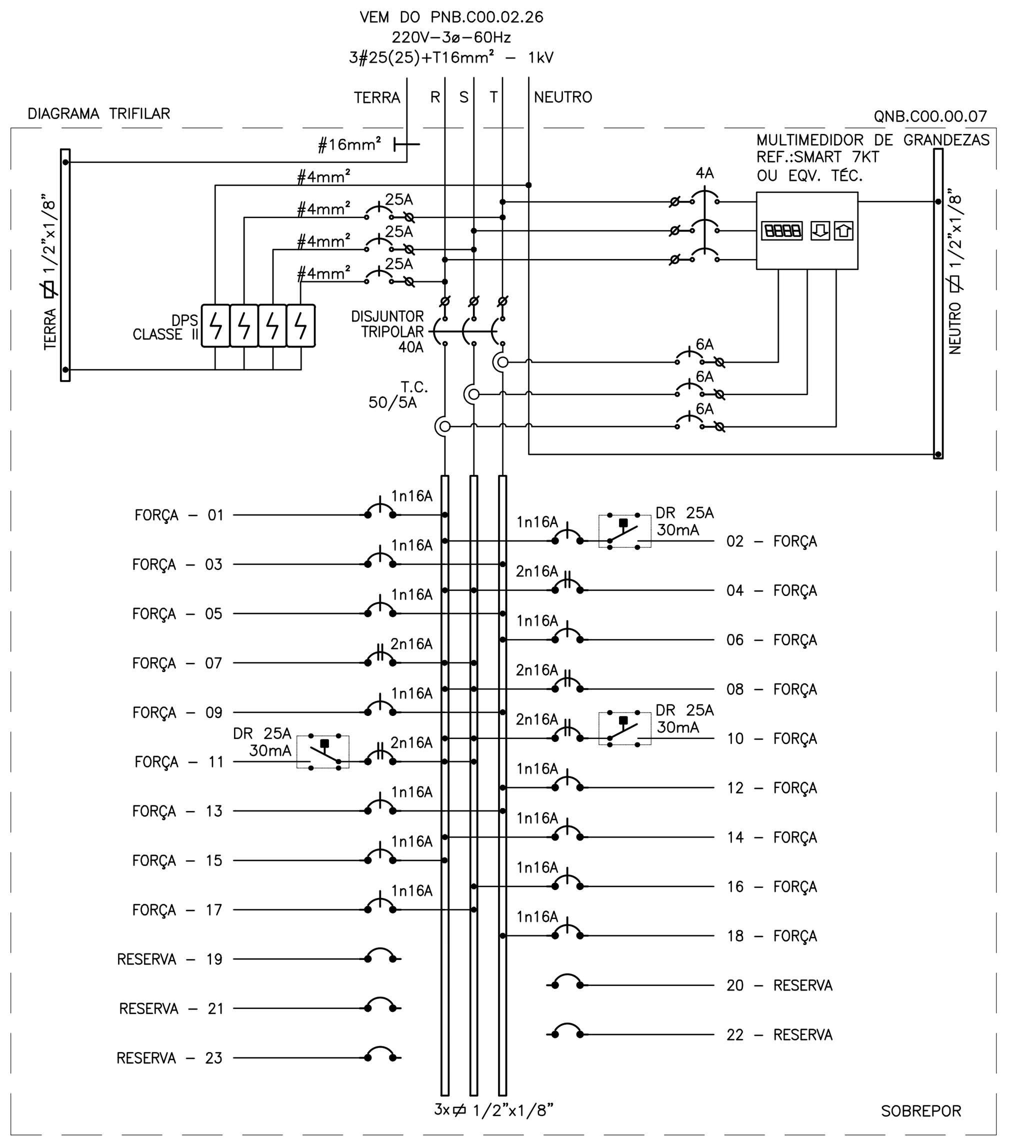

QNB.C00.01.10

CIRCUITO	UTILIZAÇÃO	FORÇA (W) 9	10	20	30	40	100	120	150	250	350	400	500	600	700	800	1.000	1.200	POTÊNCIA (W)	TENSÃO (V)	CONDUTOR (mm²)	FATOR DE POTÊNCIA	CORRENTE (A)	DISJUNTOR (A)	DISPOSITIVO DR (mA)	BALANCEAMENTO DAS FASES R	S	T
C 1	FORÇA																	1	1.200	220 - 2F+T	2#2,5+T2,5	0,92	5,93	16	30	600,00	600,00	
C 2	FORÇA						4			1									650	127 - 1Ø	#2,5(2,5)+T2,5	0,92	5,56	16	-			650,00
C 3	FORÇA															1			800	220 - 2F+T	2#2,5+T2,5	0,92	3,95	16	-	400,00		400,00
C 4	FORÇA															1			800	220 - 2F+T	2#2,5+T2,5	0,92	3,95	16	-	400,00	400,00	
C 5	FORÇA													1					600	127 - 1Ø	#2,5(2,5)+T2,5	0,92	5,14	16	-			600,00
C 6	FORÇA						6												600	127 - 1Ø	#2,5(2,5)+T2,5	0,92	5,14	16	-			600,00
C 7	FORÇA																1		1.000	127 - 1Ø	#4(4)+T4	0,92	8,56	16	-	1.000,00		
C 8	FORÇA																1		1.000	127 - 1Ø	#4(4)+T4	0,92	8,56	16	-	1.000,00		
C 9	FORÇA												1						500	220 - 2F+T	2#2,5+T2,5	0,92	2,47	16	-		250,00	250,00
C 10	FORÇA											2							800	220 - 2F+T	2#2,5+T2,5	0,92	3,95	16	-		400,00	400,00
C 11	FORÇA																1		1.000	127 - 1Ø	#4(4)+T4	0,92	8,56	16	-	1.000,00		
C 12	FORÇA												2						1.000	220 - 2F+T	2#2,5+T2,5	0,92	4,94	16	-	500,00	500,00	
C 13	FORÇA																	1	1.200	220 - 2F+T	2#2,5+T2,5	0,92	5,93	16	-		600,00	600,00
C 14	FORÇA					1	5				1								890	127 - 1Ø	#4(4)+T4	0,92	7,62	16	-	890,00		
C 15	FORÇA		4	1							3								1.110	127 - 1Ø	#4(4)+T4	0,92	9,50	16	-	1.110,00		
C 16	FORÇA																1		1.000	127 - 1Ø	#4(4)+T4	0,92	8,56	16	-		1.000,00	
C 17	FORÇA												2						1.000	220 - 2F+T	2#2,5+T2,5	0,92	4,94	16	-	500,00		500,00
C 18	FORÇA				4	9	2												680	127 - 1Ø	#2,5(2,5)+T2,5	0,92	5,82	16	-			680,00
C 19	FORÇA						2			2									700	127 - 1Ø	#2,5(2,5)+T2,5	0,92	5,99	16	-			700,00
C 20	FORÇA																1		1.000	127 - 1Ø	#4(4)+T4	0,92	8,56	16	-		1.000,00	
C 21	FORÇA																	1	1.200	220 - 2F+T	2#2,5+T2,5	0,92	5,93	16	-		600,00	600,00
C 22	FORÇA																	1	1.200	220 - 2F+T	2#2,5+T2,5	0,92	5,93	16	-		600,00	600,00
C 23	FORÇA																	1	1.200	220 - 2F+T	2#2,5+T2,5	0,92	5,93	16	-	600,00		600,00
C 24	FORÇA																	1	1.200	220 - 2F+T	2#2,5+T2,5	0,92	5,93	16	-	600,00		600,00
C 25	FORÇA																	1	1.200	220 - 2F+T	2#2,5+T2,5	0,92	5,93	16	-	600,00	600,00	
C 26	FORÇA																	1	1.200	220 - 2F+T	2#2,5+T2,5	0,92	5,93	16	-	600,00	600,00	
C 27	FORÇA								6										900	127 - 1Ø	#2,5(2,5)+T2,5	0,92	7,70	16	-			900,00
C 28	FORÇA																1		1.000	127 - 1Ø	#2,5(2,5)+T2,5	0,92	8,56	16	-			1.000,00
C 29	FORÇA																1		1.000	127 - 1Ø	#2,5(2,5)+T2,5	0,92	8,56	16	-		1.000,00	
C 30	FORÇA												2						1.000	220 - 2F+T	2#2,5+T2,5	0,92	4,94	16	-	500,00	500,00	
C 31	FORÇA															1			800	220 - 2F+T	2#2,5+T2,5	0,92	3,95	16	-		400,00	400,00
C 32	FORÇA						1	1		2									720	127 - 1Ø	#2,5(2,5)+T2,5	0,92	6,16	16	-		720,00	
C 33	FORÇA														1				700	220 - 2F+T	2#2,5+T2,5	0,92	3,46	16	-	350,00	350,00	
R 1	RESERVA																				-			-				
R 2	RESERVA																				-			-				
R 3	RESERVA																				-			-				
R 4	RESERVA																				-			-				
R 5	RESERVA																				-			-				
R 6	RESERVA																				-			-				
R 7	RESERVA																				-			-				
R 8	RESERVA																				-			-				
R 9	RESERVA																				-			-				
R 10	RESERVA																				-			-				
SOMA VERTICAL DOS ITENS			4	1	4	10	20	1	6	5	4	2	7	1	1	3	7	8	30.850							10.650,00	10.120,00	10.080,00
SOMA VERTICAL DAS POTÊNCIAS			40	20	120	400	2000	120	900	1250	1400	800	3500	600	700	2400	7000	9600										
F.D.=	0,70																	TOTAL:	27.642	220 - 3Ø	3#35(35)+T16	0,92	78,85	100	-	9.470,53	9.099,53	9.071,53
RES =	40,00%																	RESERVA:	8.638									

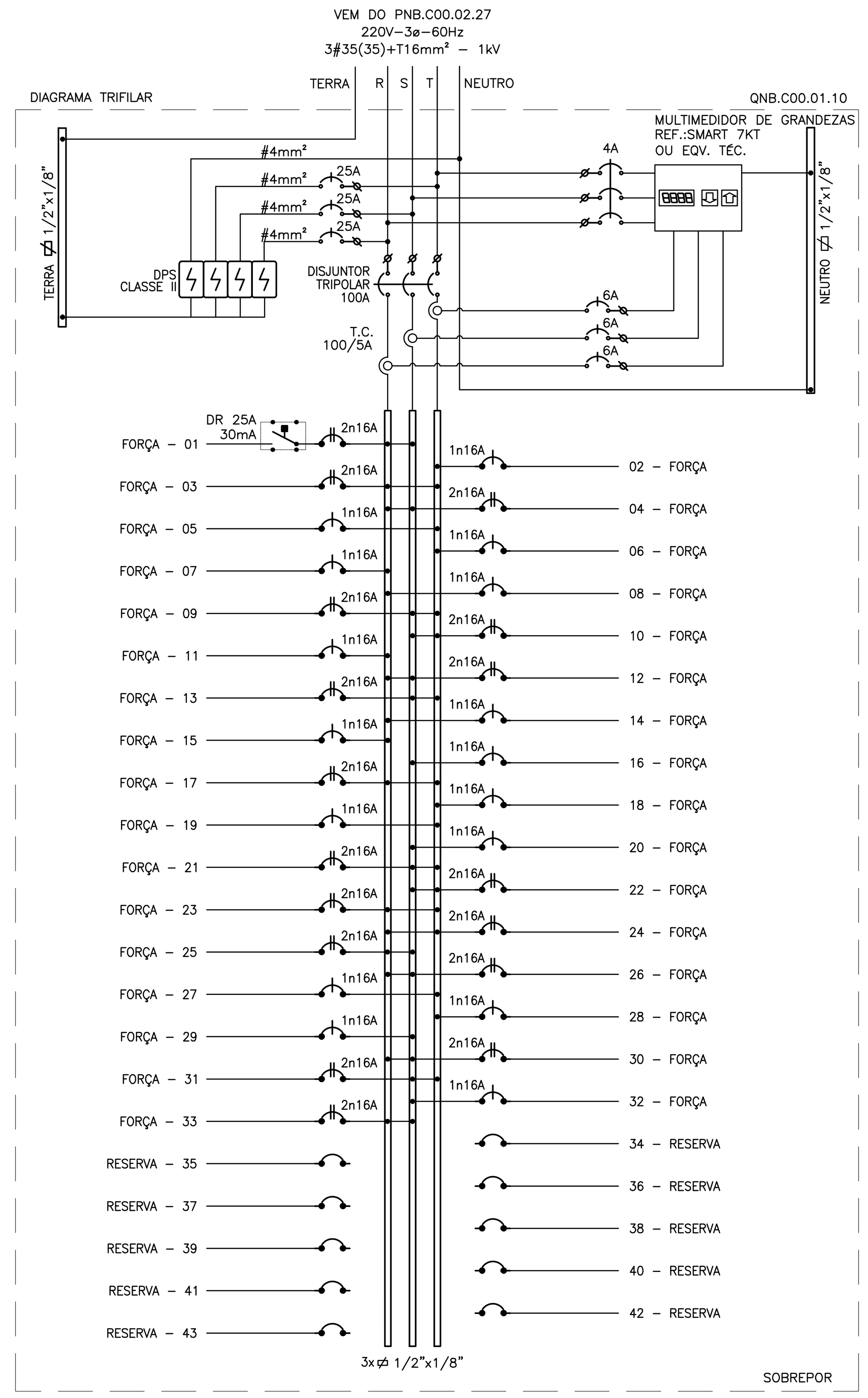

QNB.C00.00.07

CIRCUITO	UTILIZAÇÃO	FORÇA (W) 9	10	15	20	60	100	220	250	370	500	600	800	1.000	1.200	1.650	POTÊNCIA (W)	TENSÃO (V)	CONDUTOR (mm²)	FATOR DE POTÊNCIA	CORRENTE (A)	DISJUNTOR (A)	DISPOSITIVO DR (mA)	BALANCEAMENTO DAS FASES R	S	T
C 1	FORÇA				4		2										280	127 - 1Ø	#2,5(2,5)+T2,5	0,92	2,40	16	-	280,00		
C 2	FORÇA									2							740	127 - 1Ø	#4(4)+T4	0,92	6,33	16	30	740,00		
C 3	FORÇA							1									220	127 - 1Ø	#2,5(2,5)+T2,5	0,92	1,88	16	-			220,00
C 4	FORÇA						1		1		1						850	220 - 2F+T	2#2,5+T2,5	0,92	4,20	16	-	425,00	425,00	
C 5	FORÇA						8										800	127 - 1Ø	#4(4)+T4	0,92	6,85	16	-			800,00
C 6	FORÇA			1									1				815	127 - 1Ø	#4(4)+T4	0,92	6,98	16	-			815,00
C 7	FORÇA															1	1.650	220 - 2F+T	2#2,5+T2,5	0,92	8,15	16	-	825,00	825,00	
C 8	FORÇA					1					1						560	220 - 2F+T	2#2,5+T2,5	0,92	2,77	16	-	280,00	280,00	
C 9	FORÇA						6										600	127 - 1Ø	#2,5(2,5)+T2,5	0,92	5,14	16	-			600,00
C 10	FORÇA														1		1.200	220 - 2F+T	2#2,5+T2,5	0,92	5,93	16	30	600,00	600,00	
C 11	FORÇA												1				800	220 - 2F+T	2#2,5+T2,5	0,92	3,95	16	30	400,00	400,00	
C 12	FORÇA		1				6										610	127 - 1Ø	#2,5(2,5)+T2,5	0,92	5,22	16	-			610,00
C 13	FORÇA													1			1.000	127 - 1Ø	#4(4)+T4	0,92	8,56	16	-			1.000,00
C 14	FORÇA											1					600	127 - 1Ø	#2,5(2,5)+T2,5	0,92	5,14	16	-	600,00		
C 15	FORÇA											1					600	127 - 1Ø	#2,5(2,5)+T2,5	0,92	5,14	16	-	600,00		
C 16	FORÇA													1			1.000	127 - 1Ø	#4(4)+T4	0,92	8,56	16	-		1.000,00	
C 17	FORÇA													1			1.000	127 - 1Ø	#4(4)+T4	0,92	8,56	16	-		1.000,00	
C 18	FORÇA													1			1.000	127 - 1Ø	#4(4)+T4	0,92	8,56	16	-			1.000,00
R 1	RESERVA																		-			-				
R 2	RESERVA																		-			-				
R 3	RESERVA																		-			-				
R 4	RESERVA																		-			-				
R 5	RESERVA																		-			-				
SOMA VERTICAL DOS ITENS			1	1	4	1	23	1	1	2	2	2	2	4	1	1	14.325							4.750,00	4.530,00	5.045,00
SOMA VERTICAL DAS POTÊNCIAS			10	15	80	60	2300	220	250	740	1000	1200	1600	4000	1200	1650										
F.D.=	0,70															TOTAL:	12.835	220 - 3Ø	3#25(25)+T16	0,92	36,61	40	-	4.260,90	4.106,90	4.467,40
RES =	40,00%															RESERVA:	4.011									

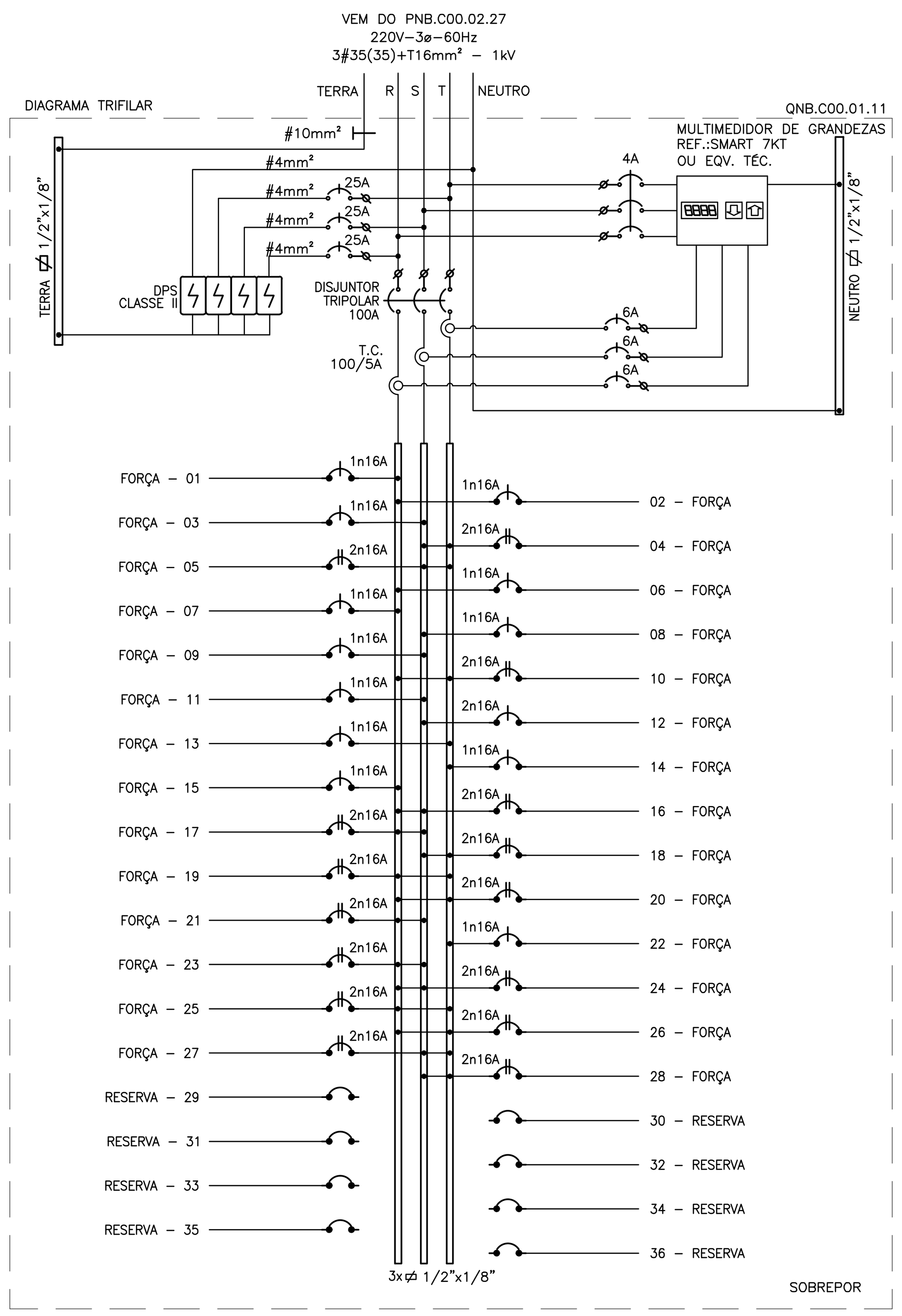

QNB.C00.01.12

CIRCUITO	UTILIZAÇÃO	FORÇA (W) 9	10	20	30	40	100	150	250	300	500	800	1.300	1.500	1.650	POTÊNCIA (W)	TENSÃO (V)	CONDUTOR (mm²)	FATOR DE POTÊNCIA	CORRENTE (A)	DISJUNTOR (A)	DISPOSITIVO DR (mA)	BALANCEAMENTO DAS FASES R	S	T
C 1	FORÇA								4							1.000	220 - 2F+T	2#2,5+T2,5	0,92	4,94	16	-	500,00	500,00	
C 2	FORÇA								1							250	127 - 1Ø	#2,5(2,5)+T2,5	0,92	2,14	16	-	250,00		
C 3	FORÇA																127 - 1Ø	#2,5(2,5)+T2,5	0,92		-	-			
C 4	FORÇA						4									400	127 - 1Ø	#2,5(2,5)+T2,5	0,92	3,42	16	-		400,00	
C 5	FORÇA							2								300	127 - 1Ø	#2,5(2,5)+T2,5	0,92	2,57	16	-		300,00	
C 6	FORÇA						2	1			1	1				1.650	220 - 2F+T	2#2,5+T2,5	0,92	8,15	16	-	825,00		825,00
C 7	FORÇA			4			2							1		1.780	220 - 2F+T	2#2,5+T2,5	0,92	8,79	16	-	890,00		890,00
C 8	FORÇA				1	1					2					1.070	220 - 2F+T	2#2,5+T2,5	0,92	5,29	16	-	535,00	535,00	
C 9	FORÇA										2					1.000	220 - 2F+T	2#2,5+T2,5	0,92	4,94	16	-	500,00	500,00	
C 10	FORÇA									1	1					800	220 - 2F+T	2#2,5+T2,5	0,92	3,95	16	-		400,00	400,00
C 11	FORÇA									2						600	220 - 2F+T	2#2,5+T2,5	0,92	2,96	16	-		300,00	300,00
C 12	FORÇA														1	1.650	220 - 2F+T	2#2,5+T2,5	0,92	8,15	16	-	825,00		825,00
C 13	FORÇA														1	1.650	220 - 2F+T	2#2,5+T2,5	0,92	8,15	16	-	825,00		825,00
C 14	FORÇA														1	1.650	220 - 2F+T	2#2,5+T2,5	0,92	8,15	16	-		825,00	825,00
C 15	FORÇA						2		2							700	220 - 2F+T	2#2,5+T2,5	0,92	3,46	16	-		350,00	350,00
C 16	FORÇA						2					1				1.000	127 - 1Ø	#2,5(2,5)+T2,5	0,92	8,56	16	-			1.000,00
C 17	FORÇA											1				800	127 - 1Ø	#2,5(2,5)+T2,5	0,92	6,85	16	-		800,00	
C 18	FORÇA											1				800	127 - 1Ø	#2,5(2,5)+T2,5	0,92	6,85	16	-		800,00	
C 19	FORÇA											1				800	127 - 1Ø	#2,5(2,5)+T2,5	0,92	6,85	16	-		800,00	
C 20	FORÇA											1				800	127 - 1Ø	#2,5(2,5)+T2,5	0,92	6,85	16	-			800,00
C 21	FORÇA											1				800	127 - 1Ø	#2,5(2,5)+T2,5	0,92	6,85	16	-			800,00
C 22	FORÇA									4						1.200	127 - 1Ø	#4(4)+T4	0,92	10,27	16	-	1.200,00		
C 23	FORÇA									4						1.200	127 - 1Ø	#4(4)+T4	0,92	10,27	16	-	1.200,00		
C 24	FORÇA						1					1				900	220 - 2F+T	2#2,5+T2,5	0,92	4,45	16	-		450,00	450,00
C 25	FORÇA		1		1	1				1						380	127 - 1Ø	#2,5(2,5)+T2,5	0,92	3,25	16	-		380,00	
C 26	FORÇA						1		1							350	220 - 2F+T	2#2,5+T2,5	0,92	1,73	16	-	175,00	175,00	
C 27	FORÇA												1			1.300	220 - 2F+T	2#2,5+T2,5	0,92	6,42	16	-	650,00	650,00	
R 1	RESERVA																	-			-				
R 2	RESERVA																	-			-				
R 3	RESERVA																	-			-				
R 4	RESERVA																	-			-				
R 5	RESERVA																	-			-				
R 6	RESERVA																	-			-				
R 7	RESERVA																	-			-				
R 8	RESERVA																	-			-				
SOMA VERTICAL DOS ITENS			1	4	2	2	14	3	8	12	6	8	1	1	3	24.830							8.375,00	8.165,00	8.290,00
SOMA VERTICAL DAS POTÊNCIAS			10	80	60	80	1400	450	2000	3600	3000	6400	1300	1500	4950										
F.D.=	0,70														TOTAL:	22.248	220 - 3Ø	3#25(25)+T16	0,92	63,46	80	-	7.484,73	7.337,73	7.425,23
RES =	40,00%														RESERVA:	6.952									

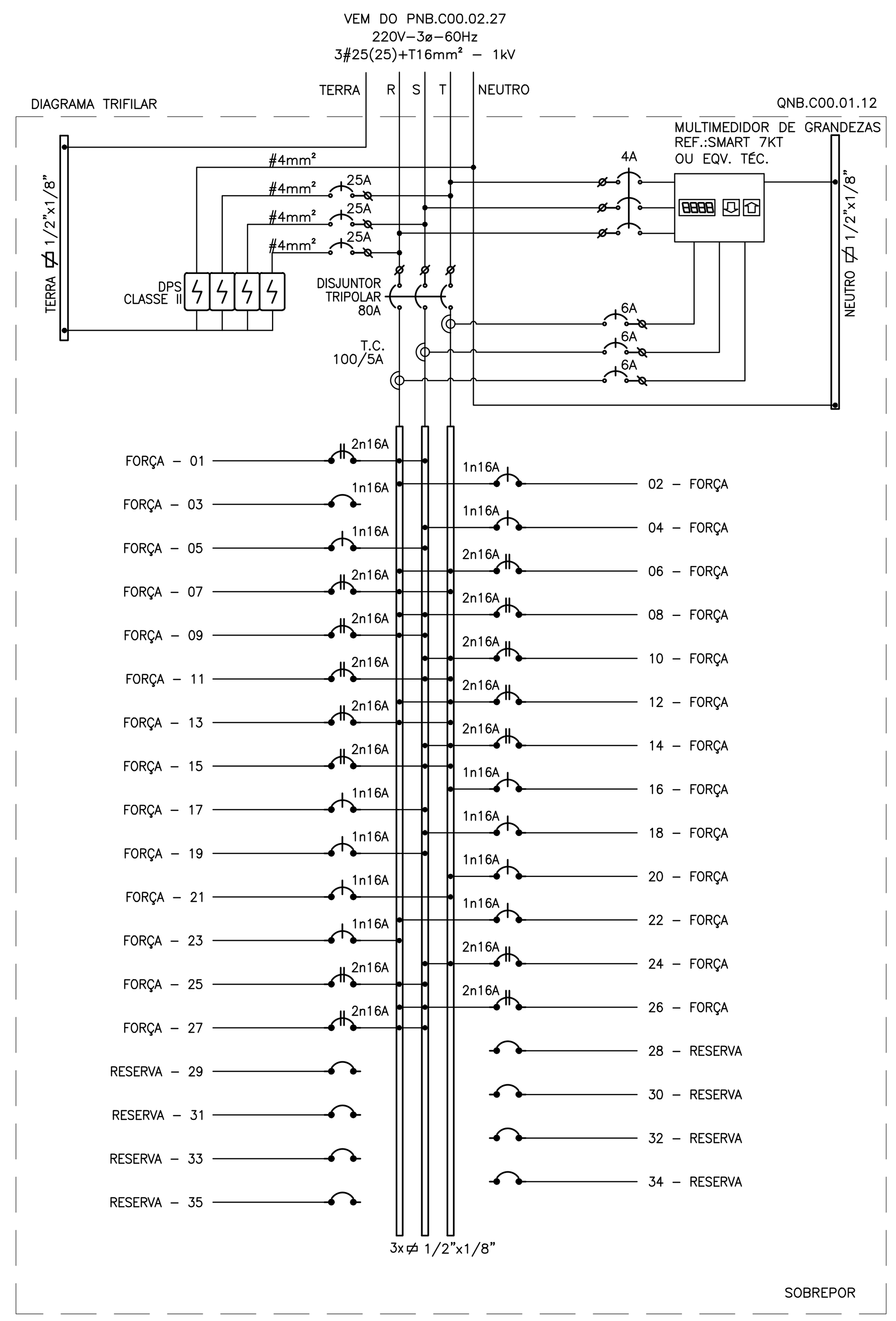

QNB.C00.01.11

CIRCUITO	UTILIZAÇÃO	FORÇA (W) 9	30	100	120	150	250	400	600	800	1.000	1.500	1.650	POTÊNCIA (W)	TENSÃO (V)	CONDUTOR (mm²)	FATOR DE POTÊNCIA	CORRENTE (A)	DISJUNTOR (A)	DISPOSITIVO DR (mA)	BALANCEAMENTO DAS FASES R	S	T
C 1	FORÇA						3							750	127 - 1Ø	#2,5(2,5)+T2,5	0,92	6,42	16	-	750,00		
C 2	FORÇA						3							750	127 - 1Ø	#2,5(2,5)+T2,5	0,92	6,42	16	-	750,00		
C 3	FORÇA								2					1.200	127 - 1Ø	#4(4)+T4	0,92	10,27	16	-		1.200,00	
C 4	FORÇA							2		1				1.600	220 - 2F+T	2#2,5+T2,5	0,92	7,91	16	-		800,00	800,00
C 5	FORÇA									2				1.600	220 - 2F+T	2#2,5+T2,5	0,92	7,91	16	-		800,00	800,00
C 6	FORÇA			8										800	127 - 1Ø	#2,5(2,5)+T2,5	0,92	6,85	16	-	800,00		
C 7	FORÇA			8										800	127 - 1Ø	#2,5(2,5)+T2,5	0,92	6,85	16	-	800,00		
C 8	FORÇA			8										800	127 - 1Ø	#2,5(2,5)+T2,5	0,92	6,85	16	-		800,00	
C 9	FORÇA			6										600	127 - 1Ø	#2,5(2,5)+T2,5	0,92	5,14	16	-		600,00	
C 10	FORÇA										1			1.000	220 - 2F+T	2#2,5+T2,5	0,92	4,94	16	-	500,00		500,00
C 11	FORÇA										1			1.000	127 - 1Ø	#2,5(2,5)+T2,5	0,92	8,56	16	-		1.000,00	
C 12	FORÇA										1			1.000	127 - 1Ø	#2,5(2,5)+T2,5	0,92	8,56	16	-		1.000,00	
C 13	FORÇA										1			1.000	127 - 1Ø	#2,5(2,5)+T2,5	0,92	8,56	16	-			1.000,00
C 14	FORÇA										1			1.000	127 - 1Ø	#2,5(2,5)+T2,5	0,92	8,56	16	-			1.000,00
C 15	FORÇA		5	1	3	1	1							1.010	127 - 1Ø	#2,5(2,5)+T2,5	0,92	8,64	16	-	1.010,00		
C 16	FORÇA												1	1.650	220 - 2F+T	2#2,5+T2,5	0,92	8,15	16	-	825,00	825,00	
C 17	FORÇA												1	1.650	220 - 2F+T	2#2,5+T2,5	0,92	8,15	16	-	825,00	825,00	
C 18	FORÇA												1	1.650	220 - 2F+T	2#2,5+T2,5	0,92	8,15	16	-		825,00	825,00
C 19	FORÇA											1		1.500	220 - 2F+T	2#2,5+T2,5	0,92	7,41	16	-	750,00		750,00
C 20	FORÇA											1		1.500	220 - 2F+T	2#2,5+T2,5	0,92	7,41	16	-	750,00		750,00
C 21	FORÇA											1		1.500	220 - 2F+T	2#2,5+T2,5	0,92	7,41	16	-	750,00	750,00	
C 22	FORÇA										1			1.000	127 - 1Ø	#2,5(2,5)+T2,5	0,92	8,56	16	-			1.000,00
C 23	FORÇA									2				1.600	220 - 2F+T	2#2,5+T2,5	0,92	7,91	16	-	800,00	800,00	
C 24	FORÇA									2				1.600	220 - 2F+T	2#2,5+T2,5	0,92	7,91	16	-	800,00	800,00	
C 25	FORÇA									2				1.600	220 - 2F+T	2#2,5+T2,5	0,92	7,91	16	-	800,00		800,00
C 26	FORÇA									2				1.600	220 - 2F+T	2#2,5+T2,5	0,92	7,91	16	-	800,00		800,00
C 27	FORÇA									2				1.600	220 - 2F+T	2#2,5+T2,5	0,92	7,91	16	-		800,00	800,00
C 28	FORÇA									2				1.600	220 - 2F+T	2#2,5+T2,5	0,92	7,91	16	-		800,00	800,00
R 1	RESERVA															-			-				
R 2	RESERVA															-			-				
R 3	RESERVA															-			-				
R 4	RESERVA															-			-				
R 5	RESERVA															-			-				
R 6	RESERVA															-			-				
R 7	RESERVA															-			-				
R 8	RESERVA															-			-				
SOMA VERTICAL DOS ITENS			5	31	3	1	7	2	2	15	6	3	3	34.960							11.710,00	12.625,00	10.625,00
SOMA VERTICAL DAS POTÊNCIAS			150	3100	360	150	1750	800	1200	12000	6000	4500	4950										
F.D.=	0,70												TOTAL:	31.324	220 - 3Ø	3#35(35)+T16	0,92	89,35	100	-	10.481,05	11.121,55	9.721,55
RES =	40,00%												RESERVA:	9.789									

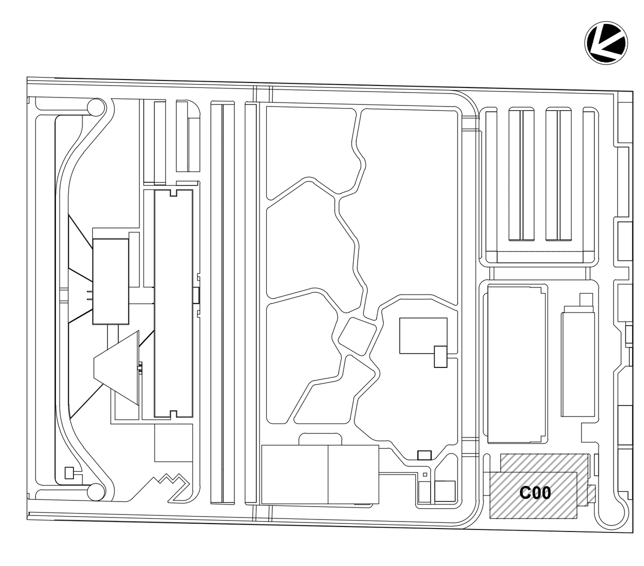

LEG. EDIFICAÇÕES:
C00 - ENSINO E PESQUISA

LOCALIZAÇÃO
SEM ESCALA

REV	DESCRIÇÃO	REVISADO POR	RESP. TÉCNICO	DATA
R01	ATENDENDO A COMENTÁRIOS	THIAGO ALVES	FELIPE BARRETO	DEZEMBRO 2020
R00	EMISSÃO INICIAL	THIAGO ALVES	FELIPE BARRETO	SETEMBRO 2020

DOCUMENTOS DE REFERÊNCIA:

PLANO DE COMISSIONAMENTO - 30000393-03-OS5-G00-GRL-PL-0001
CADERNO DE ENCARGOS E ESPECIFICAÇÕES - 30000393-03-OS8-C00-GRL-CE-1001
MEMÓRIA DE CÁLCULO - 30000393-03-OS8-C00-ELE-MC-1001
MEMORIAL DECRITIVO - 30000393-03-OS8-C00-ELE-MD-1001

ARCHITECTUS
R. Canuto de Aguiar, n.1401
Tel: (85)3456 5000
fiocruzrondonia@gmail.com

Nº DO CONTRATO: 031/2019-COGIC
PROCESSO: 25389.000189/2017-19
COORDENADOR DA META: MARLY ZIED
FISCAL DE CONTRATO: TAMIRES PAZ
NOME DO ARQUIVO GED: **30000393-03-OS8-C00-ELE-DE-1030-R01**

Ministério da Saúde
FIOCRUZ
Fundação Oswaldo Cruz
Coordenação Geral de Infraestrutura dos Campi
Departamento de Projetos e Obras

NOME DO PRÉDIO / ÁREA:
CAMPUS FIOCRUZ RONDÔNIA
ENSINO E PESQUISA

Nº PRÉDIO: 602
CAMPUS: RONDÔNIA
SETOR: EDIFICAÇÃO
OBJETIVO: CONSTRUÇÃO
Nº DA META: 2017.027
O.E. / O.R.:
NOME DO ARQUIVO SIENGE:
TIPO DE PROJETO / SUBTIPO DE PROJETO: ELÉTRICA
FASE: PROJETO EXECUTIVO
TÍTULO DA PRANCHA: **DIAGRAMAS TRIFILARES 4**
DATA: DEZEMBRO 2020
ESCALA: INDICADA
COORDENADOR: ALEXANDRE LANDIM
RESPONSÁVEL TÉCNICO: FELIPE BARRETO
CO-RESPONSÁVEL TÉCNICO:
EQUIPE: ARCHITECTUS

ELE-1030

PRANCHA A1 - 841 x 594mm

DIAGRAMA TRIFILAR

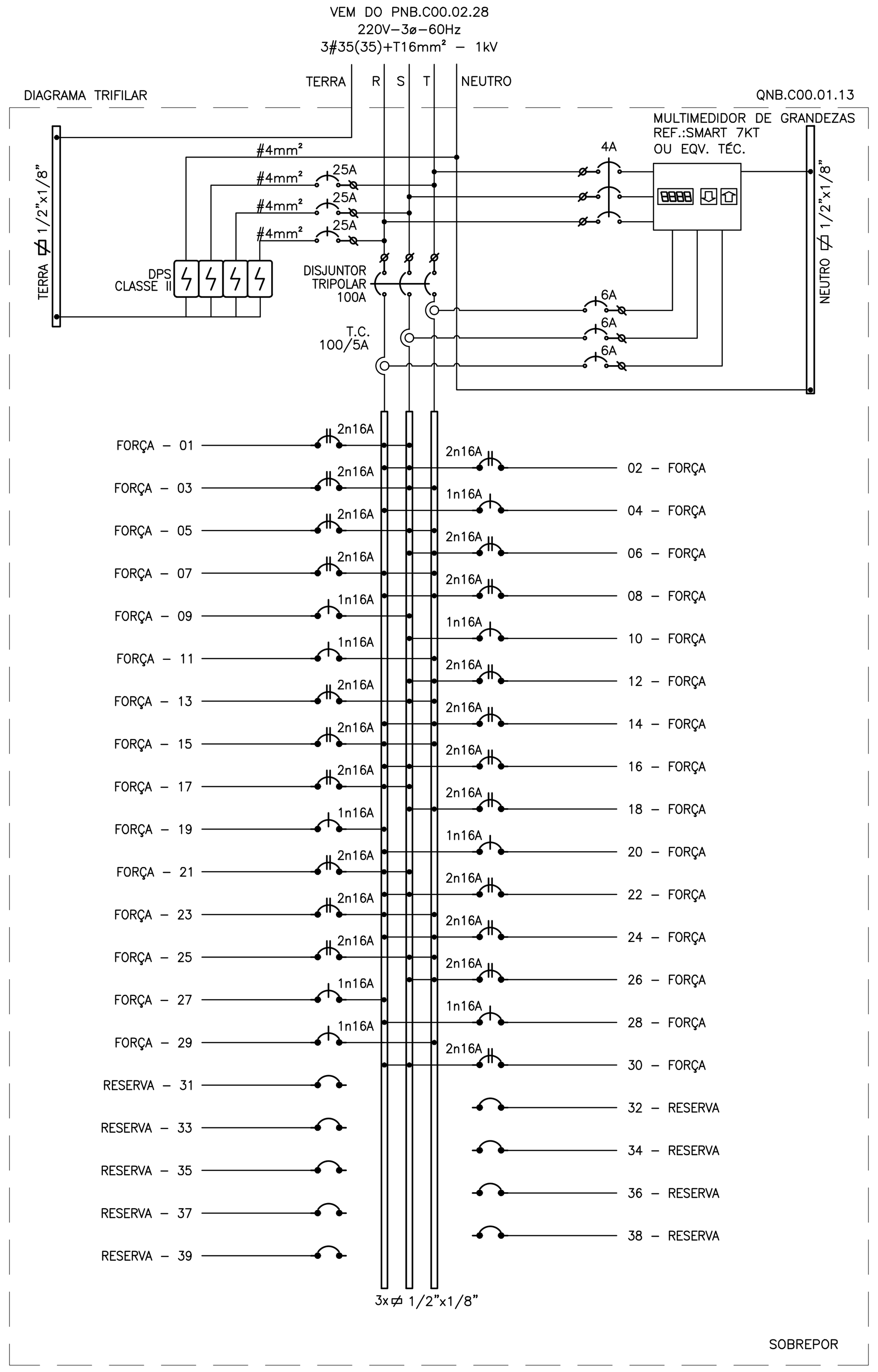

QNB.C00.01.13

CIRCUITO	UTILIZAÇÃO	FORÇA (W)																			POTÊNCIA (W)	TENSÃO (V)	CONDUTOR (mm²)	FATOR DE POTÊNCIA	CORRENTE (A)	DISJUNTOR (A)	DISPOSITIVO DR (mA)	BALANCEAMENTO DAS FASES		
		9	10	15	30	40	50	100	150	350	400	500	600	800	1.000	1.200	1.300	1.500	1.650	1.700								R	S	T
C 1	FORÇA										1	1									900	220 - 2F+T	2#2,5+T2,5	0,92	4,45	16	-	450,00	450,00	
C 2	FORÇA													1							800	220 - 2F+T	2#2,5+T2,5	0,92	3,95	16	-	400,00	400,00	
C 3	FORÇA											2									1.000	220 - 2F+T	2#2,5+T2,5	0,92	4,94	16	-		500,00	500,00
C 4	FORÇA					2	1	1		1											580	127 - 1Ø	#4(4)+T4	0,92	4,96	16	-	580,00		
C 5	FORÇA															1					1.200	220 - 2F+T	2#2,5+T2,5	0,92	5,93	16	-		600,00	600,00
C 6	FORÇA												1								600	220 - 2F+T	2#2,5+T2,5	0,92	2,96	16	-		300,00	300,00
C 7	FORÇA													1							800	220 - 2F+T	2#2,5+T2,5	0,92	3,95	16	-	400,00		400,00
C 8	FORÇA																	1			1.500	220 - 2F+T	2#2,5+T2,5	0,92	7,41	16	-	750,00		750,00
C 9	FORÇA														1						1.000	127 - 1Ø	#6(6)+T6	0,92	8,56	16	-		1.000,00	
C 10	FORÇA														1						1.000	127 - 1Ø	#6(6)+T6	0,92	8,56	16	-		1.000,00	
C 11	FORÇA														1						1.000	127 - 1Ø	#6(6)+T6	0,92	8,56	16	-			1.000,00
C 12	FORÇA																			1	1.700	220 - 2F+T	2#4+T4	0,92	8,40	16	-		850,00	850,00
C 13	FORÇA																		1		1.650	220 - 2F+T	2#2,5+T2,5	0,92	8,15	16	-		825,00	825,00
C 14	FORÇA													1							800	220 - 2F+T	2#2,5+T2,5	0,92	3,95	16	-	400,00		400,00
C 15	FORÇA													1							800	220 - 2F+T	2#2,5+T2,5	0,92	3,95	16	-	400,00		400,00
C 16	FORÇA													1							800	220 - 2F+T	2#2,5+T2,5	0,92	3,95	16	-	400,00	400,00	
C 17	FORÇA													1							800	220 - 2F+T	2#2,5+T2,5	0,92	3,95	16	-	400,00	400,00	
C 18	FORÇA																	1			1.500	220 - 2F+T	2#2,5+T2,5	0,92	7,41	16	-		750,00	750,00
C 19	FORÇA		2	4		4															240	127 - 1Ø	#2,5(2,5)+T2,5	0,92	2,05	16	-	240,00		
C 20	FORÇA				6				3												630	127 - 1Ø	#2,5(2,5)+T2,5	0,92	5,39	16	-	630,00		
C 21	FORÇA															1					1.200	220 - 2F+T	2#2,5+T2,5	0,92	5,93	16	-	600,00	600,00	
C 22	FORÇA															1					1.200	220 - 2F+T	2#2,5+T2,5	0,92	5,93	16	-	600,00	600,00	
C 23	FORÇA															1					1.200	220 - 2F+T	2#2,5+T2,5	0,92	5,93	16	-	600,00		600,00
C 24	FORÇA															1					1.200	220 - 2F+T	2#2,5+T2,5	0,92	5,93	16	-	600,00		600,00
C 25	FORÇA															1					1.200	220 - 2F+T	2#2,5+T2,5	0,92	5,93	16	-		600,00	600,00
C 26	FORÇA															1					1.200	220 - 2F+T	2#2,5+T2,5	0,92	5,93	16	-		600,00	600,00
C 27	FORÇA		4							3											1.090	127 - 1Ø	#4(4)+T4	0,92	9,33	16	-	1.090,00		
C 28	FORÇA														1						1.000	127 - 1Ø	#4(4)+T4	0,92	8,56	16	-	1.000,00		
C 29	FORÇA																1				1.300	127 - 1Ø	#6(6)+T6	0,92	11,13	16	-			1.300,00
C 30	FORÇA											2									1.000	220 - 2F+T	2#2,5+T2,5	0,92	4,94	16	-	500,00	500,00	
R 1	RESERVA																						-			-				
R 2	RESERVA																						-			-				
R 3	RESERVA																						-			-				
R 4	RESERVA																						-			-				
R 5	RESERVA																						-			-				
R 6	RESERVA																						-			-				
R 7	RESERVA																						-			-				
R 8	RESERVA																						-			-				
R 9	RESERVA																						-			-				
SOMA VERTICAL DOS ITENS			6	4	6	6	1	1	3	4	1	5	1	6	4	7	1	2	1	1	30.890							10.040,00	10.375,00	10.475,00
SOMA VERTICAL DAS POTÊNCIAS			60	60	180	240	50	100	450	1400	400	2500	600	4800	4000	8400	1300	3000	1650	1700										
F.D.=	0,70																			TOTAL:	27.677	220 - 3Ø	3#35(35)+T16	0,92	78,95	100	-	9.046,15	9.280,65	9.350,65
RES =	40,00%																			RESERVA:	8.649									

DIAGRAMA TRIFILAR

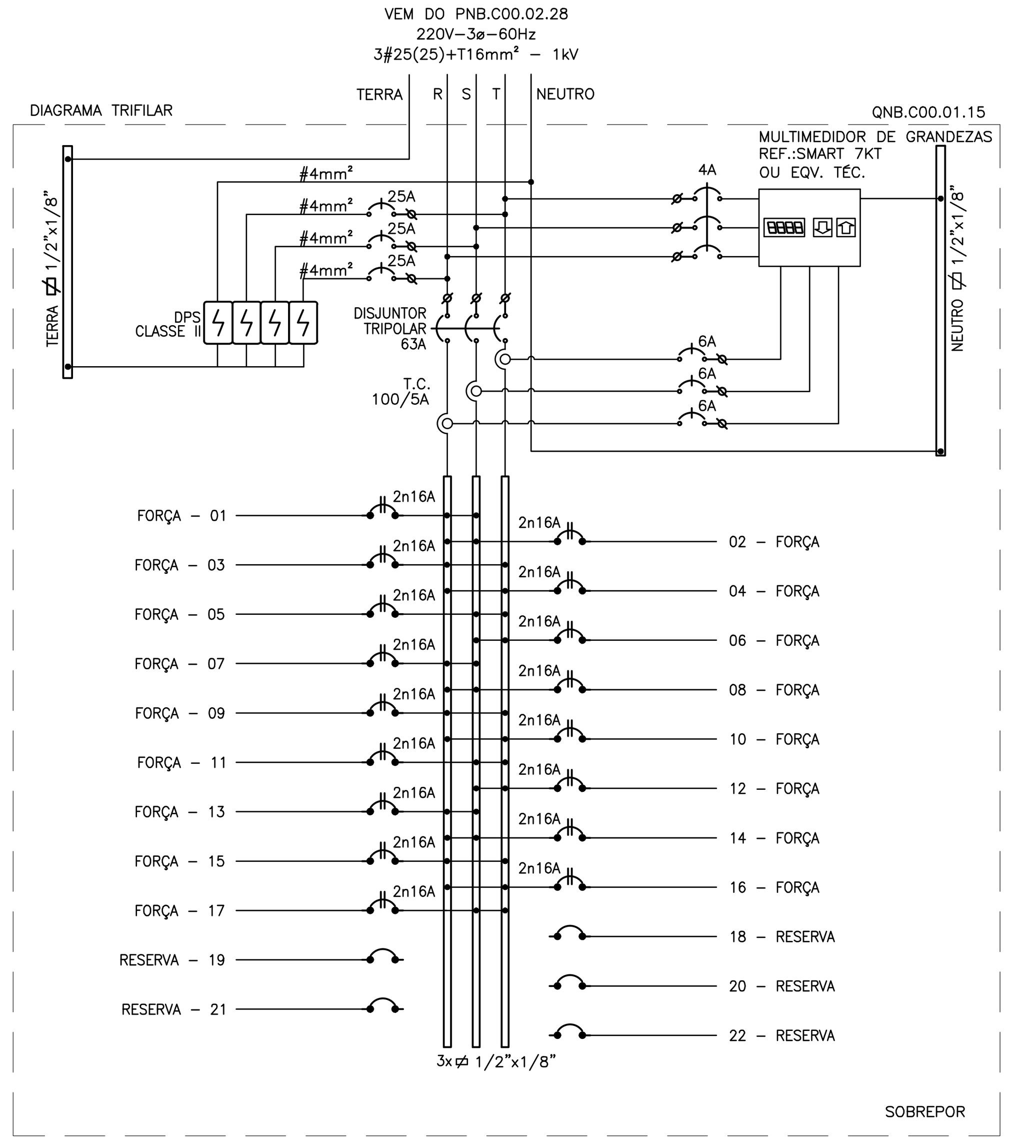

QNB.C00.01.15

CIRCUITO	UTILIZAÇÃO	FORÇA (W)				POTÊNCIA (W)	TENSÃO (V)	CONDUTOR (mm²)	FATOR DE POTÊNCIA	CORRENTE (A)	DISJUNTOR (A)	DISPOSITIVO DR (mA)	BALANCEAMENTO DAS FASES		
		9	100	250	600								R	S	T
C 1	FORÇA		2	2		700	220 - 2F+T	2#2,5+T2,5	0,92	3,46	16	-	350,00	350,00	
C 2	FORÇA		4	4		1.400	220 - 2F+T	2#2,5+T2,5	0,92	6,92	16	-	700,00	700,00	
C 3	FORÇA		4	4		1.400	220 - 2F+T	2#2,5+T2,5	0,92	6,92	16	-	700,00		700,00
C 4	FORÇA		4	4		1.400	220 - 2F+T	2#2,5+T2,5	0,92	6,92	16	-	700,00		700,00
C 5	FORÇA		4	4		1.400	220 - 2F+T	2#2,5+T2,5	0,92	6,92	16	-		700,00	700,00
C 6	FORÇA		4	4		1.400	220 - 2F+T	2#2,5+T2,5	0,92	6,92	16	-		700,00	700,00
C 7	FORÇA		3	3		1.050	220 - 2F+T	2#2,5+T2,5	0,92	5,19	16	-	525,00	525,00	
C 8	FORÇA		3	3		1.050	220 - 2F+T	2#2,5+T2,5	0,92	5,19	16	-	525,00	525,00	
C 9	FORÇA		4	4		1.400	220 - 2F+T	2#2,5+T2,5	0,92	6,92	16	-	700,00		700,00
C 10	FORÇA		10	2		1.500	220 - 2F+T	2#2,5+T2,5	0,92	7,41	16	-	750,00		750,00
C 11	FORÇA				1	600	220 - 2F+T	2#2,5+T2,5	0,92	2,96	16	-		300,00	300,00
C 12	FORÇA				2	1.200	220 - 2F+T	2#2,5+T2,5	0,92	5,93	16	-		600,00	600,00
C 13	FORÇA				2	1.200	220 - 2F+T	2#2,5+T2,5	0,92	5,93	16	-	600,00	600,00	
C 14	FORÇA				2	1.200	220 - 2F+T	2#2,5+T2,5	0,92	5,93	16	-	600,00	600,00	
C 15	FORÇA				2	1.200	220 - 2F+T	2#2,5+T2,5	0,92	5,93	16	-	600,00		600,00
C 16	FORÇA				2	1.200	220 - 2F+T	2#2,5+T2,5	0,92	5,93	16	-	600,00		600,00
C 17	FORÇA				2	1.200	220 - 2F+T	2#2,5+T2,5	0,92	5,93	16	-		600,00	600,00
R 1	RESERVA							-			-				
R 2	RESERVA							-			-				
R 3	RESERVA							-			-				
R 4	RESERVA							-			-				
R 5	RESERVA							-			-				
SOMA VERTICAL DOS ITENS			42	34	13	20.500							7.350,00	6.200,00	6.950,00
SOMA VERTICAL DAS POTÊNCIAS			4200	8500	7800										
F.D.=	0,70				TOTAL:	18.368	220 - 3Ø	3#25(25)+T16	0,92	52,40	63	-	6.484,33	5.679,33	6.204,33
RES =	40,00%				RESERVA:	5.740									

DIAGRAMA TRIFILAR

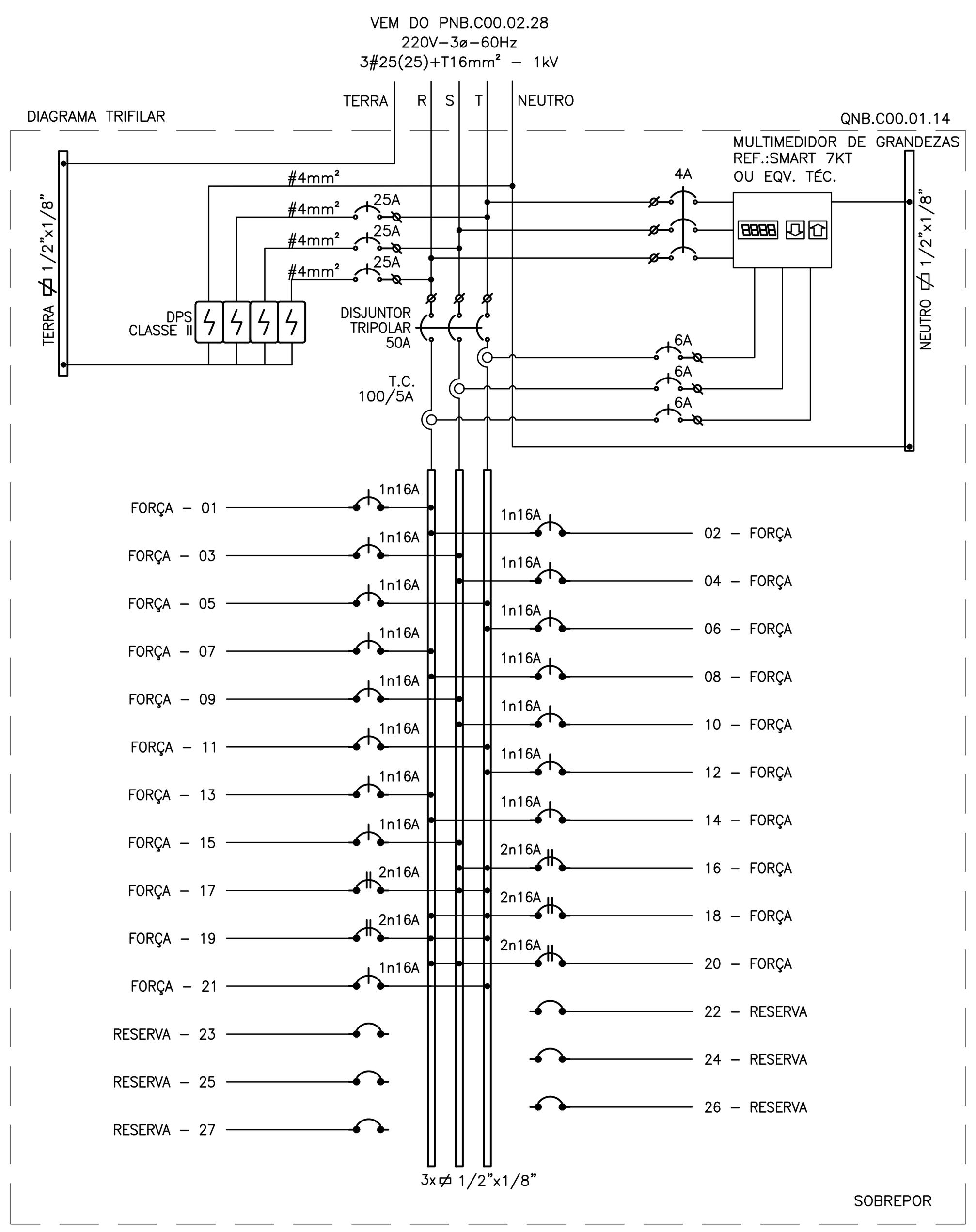

QEX.C00.02.18

CIRCUITO	UTILIZAÇÃO	MOTOR (CV)							POTÊNCIA (W)	TENSÃO (V)	CONDUTOR (mm²)	FATOR DE POTÊNCIA	CORRENTE (A)	DISJUNTOR (A)	DISPOSITIVO DR (mA)	BALANCEAMENTO DAS FASES		
		1/4	1/3	1/2	3/4	1	1 1/2	5								R	S	T
C 1	VE-PT-01						1		1.104	220 - 3Ø	3#2,5(2,5)+T2,5	0,80	3,62	16	-	368,00	368,00	368,00
C 2	VE-PT-02		1						245	220 - 3Ø	3#2,5(2,5)+T2,5	0,80	0,80	16	-	81,78	81,78	81,78
C 3	VE-PT-03				1				552	220 - 3Ø	3#2,5(2,5)+T2,5	0,80	1,81	16	-	184,00	184,00	184,00
C 4	VE-PT-04					1			736	220 - 3Ø	3#2,5(2,5)+T2,5	0,80	2,41	16	-	245,33	245,33	245,33
C 5	VE-PT-05			1					368	220 - 3Ø	3#2,5(2,5)+T2,5	0,80	1,21	16	-	122,67	122,67	122,67
C 6	VE-PT-06			1					368	220 - 3Ø	3#2,5(2,5)+T2,5	0,80	1,21	16	-	122,67	122,67	122,67
C 7	VE-PT-07		1						245	220 - 3Ø	3#2,5(2,5)+T2,5	0,80	0,80	16	-	81,78	81,78	81,78
C 8	VE-PT-08				1				552	220 - 3Ø	3#2,5(2,5)+T2,5	0,80	1,81	16	-	184,00	184,00	184,00
C 9	VE-PT-09							1	3.680	220 - 3Ø	3#2,5(2,5)+T2,5	0,80	12,07	16	-	1.226,67	1.226,67	1.226,67
C 10	VE-PT-09A							1	3.680	220 - 3Ø	3#2,5(2,5)+T2,5	0,80	12,07	16	-	1.226,67	1.226,67	1.226,67
C 11	VE-PT-10			1					368	220 - 3Ø	3#2,5(2,5)+T2,5	0,80	1,21	16	-	122,67	122,67	122,67
C 12	VE-PT-11				1				552	220 - 3Ø	3#2,5(2,5)+T2,5	0,80	1,81	16	-	184,00	184,00	184,00
C 13	VE-PT-12			1					368	220 - 3Ø	3#2,5(2,5)+T2,5	0,80	1,21	16	-	122,67	122,67	122,67
C 14	VE-PT-13		1						245	220 - 3Ø	3#2,5(2,5)+T2,5	0,80	0,80	16	-	81,78	81,78	81,78
C 15	VE-PT-14		1						245	220 - 3Ø	3#2,5(2,5)+T2,5	0,80	0,80	16	-	81,78	81,78	81,78
C 16	VE-PT-15				1				552	220 - 3Ø	3#2,5(2,5)+T2,5	0,80	1,81	16	-	184,00	184,00	184,00
C 17	VE-PT-16	1							184	220 - 3Ø	3#2,5(2,5)+T2,5	0,80	0,60	16	-	61,33	61,33	61,33
C 18	VE-PT-17					1			736	220 - 3Ø	3#2,5(2,5)+T2,5	0,80	2,41	16	-	245,33	245,33	245,33
C 19	VE-PT-18						1		1.104	220 - 3Ø	3#2,5(2,5)+T2,5	0,80	3,62	16	-	368,00	368,00	368,00
C 20	VE-PT-19				1				552	220 - 3Ø	3#2,5(2,5)+T2,5	0,80	1,81	16	-	184,00	184,00	184,00
C 21	VE-PT-20				1				552	220 - 3Ø	3#2,5(2,5)+T2,5	0,80	1,81	16	-	184,00	184,00	184,00
C 22	VE-PT-21			1					368	220 - 3Ø	3#2,5(2,5)+T2,5	0,80	1,21	16	-	122,67	122,67	122,67
C 23	VE-PT-22			1					368	220 - 3Ø	3#2,5(2,5)+T2,5	0,80	1,21	16	-	368,00	368,00	368,00
C 24	VE-PT-23			1					368	220 - 3Ø	3#2,5(2,5)+T2,5	0,80	1,21	16	-	368,00	368,00	368,00
C 25	COMANDO									127 - 1Ø	#2,5(2,5)+T2,5	0,92		-	-			
R 1	RESERVA										-			-				
R 2	RESERVA										-			-				
R 3	RESERVA										-			-				
R 4	RESERVA										-			-				
SOMA VERTICAL DOS ITENS		1	4	7	6	2	2	2	18.093							6.521,78	6.521,78	6.521,78
SOMA VERTICAL DAS POTÊNCIAS		184	981,33	2576	3312	1472	2208	7360										
F.D.=	0,80							TOTAL:	16.791	220 - 3Ø	3#10(10)+T10	0,80	55,08	63	-	5.989,40	5.989,40	5.989,40
RES =	20,00%							RESERVA:	2.895									

DIAGRAMA TRIFILAR

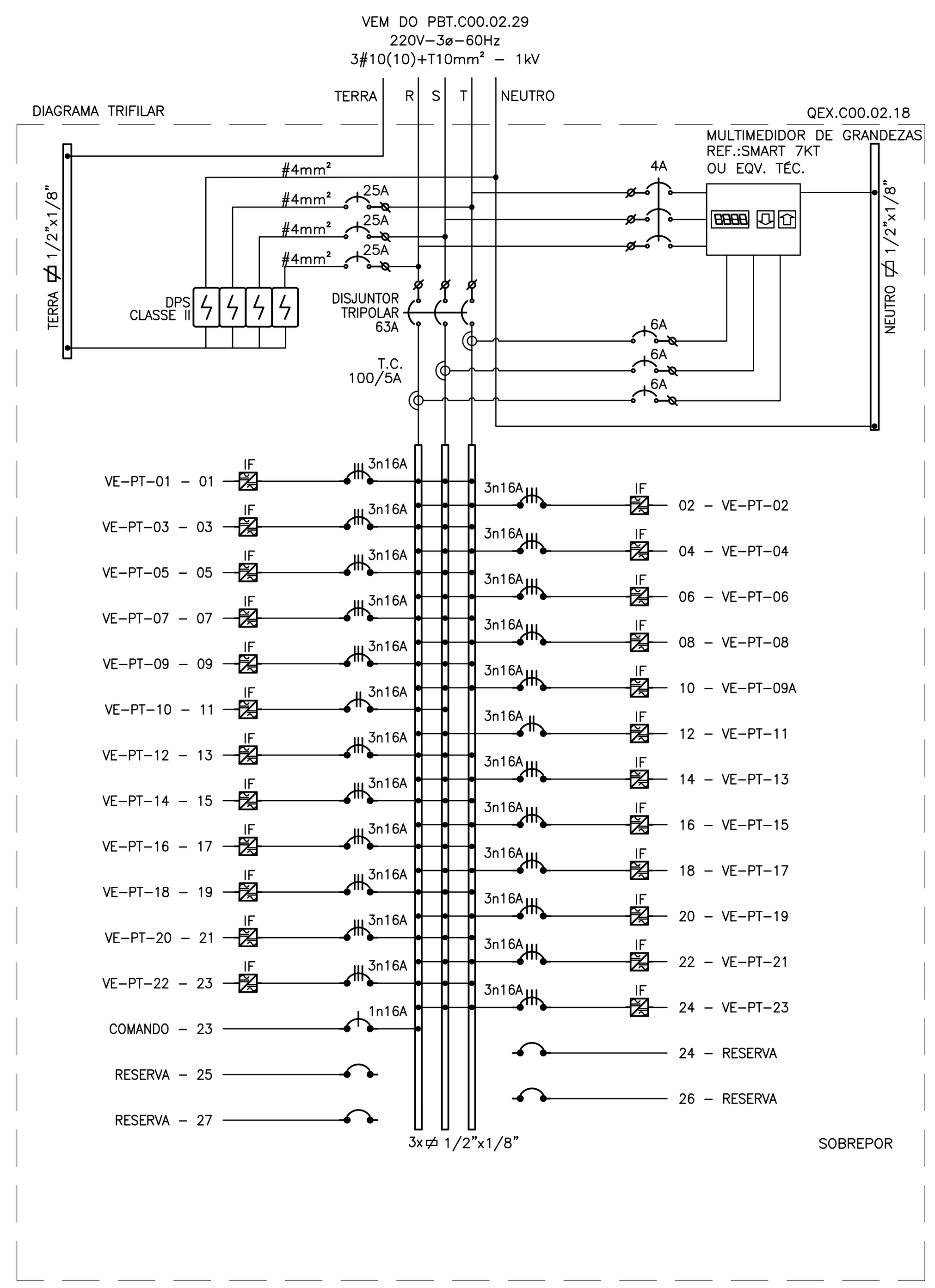

QNB.C00.01.14

CIRCUITO	UTILIZAÇÃO	FORÇA (W)														POTÊNCIA (W)	TENSÃO (V)	CONDUTOR (mm²)	FATOR DE POTÊNCIA	CORRENTE (A)	DISJUNTOR (A)	DISPOSITIVO DR (mA)	BALANCEAMENTO DAS FASES		
		9	30	45	50	65	100	120	250	400	600	700	800	1.000	1.300								R	S	T
C 1	FORÇA						2									200	127 - 1Ø	#2,5(2,5)+T2,5	0,92	1,71	16	-	200,00		
C 2	FORÇA													1		1.000	127 - 1Ø	#6(6)+T6	0,92	8,56	16	-	1.000,00		
C 3	FORÇA													1		1.000	127 - 1Ø	#6(6)+T6	0,92	8,56	16	-		1.000,00	
C 4	FORÇA													1		1.000	127 - 1Ø	#6(6)+T6	0,92	8,56	16	-		1.000,00	
C 5	FORÇA													1		1.000	127 - 1Ø	#6(6)+T6	0,92	8,56	16	-			1.000,00
C 6	FORÇA													1		1.000	127 - 1Ø	#6(6)+T6	0,92	8,56	16	-			1.000,00
C 7	FORÇA													1		1.000	127 - 1Ø	#6(6)+T6	0,92	8,56	16	-	1.000,00		
C 8	FORÇA													1		1.000	127 - 1Ø	#6(6)+T6	0,92	8,56	16	-	1.000,00		
C 9	FORÇA						8									800	127 - 1Ø	#4(4)+T4	0,92	6,85	16	-		800,00	
C 10	FORÇA						8									800	127 - 1Ø	#4(4)+T4	0,92	6,85	16	-		800,00	
C 11	FORÇA						8									800	127 - 1Ø	#4(4)+T4	0,92	6,85	16	-			800,00
C 12	FORÇA						8									800	127 - 1Ø	#4(4)+T4	0,92	6,85	16	-			800,00
C 13	FORÇA						8									800	127 - 1Ø	#4(4)+T4	0,92	6,85	16	-	800,00		
C 14	FORÇA						8									800	127 - 1Ø	#4(4)+T4	0,92	6,85	16	-	800,00		
C 15	FORÇA		2	1	1	1		1	1							590	127 - 1Ø	#2,5(2,5)+T2,5	0,92	5,05	16	-		590,00	
C 16	FORÇA													1		1.000	220 - 2F+T	2#2,5+T2,5	0,92	4,94	16	-		500,00	500,00
C 17	FORÇA														1	1.300	220 - 2F+T	2#2,5+T2,5	0,92	6,42	16	-		650,00	650,00
C 18	FORÇA									1		1				1.100	220 - 2F+T	2#2,5+T2,5	0,92	5,43	16	-	550,00		550,00
C 19	FORÇA									1		1				1.100	220 - 2F+T	2#2,5+T2,5	0,92	5,43	16	-	550,00		550,00
C 20	FORÇA												1			800	220 - 2F+T	2#2,5+T2,5	0,92	3,95	16	-	400,00	400,00	
C 21	FORÇA										1					600	127 - 1Ø	#2,5(2,5)+T2,5	0,92	5,14	16	-			600,00
R 1	RESERVA																	-			-				
R 2	RESERVA																	-			-				
R 3	RESERVA																	-			-				
R 4	RESERVA																	-			-				
R 5	RESERVA																	-			-				
R 6	RESERVA																	-			-				
SOMA VERTICAL DOS ITENS			2	1	1	1	50	1	1	2	1	2	1	8	1	18.490							6.300,00	5.740,00	6.450,00
SOMA VERTICAL DAS POTÊNCIAS			60	45	50	65	5000	120	250	800	600	1400	800	8000	1300										
F.D.=	0,70														TOTAL:	16.567	220 - 3Ø	3#25(25)+T16	0,92	47,26	50	-	5.618,01	5.226,01	5.723,01
RES =	40,00%														RESERVA:	5.177									

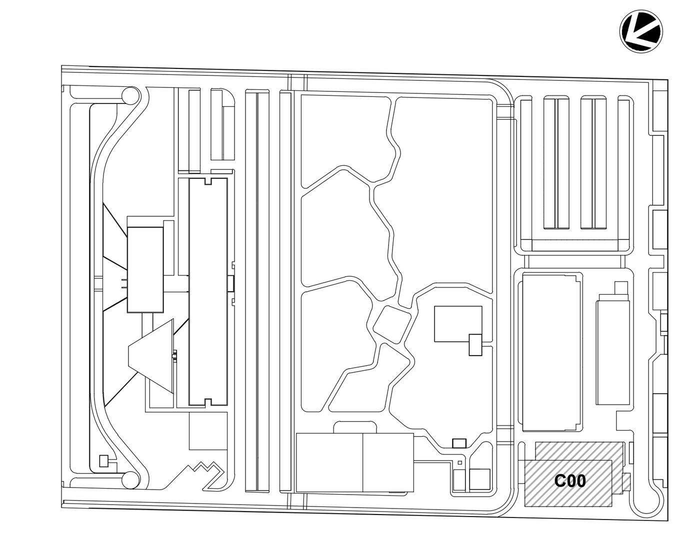

LEG. EDIFICAÇÕES:
C00 - ENSINO E PESQUISA

LOCALIZAÇÃO
SEM ESCALA

REV	DESCRIÇÃO	REVISADO POR	RESP. TÉCNICO	DATA
R01	ATENDENDO A COMENTÁRIOS	THIAGO ALVES	FELIPE BARRETO	DEZEMBRO 2020
R00	EMISSÃO INICIAL	THIAGO ALVES	FELIPE BARRETO	SETEMBRO 2020

DOCUMENTOS DE REFERÊNCIA:

PLANO DE COMISSIONAMENTO - 30000393-03-OS5-G00-GRL-PL-0001
CADERNO DE ENCARGOS E ESPECIFICAÇÕES - 30000393-03-OS8-C00-GRL-CE-1001
MEMÓRIA DE CÁLCULO - 30000393-03-OS8-C00-ELE-MC-1001
MEMORIAL DECRITIVO - 30000393-03-OS8-C00-ELE-MD-1001

ARCHITECTUS
R. Canuto de Aguiar, n.1401
Tel: (85)3456 5000
fiocruzrondonia@gmail.com

Ministério da Saúde
FIOCRUZ
Fundação Oswaldo Cruz
Coordenação Geral de Infraestrutura dos Campi
Departamento de Projetos e Obras

Nº DO CONTRATO: 031/2019-COGIC
PROCESSO: 25389.000189/2017-19
COORDENADOR DA META: MARLY ZIED
FISCAL DE CONTRATO: TAMIRES PAZ
NOME DO ARQUIVO GED: **30000393-03-OS8-C00-ELE-DE-1031-R01**

NOME DO PRÉDIO / ÁREA:
CAMPUS FIOCRUZ RONDÔNIA
ENSINO E PESQUISA

Nº PRÉDIO: 602
CAMPUS: RONDÔNIA
SETOR: EDIFICAÇÃO
OBJETIVO: CONSTRUÇÃO
Nº DA META: 2017.027
O.E. / O.R.:
NOME DO ARQUIVO SIENGE:
TIPO DE PROJETO / SUBTIPO DE PROJETO: ELÉTRICA
FASE: PROJETO EXECUTIVO

TÍTULO DA PRANCHA:
DIAGRAMAS TRIFILARES

DATA: DEZEMBRO 2020
ESCALA: INDICADA

COORDENADOR: ALEXANDRE LANDIM
RESPONSÁVEL TÉCNICO: FELIPE BARRETO
CO-RESPONSÁVEL TÉCNICO:
EQUIPE: ARCHITECTUS

ELE-1031

PRANCHA A1 - 841 x 594mm

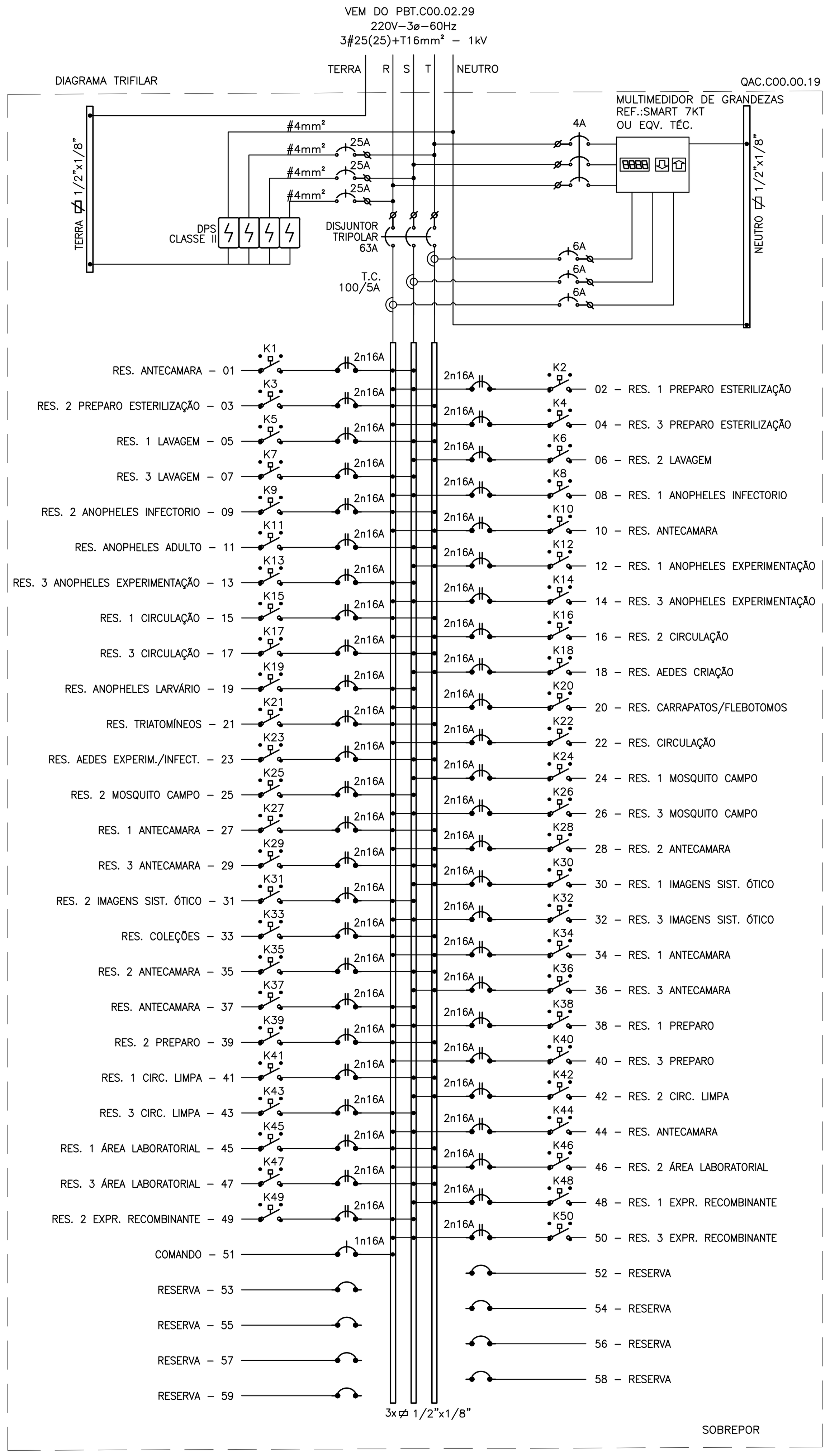

QAC.C00.00.19

CIRCUITO	UTILIZAÇÃO	AQUECIMENTO (W) 200	300	365	900	1.500	2.000	POTÊNCIA (W)	TENSÃO (V)	CONDUTOR (mm²)	FATOR DE POTÊNCIA	CORRENTE (A)	DISJUNTOR (A)	DISPOSITIVO DR (mA)	BALANCEAMENTO DAS FASES R	S	T
C 1	RES. ANTECAMARA		1					300	220 - 2F+T	2#2,5+T2,5	1,00	1,36	16	-	150,00	150,00	
C 2	RES. 1 PREPARO ESTERILIZAÇÃO		1					300	220 - 2F+T	2#2,5+T2,5	1,00	1,36	16	-	150,00	150,00	
C 3	RES. 2 PREPARO ESTERILIZAÇÃO		1					300	220 - 2F+T	2#2,5+T2,5	1,00	1,36	16	-	150,00		150,00
C 4	RES. 3 PREPARO ESTERILIZAÇÃO		1					300	220 - 2F+T	2#2,5+T2,5	1,00	1,36	16	-	150,00		150,00
C 5	RES. 1 LAVAGEM	1						200	220 - 2F+T	2#2,5+T2,5	1,00	0,91	16	-		100,00	100,00
C 6	RES. 2 LAVAGEM	1						200	220 - 2F+T	2#2,5+T2,5	1,00	0,91	16	-		100,00	100,00
C 7	RES. 3 LAVAGEM	1						200	220 - 2F+T	2#2,5+T2,5	1,00	0,91	16	-	100,00	100,00	
C 8	RES. 1 ANOPHELES INFECTORIO		1					300	220 - 2F+T	2#2,5+T2,5	1,00	1,36	16	-	150,00	150,00	
C 9	RES. 2 ANOPHELES INFECTORIO		1					300	220 - 2F+T	2#2,5+T2,5	1,00	1,36	16	-	150,00		150,00
C 10	RES. ANTECAMARA		1					300	220 - 2F+T	2#2,5+T2,5	1,00	1,36	16	-	150,00		150,00
C 11	RES. ANOPHELES ADULTO		1					300	220 - 2F+T	2#2,5+T2,5	1,00	1,36	16	-		150,00	150,00
C 12	RES. 1 ANOPHELES EXPERIMENTAÇÃO	1						200	220 - 2F+T	2#2,5+T2,5	1,00	0,91	16	-		100,00	100,00
C 13	RES. 2 ANOPHELES EXPERIMENTAÇÃO	1						200	220 - 2F+T	2#2,5+T2,5	1,00	0,91	16	-	100,00	100,00	
C 14	RES. 3 ANOPHELES EXPERIMENTAÇÃO	1						200	220 - 2F+T	2#2,5+T2,5	1,00	0,91	16	-	100,00	100,00	
C 15	RES. 1 CIRCULAÇÃO	1						200	220 - 2F+T	2#2,5+T2,5	1,00	0,91	16	-	100,00		100,00
C 16	RES. 2 CIRCULAÇÃO	1						200	220 - 2F+T	2#2,5+T2,5	1,00	0,91	16	-	100,00		100,00
C 17	RES. 3 CIRCULAÇÃO	1						200	220 - 2F+T	2#2,5+T2,5	1,00	0,91	16	-		100,00	100,00
C 18	RES. AEDES CRIAÇÃO		1					300	220 - 2F+T	2#2,5+T2,5	1,00	1,36	16	-		150,00	150,00
C 19	RES. ANOPHELES LARVÁRIO		1					300	220 - 2F+T	2#2,5+T2,5	1,00	1,36	16	-	150,00	150,00	
C 20	RES. CARRAPATOS/FLEBOTOMOS		1					300	220 - 2F+T	2#2,5+T2,5	1,00	1,36	16	-	150,00	150,00	
C 21	RES. TRIATOMÍNEOS		1					300	220 - 2F+T	2#2,5+T2,5	1,00	1,36	16	-	150,00		150,00
C 22	RES. CIRCULAÇÃO				1			900	220 - 2F+T	2#2,5+T2,5	1,00	4,09	16	-	450,00		450,00
C 23	RES. AEDES EXPERIM./INFECT.		1					300	220 - 2F+T	2#2,5+T2,5	1,00	1,36	16	-		150,00	150,00
C 24	RES. 1 MOSQUITO CAMPO	1						200	220 - 2F+T	2#2,5+T2,5	1,00	0,91	16	-		100,00	100,00
C 25	RES. 2 MOSQUITO CAMPO	1						200	220 - 2F+T	2#2,5+T2,5	1,00	0,91	16	-	100,00	100,00	
C 26	RES. 3 MOSQUITO CAMPO	1						200	220 - 2F+T	2#2,5+T2,5	1,00	0,91	16	-	100,00	100,00	
C 27	RES. 1 ANTECAMARA			1				365	220 - 2F+T	2#2,5+T2,5	1,00	1,66	16	-	182,50		182,50
C 28	RES. 2 ANTECAMARA			1				365	220 - 2F+T	2#2,5+T2,5	1,00	1,66	16	-	182,50		182,50
C 29	RES. 3 ANTECAMARA			1				365	220 - 2F+T	2#2,5+T2,5	1,00	1,66	16	-		182,50	182,50
C 30	RES. 1 IMAGENS SIST. ÓTICO	1						200	220 - 2F+T	2#2,5+T2,5	1,00	0,91	16	-		100,00	100,00
C 31	RES. 2 IMAGENS SIST. ÓTICO	1						200	220 - 2F+T	2#2,5+T2,5	1,00	0,91	16	-	100,00	100,00	
C 32	RES. 3 IMAGENS SIST. ÓTICO	1						200	220 - 2F+T	2#2,5+T2,5	1,00	0,91	16	-	100,00	100,00	
C 33	RES. COLEÇÕES		1					300	220 - 2F+T	2#2,5+T2,5	1,00	1,36	16	-	150,00		150,00
C 34	RES. 1 ANTECAMARA	1						200	220 - 2F+T	2#2,5+T2,5	1,00	0,91	16	-	100,00		100,00
C 35	RES. 2 ANTECAMARA	1						200	220 - 2F+T	2#2,5+T2,5	1,00	0,91	16	-		100,00	100,00
C 36	RES. 3 ANTECAMARA	1						200	220 - 2F+T	2#2,5+T2,5	1,00	0,91	16	-		100,00	100,00
C 37	RES. ANTECAMARA		1					300	220 - 2F+T	2#2,5+T2,5	1,00	1,36	16	-	150,00	150,00	
C 38	RES. 1 PREPARO	1						200	220 - 2F+T	2#2,5+T2,5	1,00	0,91	16	-	100,00	100,00	
C 39	RES. 2 PREPARO	1						200	220 - 2F+T	2#2,5+T2,5	1,00	0,91	16	-	100,00		100,00
C 40	RES. 3 PREPARO	1						200	220 - 2F+T	2#2,5+T2,5	1,00	0,91	16	-	100,00		100,00
C 41	RES. 1 CIRC. LIMPA					1		1.500	220 - 2F+T	2#2,5+T2,5	1,00	6,82	16	-		750,00	750,00
C 42	RES. 2 CIRC. LIMPA					1		1.500	220 - 2F+T	2#2,5+T2,5	1,00	6,82	16	-		750,00	750,00
C 43	RES. 3 CIRC. LIMPA					1		1.500	220 - 2F+T	2#2,5+T2,5	1,00	6,82	16	-	750,00	750,00	
C 44	RES. ANTECAMARA		1					300	220 - 2F+T	2#2,5+T2,5	1,00	1,36	16	-	150,00	150,00	
C 45	RES. 1 ÁREA LABORATORIAL						1	2.000	220 - 2F+T	2#2,5+T2,5	1,00	9,09	16	-	1.000,00		1.000,00
C 46	RES. 2 ÁREA LABORATORIAL						1	2.000	220 - 2F+T	2#2,5+T2,5	1,00	9,09	16	-	1.000,00		1.000,00
C 47	RES. 3 ÁREA LABORATORIAL						1	2.000	220 - 2F+T	2#2,5+T2,5	1,00	9,09	16	-		1.000,00	1.000,00
C 48	RES. 1 EXPR. RECOMBINANTE					1		1.500	220 - 2F+T	2#2,5+T2,5	1,00	6,82	16	-		750,00	750,00
C 49	RES. 2 EXPR. RECOMBINANTE					1		1.500	220 - 2F+T	2#2,5+T2,5	1,00	6,82	16	-	750,00	750,00	
C 50	RES. 3 EXPR. RECOMBINANTE					1		1.500	220 - 2F+T	2#2,5+T2,5	1,00	6,82	16	-	750,00	750,00	
C 51	COMANDO								127 - 1Ø	#2,5(2,5)+T2,5	0,92		-	-			
R 1	RESERVA									-			-				
R 2	RESERVA									-			-				
R 3	RESERVA									-			-				
R 4	RESERVA									-			-				
R 5	RESERVA									-			-				
R 6	RESERVA									-			-				
R 7	RESERVA									-			-				
R 8	RESERVA									-			-				
SOMA VERTICAL DOS ITENS		21	16	3	1	6	3	25.995							8.315,00	8.782,50	8.897,50
SOMA VERTICAL DAS POTÊNCIAS		4200	4800	1095	900	9000	6000										
F.D.=	0,60						TOTAL:	18.716	220 - 3Ø	3#25(25)+T16	1,00	49,12	63	-	5.612,88	5.893,38	5.962,38
RES =	20,00%						RESERVA:	3.119									

QAC.C00.02.25

CIRCUITO	UTILIZAÇÃO	FORÇA (W) 9	40	150	200	260	300	370	400	POTÊNCIA (W)	TENSÃO (V)	CONDUTOR (mm²)	FATOR DE POTÊNCIA	CORRENTE (A)	DISJUNTOR (A)	DISPOSITIVO DR (mA)	BALANCEAMENTO DAS FASES R	S	T
C 1	FCT-TE-01				1					200	220 - 2F+T	2#2,5+T2,5	0,80	1,14	16	-	100,00	100,00	
C 2	FCT-TE-02				1					200	220 - 2F+T	2#2,5+T2,5	0,80	1,14	16	-	100,00	100,00	
C 3	FCT-TE-03			1						150	220 - 2F+T	2#2,5+T2,5	0,80	0,85	16	-	75,00		75,00
C 4	FCT-TE-04						1			300	220 - 2F+T	2#2,5+T2,5	0,80	1,70	16	-	150,00		150,00
C 5	FCT-TE-05						1			300	220 - 2F+T	2#2,5+T2,5	0,80	1,70	16	-		150,00	150,00
C 6	FCT-TE-06						1			300	220 - 2F+T	2#2,5+T2,5	0,80	1,70	16	-		150,00	150,00
C 7	FCT-TE-07			1						150	220 - 2F+T	2#2,5+T2,5	0,80	0,85	16	-	75,00	75,00	
C 8	FCT-TE-08			1						150	220 - 2F+T	2#2,5+T2,5	0,80	0,85	16	-	75,00	75,00	
C 9	FCT-TE-09			1						150	220 - 2F+T	2#2,5+T2,5	0,80	0,85	16	-	75,00		75,00
C 10	FCT-TE-10			1						150	220 - 2F+T	2#2,5+T2,5	0,80	0,85	16	-	75,00		75,00
C 11	FCT-TE-11			1						150	220 - 2F+T	2#2,5+T2,5	0,80	0,85	16	-		75,00	75,00
C 12	FCT-TE-12								1	400	220 - 2F+T	2#2,5+T2,5	0,80	2,27	16	-		200,00	200,00
C 13	FCT-TE-12A (RESERVA)								1	400	220 - 2F+T	2#2,5+T2,5	0,80	2,27	16	-	200,00	200,00	
C 14	FCT-TE-13						1			300	220 - 2F+T	2#2,5+T2,5	0,80	1,70	16	-	150,00	150,00	
C 15	FCT-TE-14			1						150	220 - 2F+T	2#2,5+T2,5	0,80	0,85	16	-	75,00		75,00
C 16	FCT-SU-01					1				260	220 - 2F+T	2#2,5+T2,5	0,80	1,48	16	-	130,00		130,00
C 17	FCT-SU-02					1				260	220 - 2F+T	2#2,5+T2,5	0,80	1,48	16	-		130,00	130,00
C 18	FCT-SU-03			1						150	220 - 2F+T	2#2,5+T2,5	0,80	0,85	16	-		75,00	75,00
C 19	FCT-SU-04			1						150	220 - 2F+T	2#2,5+T2,5	0,80	0,85	16	-	75,00	75,00	
C 20	FCT-SU-05			1						150	220 - 2F+T	2#2,5+T2,5	0,80	0,85	16	-	75,00	75,00	
C 21	FCT-SU-06			1						150	220 - 2F+T	2#2,5+T2,5	0,80	0,85	16	-	75,00		75,00
C 22	FCT-SU-07			1						150	220 - 2F+T	2#2,5+T2,5	0,80	0,85	16	-	75,00		75,00
C 23	FCT-SU-08			1						150	220 - 2F+T	2#2,5+T2,5	0,80	0,85	16	-		75,00	75,00
C 24	FCT-SU-09			1						150	220 - 2F+T	2#2,5+T2,5	0,80	0,85	16	-		75,00	75,00
C 25	FCT-SU-10			1						150	220 - 2F+T	2#2,5+T2,5	0,80	0,85	16	-	75,00	75,00	
C 26	FCT-SU-11			1						150	220 - 2F+T	2#2,5+T2,5	0,80	0,85	16	-	75,00	75,00	
C 27	FCT-SU-12			1						150	220 - 2F+T	2#2,5+T2,5	0,80	0,85	16	-	75,00		75,00
C 28	FCT-SU-13					1				260	220 - 2F+T	2#2,5+T2,5	0,80	1,48	16	-	130,00		130,00
C 29	FCT-SU-14								1	400	220 - 2F+T	2#2,5+T2,5	0,80	2,27	16	-		200,00	200,00
C 30	FCT-SU-15								1	400	220 - 2F+T	2#2,5+T2,5	0,80	2,27	16	-		200,00	200,00
C 31	FCT-SU-16								1	400	220 - 2F+T	2#2,5+T2,5	0,80	2,27	16	-	200,00	200,00	
C 32	FCT-SU-17								1	400	220 - 2F+T	2#2,5+T2,5	0,80	2,27	16	-	200,00	200,00	
C 33	FCT-SU-18				1					200	220 - 2F+T	2#2,5+T2,5	0,80	1,14	16	-	100,00		100,00
C 34	FCT-SU-19				1					200	220 - 2F+T	2#2,5+T2,5	0,80	1,14	16	-	100,00		100,00
C 35	FCT-SU-20				1					200	220 - 2F+T	2#2,5+T2,5	0,80	1,14	16	-		100,00	100,00
C 36	FCT-SU-21				1					200	220 - 2F+T	2#2,5+T2,5	0,80	1,14	16	-		100,00	100,00
C 37	FCT-SU-22								1	400	220 - 2F+T	2#2,5+T2,5	0,80	2,27	16	-	200,00	200,00	
C 38	VI-SU-01							1		370	220 - 2F+T	2#2,5+T2,5	0,80	2,10	16	-	185,00	185,00	
C 39	FCT-TE-15			1						150	220 - 2F+T	2#2,5+T2,5	0,92	0,74	16	-	75,00		75,00
C 40	COMANDO										220 - 2F+T	2#2,5+T2,5	0,92		-	-			
R 1	RESERVA											-			-				
R 2	RESERVA											-			-				
R 3	RESERVA											-			-				
R 4	RESERVA											-			-				
R 5	RESERVA											-			-				
R 6	RESERVA											-			-				
SOMA VERTICAL DOS ITENS				18	6	3	4	1	7	8.650							2.795,00	3.115,00	2.740,00
SOMA VERTICAL DAS POTÊNCIAS				2700	1200	780	1200	370	2800										
F.D.=	0,80								TOTAL:	8.027	220 - 3Ø	3#6(6)+T6	0,80	26,27	32	-	2.605,07	2.861,07	2.561,07
RES =	20,00%								RESERVA:	1.384									

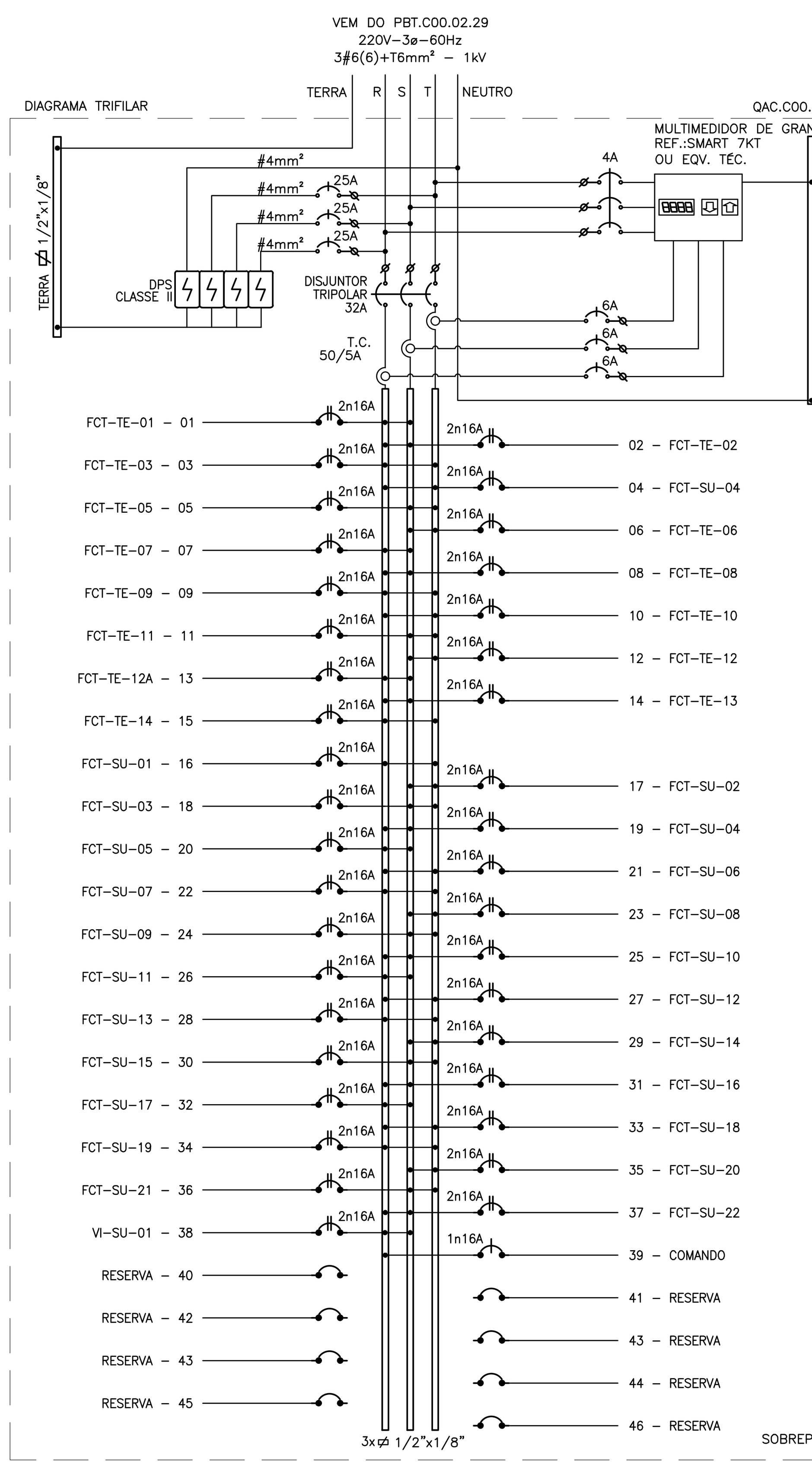

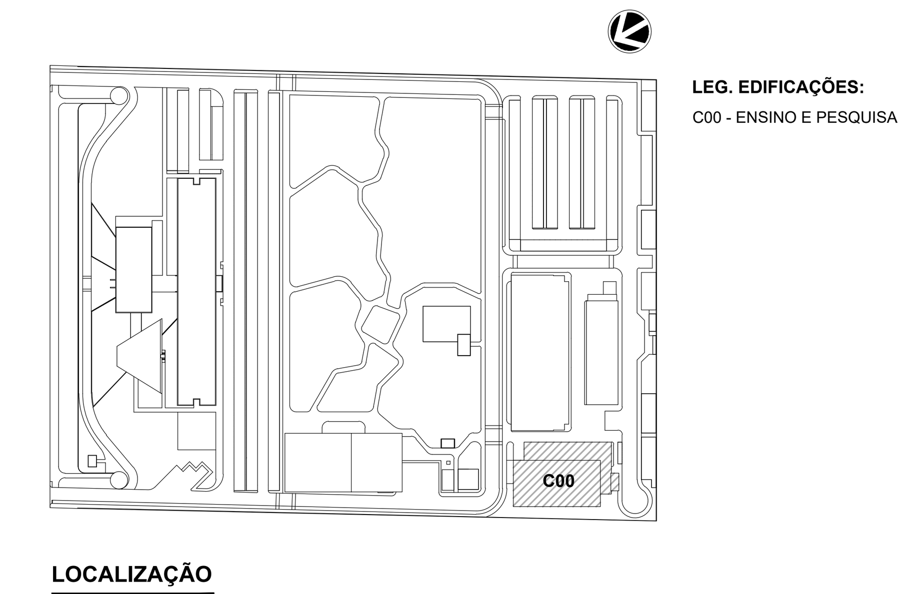

LEG. EDIFICAÇÕES:
C00 - ENSINO E PESQUISA

LOCALIZAÇÃO
SEM ESCALA

REV	DESCRIÇÃO	REVISADO POR	RESP. TÉCNICO	DATA
R01	ATENDENDO A COMENTÁRIOS	THIAGO ALVES	FELIPE BARRETO	DEZEMBRO 2020
R00	EMISSÃO INICIAL	THIAGO ALVES	FELIPE BARRETO	SETEMBRO 2020

DOCUMENTOS DE REFERÊNCIA:

PLANO DE COMISSIONAMENTO - 30000393-03-OS5-G00-GRL-PL-0001
CADERNO DE ENCARGOS E ESPECIFICAÇÕES - 30000393-03-OS8-C00-GRL-CE-1001
MEMÓRIA DE CÁLCULO - 30000393-03-OS8-C00-ELE-MC-1001
MEMORIAL DECRITIVO - 30000393-03-OS8-C00-ELE-MD-1001

ARCHITECTUS
R. Canuto de Aguiar, n.1401
Tel: (85)3456 5000
fiocruzrondonia@gmail.com

Nº DO CONTRATO: 031/2019-COGIC
PROCESSO: 25389.000189/2017-19
COORDENADOR DA META: MARLY ZIED
FISCAL DE CONTRATO: TAMIRES PAZ
NOME DO ARQUIVO GED: **30000393-03-OS8-C00-ELE-DE-1032-R01**

Ministério da Saúde
FIOCRUZ
Fundação Oswaldo Cruz
Coordenação Geral de Infraestrutura dos Campi
Departamento de Projetos e Obras

NOME DO PRÉDIO / ÁREA:
CAMPUS FIOCRUZ RONDÔNIA ENSINO E PESQUISA

Nº PRÉDIO: 602
CAMPUS: RONDÔNIA
SETOR: EDIFICAÇÃO
OBJETIVO: CONSTRUÇÃO
Nº DA META: 2017.027
O.E. / O.R.:
NOME DO ARQUIVO SIENGE:
TIPO DE PROJETO / SUBTIPO DE PROJETO: ELÉTRICA
FASE: PROJETO EXECUTIVO
TÍTULO DA PRANCHA: **DIAGRAMAS TRIFILARES**
DATA: DEZEMBRO 2020
ESCALA: INDICADA
COORDENADOR: ALEXANDRE LANDIM
RESPONSÁVEL TÉCNICO: FELIPE BARRETO
CO-RESPONSÁVEL TÉCNICO:
EQUIPE: ARCHITECTUS

ELE-1032

PRANCHA A1 - 841 x 594mm

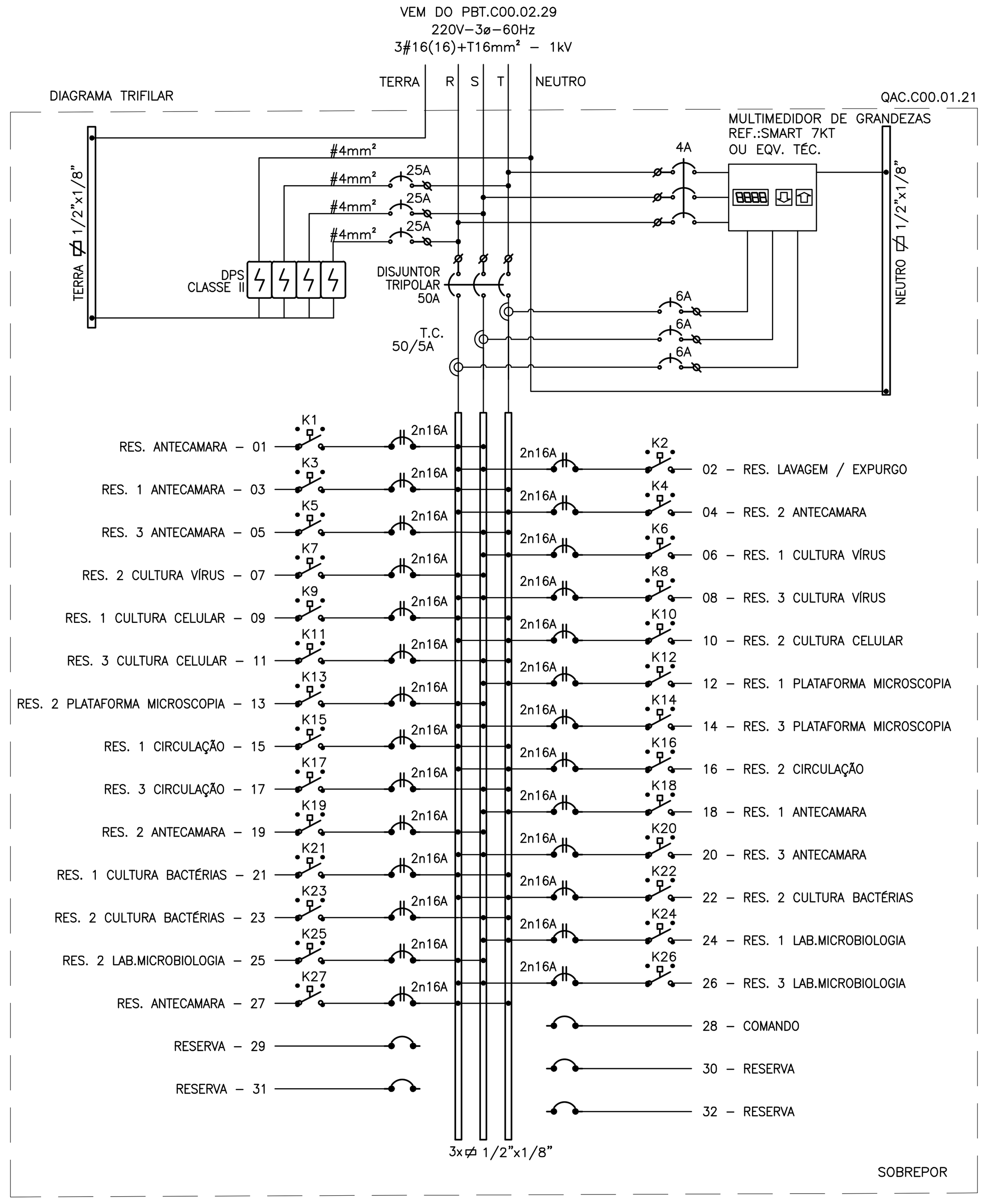

QAC.C00.01.21

CIRCUITO	UTILIZAÇÃO	AQUECIMENTO (W) 200	220	300	600	700	750	1.500	3.000	POTÊNCIA (W)	TENSÃO (V)	CONDUTOR (mm^2)	FATOR DE POTÊNCIA	CORRENTE (A)	DISJUNTOR (A)	DISPOSITIVO DR (mA)	BALANCEAMENTO DAS FASES R	S	T
C 1	RES. ANTECAMARA			1						300	220 - 2F+T	2#2,5+T2,5	1,00	1,36	16	-	150,00	150,00	
C 2	RES. LAVAGEM / EXPURGO			1						300	220 - 2F+T	2#2,5+T2,5	1,00	1,36	16	-	150,00	150,00	
C 3	RES. 1 ANTECAMARA	1								200	220 - 2F+T	2#2,5+T2,5	1,00	0,91	16	-	100,00		100,00
C 4	RES. 2 ANTECAMARA	1								200	220 - 2F+T	2#2,5+T2,5	1,00	0,91	16	-	100,00		100,00
C 5	RES. 3 ANTECAMARA	1								200	220 - 2F+T	2#2,5+T2,5	1,00	0,91	16	-		100,00	100,00
C 6	RES. 1 CULTURA VÍRUS						1			750	220 - 2F+T	2#2,5+T2,5	1,00	3,41	16	-		375,00	375,00
C 7	RES. 2 CULTURA VÍRUS						1			750	220 - 2F+T	2#2,5+T2,5	1,00	3,41	16	-	375,00	375,00	
C 8	RES. 3 CULTURA VÍRUS						1			750	220 - 2F+T	2#2,5+T2,5	1,00	3,41	16	-	375,00	375,00	
C 9	RES. 1 CULTURA CELULAR				1					600	220 - 2F+T	2#2,5+T2,5	1,00	2,73	16	-	300,00		300,00
C 10	RES. 2 CULTURA CELULAR				1					600	220 - 2F+T	2#2,5+T2,5	1,00	2,73	16	-	300,00		300,00
C 11	RES. 3 CULTURA CELULAR				1					600	220 - 2F+T	2#2,5+T2,5	1,00	2,73	16	-		300,00	300,00
C 12	RES. 1 PLATAFORMA MICROSCOPIA		1							220	220 - 2F+T	2#2,5+T2,5	1,00	1,00	16	-		110,00	110,00
C 13	RES. 2 PLATAFORMA MICROSCOPIA		1							220	220 - 2F+T	2#2,5+T2,5	1,00	1,00	16	-	110,00	110,00	
C 14	RES. 3 PLATAFORMA MICROSCOPIA		1							220	220 - 2F+T	2#2,5+T2,5	1,00	1,00	16	-	110,00	110,00	
C 15	RES. 1 CIRCULAÇÃO							1		1.500	220 - 2F+T	2#2,5+T2,5	1,00	6,82	16	-	750,00		750,00
C 16	RES. 2 CIRCULAÇÃO							1		1.500	220 - 2F+T	2#2,5+T2,5	1,00	6,82	16	-	750,00		750,00
C 17	RES. 3 CIRCULAÇÃO							1		1.500	220 - 2F+T	2#2,5+T2,5	1,00	6,82	16	-		750,00	750,00
C 18	RES. 1 ANTECAMARA	1								200	220 - 2F+T	2#2,5+T2,5	1,00	0,91	16	-		100,00	100,00
C 19	RES. 2 ANTECAMARA	1								200	220 - 2F+T	2#2,5+T2,5	1,00	0,91	16	-	100,00	100,00	
C 20	RES. 3 ANTECAMARA	1								200	220 - 2F+T	2#2,5+T2,5	1,00	0,91	16	-	100,00	100,00	
C 21	RES. 1 CULTURA BACTÉRIAS					1				700	220 - 2F+T	2#2,5+T2,5	1,00	3,18	16	-	350,00		350,00
C 22	RES. 2 CULTURA BACTÉRIAS					1				700	220 - 2F+T	2#2,5+T2,5	1,00	3,18	16	-	350,00		350,00
C 23	RES. 3 CULTURA BACTÉRIAS					1				700	220 - 2F+T	2#2,5+T2,5	1,00	3,18	16	-		350,00	350,00
C 24	RES. 1 LAB.MICROBIOLOGIA								1	3.000	220 - 2F+T	2#2,5+T2,5	1,00	13,64	16	-		1.500,00	1.500,00
C 25	RES. 2 LAB.MICROBIOLOGIA								1	3.000	220 - 2F+T	2#2,5+T2,5	1,00	13,64	16	-	1.500,00	1.500,00	
C 26	RES. 3 LAB.MICROBIOLOGIA								1	3.000	220 - 2F+T	2#2,5+T2,5	1,00	13,64	16	-	1.500,00	1.500,00	
C 27	RES. ANTECAMARA			1						300	220 - 2F+T	2#2,5+T2,5	1,00	1,36	16	-	150,00		150,00
C 28	COMANDO										127 - 1Ø	#2,5(2,5)+T2,5	0,92		-	-			
R 1	RESERVA											-			-				
R 2	RESERVA											-			-				
R 3	RESERVA											-			-				
R 4	RESERVA											-			-				
SOMA VERTICAL DOS ITENS		6	3	3	3	3	3	3	3	22.410							7.620,00	8.055,00	6.735,00
SOMA VERTICAL DAS POTÊNCIAS		1200	660	900	1800	2100	2250	4500	9000										
F.D.=	0,60								TOTAL:	15.060	220 - 3Ø	3#16(16)+T16	1,00	39,52	50	-	5.109,84	5.370,84	4.578,84
RES =	20,00%								RESERVA:	2.689									

QAC.C00.01.22

CIRCUITO	UTILIZAÇÃO	AQUECIMENTO (W) 200	260	300	365	400	480	500	600	925	2.000	POTÊNCIA (W)	TENSÃO (V)	CONDUTOR (mm^2)	FATOR DE POTÊNCIA	CORRENTE (A)	DISJUNTOR (A)	DISPOSITIVO DR (mA)	BALANCEAMENTO DAS FASES R	S	T
C 1	RES. 1 PLATAFORMA CITOMETRIA						1					480	220 - 2F+T	2#2,5+T2,5	1,00	2,18	16	-	240,00	240,00	
C 2	RES. 1 PLATAFORMA CITOMETRIA						1					480	220 - 2F+T	2#2,5+T2,5	1,00	2,18	16	-	240,00	240,00	
C 3	RES. 1 PLATAFORMA CITOMETRIA						1					480	220 - 2F+T	2#2,5+T2,5	1,00	2,18	16	-	240,00		240,00
C 4	RES. 1 CULTURA PARASITOS									1		925	220 - 2F+T	2#2,5+T2,5	1,00	4,20	16	-	462,50		462,50
C 5	RES. 2 CULTURA PARASITOS									1		925	220 - 2F+T	2#2,5+T2,5	1,00	4,20	16	-		462,50	462,50
C 6	RES. 3 CULTURA PARASITOS									1		925	220 - 2F+T	2#2,5+T2,5	1,00	4,20	16	-		462,50	462,50
C 7	RES. 1 ANTECAMARA				1							365	220 - 2F+T	2#2,5+T2,5	1,00	1,66	16	-	182,50	182,50	
C 8	RES. 2 ANTECAMARA				1							365	220 - 2F+T	2#2,5+T2,5	1,00	1,66	16	-	182,50	182,50	
C 9	RES. 3 ANTECAMARA				1							365	220 - 2F+T	2#2,5+T2,5	1,00	1,66	16	-	182,50		182,50
C 10	RES. 1 ROTINA ESTRAÇÃO RNA			1								300	220 - 2F+T	2#2,5+T2,5	1,00	1,36	16	-	150,00		150,00
C 11	RES. 2 ROTINA ESTRAÇÃO RNA			1								300	220 - 2F+T	2#2,5+T2,5	1,00	1,36	16	-		150,00	150,00
C 12	RES. 3 ROTINA ESTRAÇÃO RNA			1								300	220 - 2F+T	2#2,5+T2,5	1,00	1,36	16	-		150,00	150,00
C 13	RES. 1 ANTECAMARA								1			600	220 - 2F+T	2#2,5+T2,5	1,00	2,73	16	-	300,00	300,00	
C 14	RES. 2 ANTECAMARA								1			600	220 - 2F+T	2#2,5+T2,5	1,00	2,73	16	-	300,00	300,00	
C 15	RES. 3 ANTECAMARA								1			600	220 - 2F+T	2#2,5+T2,5	1,00	2,73	16	-	300,00		300,00
C 16	RES. 1 ROTINA PREMIX RNA								1			600	220 - 2F+T	2#2,5+T2,5	1,00	2,73	16	-	300,00		300,00
C 17	RES. 2 ROTINA PREMIX RNA								1			600	220 - 2F+T	2#2,5+T2,5	1,00	2,73	16	-		300,00	300,00
C 18	RES. 3 ROTINA PREMIX RNA								1			600	220 - 2F+T	2#2,5+T2,5	1,00	2,73	16	-		300,00	300,00
C 19	RES. 1 LAB. IMUNOLOGIA										1	2.000	220 - 2F+T	2#2,5+T2,5	1,00	9,09	16	-	1.000,00	1.000,00	
C 20	RES. 2 LAB. IMUNOLOGIA										1	2.000	220 - 2F+T	2#2,5+T2,5	1,00	9,09	16	-	1.000,00	1.000,00	
C 21	RES. 3 LAB. IMUNOLOGIA										1	2.000	220 - 2F+T	2#2,5+T2,5	1,00	9,09	16	-	1.000,00		1.000,00
C 22	RES. 1 LAB. IMUNOLOGIA										1	2.000	220 - 2F+T	2#2,5+T2,5	1,00	9,09	16	-	1.000,00		1.000,00
C 23	RES. 2 LAB. IMUNOLOGIA										1	2.000	220 - 2F+T	2#2,5+T2,5	1,00	9,09	16	-		1.000,00	1.000,00
C 24	RES. 3 LAB. IMUNOLOGIA										1	2.000	220 - 2F+T	2#2,5+T2,5	1,00	9,09	16	-		1.000,00	1.000,00
C 25	RES. 1 ROTINA PCR RNA		1									260	220 - 2F+T	2#2,5+T2,5	1,00	1,18	16	-	130,00	130,00	
C 26	RES. 2 ROTINA PCR RNA		1									260	220 - 2F+T	2#2,5+T2,5	1,00	1,18	16	-	130,00	130,00	
C 27	RES. 3 ROTINA PCR RNA		1									260	220 - 2F+T	2#2,5+T2,5	1,00	1,18	16	-	130,00		130,00
C 28	RES. 1 ANTECAMARA	1										200	220 - 2F+T	2#2,5+T2,5	1,00	0,91	16	-	100,00		100,00
C 29	RES. 2 ANTECAMARA	1										200	220 - 2F+T	2#2,5+T2,5	1,00	0,91	16	-		100,00	100,00
C 30	RES. 3 ANTECAMARA	1										200	220 - 2F+T	2#2,5+T2,5	1,00	0,91	16	-		100,00	100,00
C 31	RES. 1 ROTINA POS - PCR RNA		1									260	220 - 2F+T	2#2,5+T2,5	1,00	1,18	16	-	130,00	130,00	
C 32	RES. 2 ROTINA POS - PCR RNA		1									260	220 - 2F+T	2#2,5+T2,5	1,00	1,18	16	-	130,00	130,00	
C 33	RES. 3 ROTINA POS - PCR RNA		1									260	220 - 2F+T	2#2,5+T2,5	1,00	1,18	16	-	130,00		130,00
C 34	COMANDO												127 - 1Ø	#2,5(2,5)+T2,5	0,92		-	-			
R 1	RESERVA													-			-				
R 2	RESERVA													-			-				
R 3	RESERVA													-			-				
R 4	RESERVA													-			-				
R 5	RESERVA													-			-				
SOMA VERTICAL DOS ITENS		3	6	3	3		3		6	3	6	23.970							7.960,00	7.990,00	8.020,00
SOMA VERTICAL DAS POTÊNCIAS		600	1560	900	1095		1440		3600	2775	12000										
F.D.=	0,60										TOTAL:	16.108	220 - 3Ø	3#25(25)+T16	1,00	42,27	50	-	5.351,28	5.369,28	5.387,28
RES =	20,00%										RESERVA:	2.876									

QAC.C00.02.23

CIRCUITO	UTILIZAÇÃO	AQUECIMENTO (W) 3.000	4.500	6.000	9.000	12.000	15.000	MOTOR (CV) 1/4	1 1/2	2	3	4	6	POTÊNCIA (W)	TENSÃO (V)	CONDUTOR (mm^2)	FATOR DE POTÊNCIA	CORRENTE (A)	DISJUNTOR (A)	DISPOSITIVO DR (mA)	BALANCEAMENTO DAS FASES R	S	T
C 1	FC-PT-07										1			2.208	220 - 3F+T	3#2,5+T2,5	0,80	7,24	16	-	736,00	736,00	736,00
C 2	FC-PT-08												1	4.416	220 - 3F+T	3#2,5+T2,5	0,80	14,49	16	-	1.472,00	1.472,00	1.472,00
C 3	FC-PT-08A												1	4.416	220 - 3F+T	3#2,5+T2,5	0,80	14,49	16	-	1.472,00	1.472,00	1.472,00
C 4	FC-PT-04									1				1.472	220 - 3F+T	3#2,5+T2,5	0,80	4,83	16	-	490,67	490,67	490,67
C 5	FC-PT-10											1		2.944	220 - 3F+T	3#2,5+T2,5	0,80	9,66	16	-	981,33	981,33	981,33
C 6	FC-PT-11												1	4.416	220 - 3F+T	3#2,5+T2,5	0,80	14,49	16	-	1.472,00	1.472,00	1.472,00
C 7	FC-PT-12									1				1.472	220 - 3F+T	3#2,5+T2,5	0,80	4,83	16	-	490,67	490,67	490,67
C 8	FC-PT-13											1		2.944	220 - 3F+T	3#2,5+T2,5	0,80	9,66	16	-	981,33	981,33	981,33
C 9	FC-PT-14											1		2.944	220 - 3F+T	3#2,5+T2,5	0,80	9,66	16	-	981,33	981,33	981,33
C 10	FC-PT-18								1					1.104	220 - 3F+T	3#2,5+T2,5	0,80	3,62	16	-	368,00	368,00	368,00
C 11	FC-PT-18A (RESERVA)								1					1.104	220 - 3F+T	3#2,5+T2,5	0,80	3,62	16	-	368,00	368,00	368,00
C 12	RES. FC-PT-07			1										6.000	220 - 3F+T	3#4+T4	1,00	15,75	20	-	2.000,00	2.000,00	2.000,00
C 13	RES. FC-PT-08					1								12.000	220 - 3F+T	3#10+T10	1,00	31,49	40	-	4.000,00	4.000,00	4.000,00
C 14	RES. FC-PT-04		1											4.500	220 - 3F+T	3#4+T4	1,00	11,81	16	-	1.500,00	1.500,00	1.500,00
C 15	RES. FC-PT-10			1										6.000	220 - 3F+T	3#4+T4	1,00	15,75	20	-	2.000,00	2.000,00	2.000,00
C 16	RES. FC-PT-11				1									9.000	220 - 3F+T	3#6+T6	1,00	23,62	25	-	3.000,00	3.000,00	3.000,00
C 17	RES. FC-PT-12	1												3.000	220 - 3F+T	3#2,5+T2,5	1,00	7,87	16	-	1.000,00	1.000,00	1.000,00
C 18	RES. FC-PT-13			1										6.000	220 - 3F+T	3#4+T4	1,00	15,75	20	-	2.000,00	2.000,00	2.000,00
C 19	COMANDO														127 - 1Ø	#2,5(2,5)+T2,5	0,92		-	-			
R 1	RESERVA															-			-				
R 2	RESERVA															-			-				
R 3	RESERVA															-			-				
R 4	RESERVA															-			-				
SOMA VERTICAL DOS ITENS		1	1	3	1	1			2	2	1	3	3	70.420							23.473,33	23.473,33	23.473,33
SOMA VERTICAL DAS POTÊNCIAS		3000	4500	18000	9000	12000			2208	2944	2208	8832	13248										
F.D.=	0,80												TOTAL:	67.603	220 - 3Ø	3#95(95)+T50	0,92	192,32	200	-	22.534,40	22.534,40	22.534,40
RES =	20,00%												RESERVA:	14.084									

QAC.C00.02.24

CIRCUITO	UTILIZAÇÃO	FORÇA (W) 9	100	370	AQUECIMENTO (W) 3.000	4.500	6.000	9.000	12.000	MOTOR (CV) 1 1/2	2	3	4	6	7 1/2	10	POTÊNCIA (W)	TENSÃO (V)	CONDUTOR (mm^2)	FATOR DE POTÊNCIA	CORRENTE (A)	DISJUNTOR (A)	DISPOSITIVO DR (mA)	BALANCEAMENTO DAS FASES R	S	T
C 1	FC-PT-01											1					2.208	220 - 3F+T	3#2,5+T2,5	0,80	7,24	16	-	736,00	736,00	736,00
C 2	FC-PT-02										1						1.472	220 - 3F+T	3#2,5+T2,5	0,80	4,83	16	-	490,67	490,67	490,67
C 3	FC-PT-03													1			4.416	220 - 3F+T	3#2,5+T2,5	0,80	14,49	20	-	1.472,00	1.472,00	1.472,00
C 4	FC-PT-09											1					2.208	220 - 3F+T	3#2,5+T2,5	0,80	7,24	16	-	736,00	736,00	736,00
C 5	FC-PT-05									1							1.104	220 - 3F+T	3#2,5+T2,5	0,80	3,62	16	-	368,00	368,00	368,00
C 6	FC-PT-06															1	7.360	220 - 3F+T	3#4+T4	0,80	24,14	25	-	2.453,33	2.453,33	2.453,33
C 7	FC-PT-15												1				2.944	220 - 3F+T	3#2,5+T2,5	0,80	9,66	16	-	981,33	981,33	981,33
C 8	FC-PT-16 (RESERVA)												1				2.944	220 - 3F+T	3#2,5+T2,5	0,80	9,66	16	-	981,33	981,33	981,33
C 9	FC-PT-17									1							1.104	220 - 3F+T	3#2,5+T2,5	0,80	3,62	16	-	368,00	368,00	368,00
C 10	FC-PT-17A (RESERVA)									1							1.104	220 - 3F+T	3#2,5+T2,5	0,80	3,62	16	-	368,00	368,00	368,00
C 11	FCT-PT-01			1													370	220 - 2F+T	2#2,5+T2,5	0,80	2,10	16	-	185,00	185,00	
C 12	FCT-PT-02 (RESERVA)			1													370	220 - 2F+T	2#2,5+T2,5	0,80	2,10	16	-	185,00	185,00	
C 13	RES. FC-PT-01						1										6.000	220 - 3F+T	3#4+T4	1,00	15,75	16	-	2.000,00	2.000,00	2.000,00
C 14	RES. FC-PT-02					1											4.500	220 - 3F+T	3#4+T4	1,00	11,81	16	-	1.500,00	1.500,00	1.500,00
C 15	RES. FC-PT-03							1									9.000	220 - 3F+T	3#6+T6	1,00	23,62	32	-	3.000,00	3.000,00	3.000,00
C 16	RES. FC-PT-09					1											4.500	220 - 3F+T	3#4+T4	1,00	11,81	16	-	1.500,00	1.500,00	1.500,00
C 17	RES. FC-PT-05				1												3.000	220 - 3F+T	3#2,5+T2,5	1,00	7,87	16	-	1.000,00	1.000,00	1.000,00
C 18	RES. FC-PT-06								1								12.000	220 - 3F+T	3#10+T10	1,00	31,49	40	-	4.000,00	4.000,00	4.000,00
C 19	COMANDO																	127 - 1Ø	#2,5(2,5)+T2,5	0,92		-	-			
R 1	RESERVA																		-			-				
R 2	RESERVA																		-			-				
R 3	RESERVA																		-			-				
R 4	RESERVA																		-			-				
SOMA VERTICAL DOS ITENS				2	1	2	1	1	1	3	1	2	2	1			62.186							20.790,33	20.790,33	20.605,33
SOMA VERTICAL DAS POTÊNCIAS				740	3000	9000	6000	9000	12000	4,5	2	6	8	6												
F.D.=	0,80															TOTAL:	57.709	220 - 3Ø	3#95(95)+T50	0,92	165,13	250	-	19.285,54	19.285,54	19.137,54
RES =	20,00%															RESERVA:	9.950									

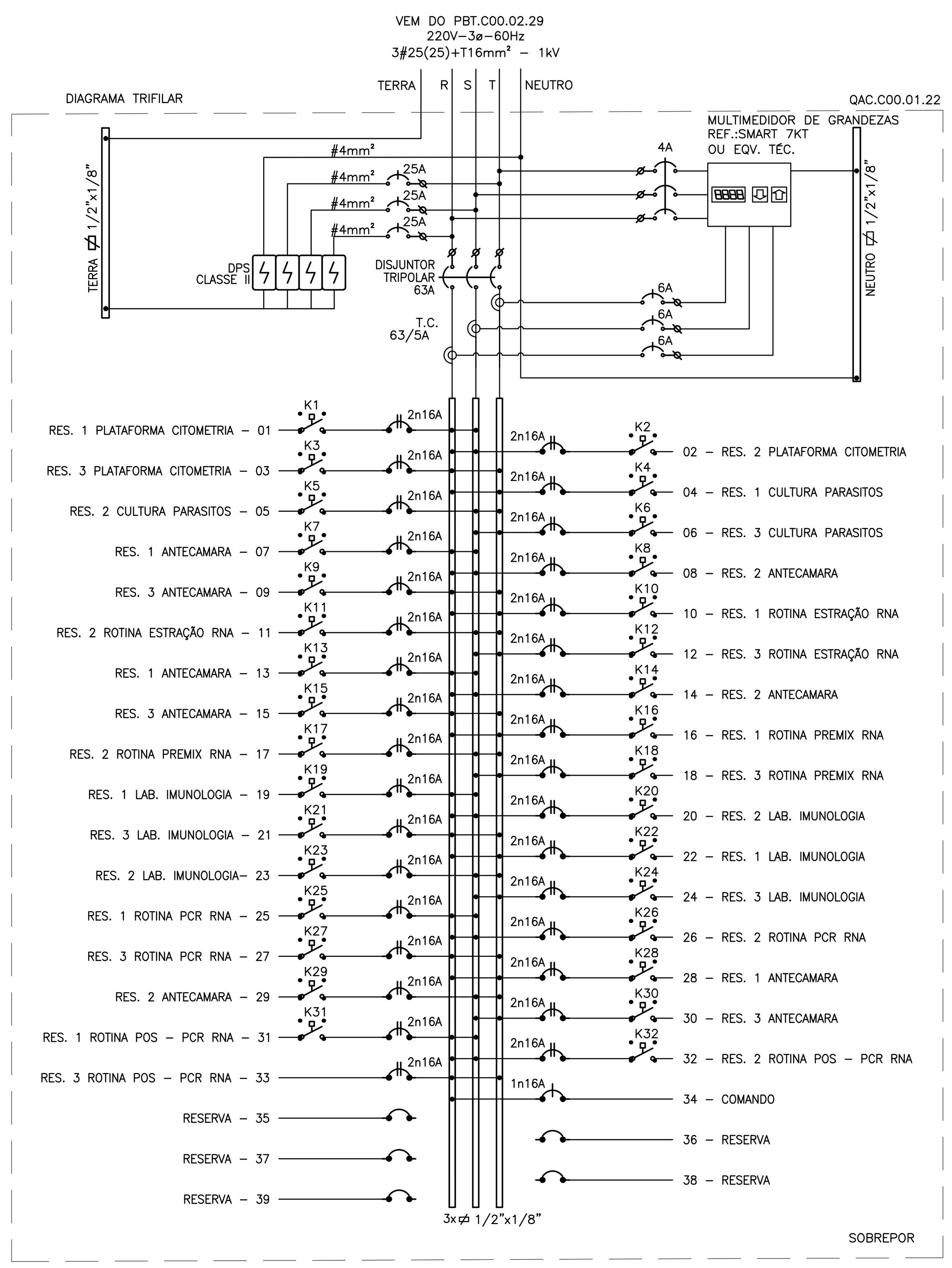

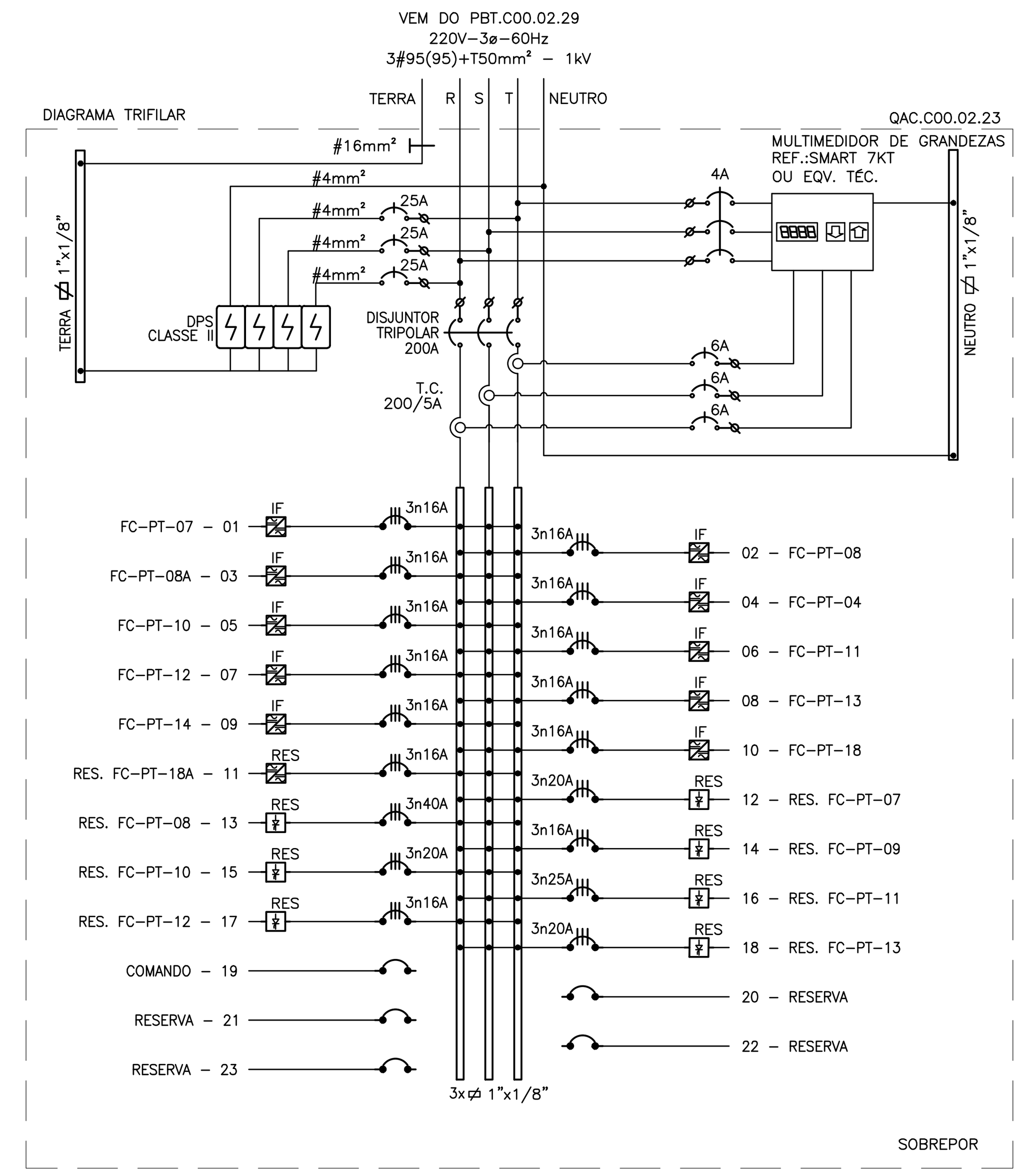

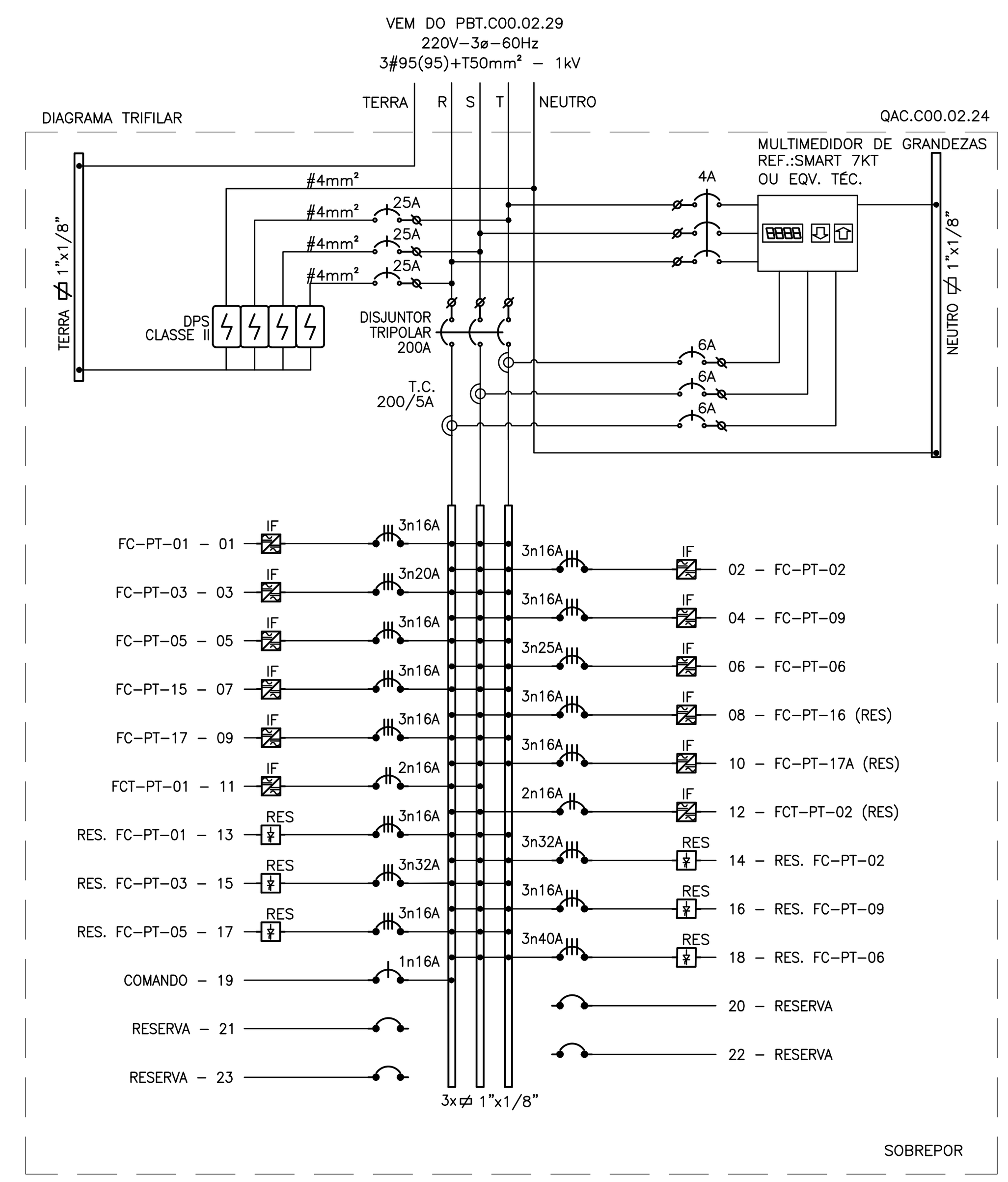

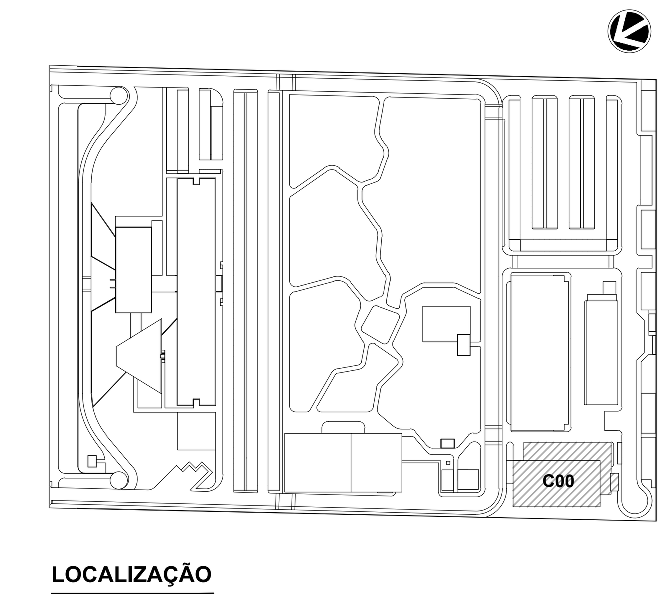

LEG. EDIFICAÇÕES:
C00 - ENSINO E PESQUISA

LOCALIZAÇÃO
SEM ESCALA

REV	DESCRIÇÃO	REVISADO POR	RESP. TÉCNICO	DATA
R02	ATENDENDO A COMENTÁRIOS	THIAGO ALVES	FELIPE BARRETO	JANEIRO 2021
R01	ATENDENDO A COMENTÁRIOS	THIAGO ALVES	FELIPE BARRETO	DEZEMBRO 2020
R00	EMISSÃO INICIAL	THIAGO ALVES	FELIPE BARRETO	SETEMBRO 2020

DOCUMENTOS DE REFERÊNCIA:

PLANO DE COMISSIONAMENTO - 30000393-03-OS5-G00-GRL-PL-0001
CADERNO DE ENCARGOS E ESPECIFICAÇÕES - 30000393-03-OS8-C00-GRL-CE-1001
MEMÓRIA DE CÁLCULO - 30000393-03-OS8-C00-ELE-MC-1001
MEMORIAL DECRITIVO - 30000393-03-OS8-C00-ELE-MD-1001

ARCHITECTUS
R. Canuto de Aguiar, n.1401
Tel: (85)3456 5000
fiocruzrondonia@gmail.com

Ministério da Saúde
FIOCRUZ
Fundação Oswaldo Cruz
Coordenação Geral de Infraestrutura dos Campi
Departamento de Projetos e Obras

Nº DO CONTRATO: 031/2019-COGIC
PROCESSO: 25389.000189/2017-19
COORDENADOR DA META: MARLY ZIED
FISCAL DE CONTRATO: TAMIRES PAZ
NOME DO ARQUIVO GED: **30000393-03-OS8-C00-ELE-DE-1033-R02**
NOME DO PRÉDIO / ÁREA: **CAMPUS FIOCRUZ RONDÔNIA ENSINO E PESQUISA**
Nº PRÉDIO: 602
CAMPUS: RONDÔNIA
SETOR: EDIFICAÇÃO
OBJETIVO: CONSTRUÇÃO
Nº DA META: 2017.027
O.E. / O.R.:
NOME DO ARQUIVO SIENGE:
TIPO DE PROJETO / SUBTIPO DE PROJETO: ELÉTRICA
FASE: PROJETO EXECUTIVO
TÍTULO DA PRANCHA: **DIAGRAMAS TRIFILARES**
DATA: JANEIRO 2021
ESCALA: INDICADA
COORDENADOR: ALEXANDRE LANDIM
RESPONSÁVEL TÉCNICO: FELIPE BARRETO
CO-RESPONSÁVEL TÉCNICO:
EQUIPE: ARCHITECTUS

ELE-1033

PRANCHA A1 - 841 x 594mm

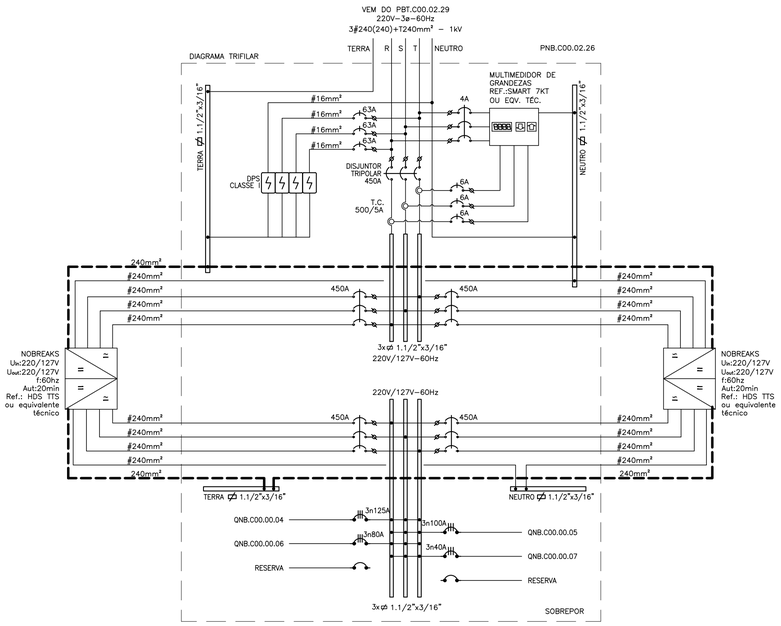

PNB.C00.02.26											
CIRCUITO	UTILIZAÇÃO	POTÊNCIA (W)	TENSÃO (V)	CONDUTOR (mm²)	FATOR DE POTÊNCIA	CORRENTE (A)	DISJUNTOR (A)	FATOR DE DEMANDA	BALANCEAMENTO DAS FASES		
									R	S	T
Q 1	QNB.C00.00.04	37.013	220 - 3Ø	3#50(50)+T25	0,92	105,58	125	0,80	12.081,76	11.793,76	13.137,76
Q 2	QNB.C00.00.05	27.794	220 - 3Ø	3#35(35)+T16	0,92	79,28	100	0,80	9.977,87	8.097,87	9.717,87
Q 3	QNB.C00.00.06	26.170	220 - 3Ø	3#35(35)+T16	0,92	74,65	80	0,80	8.719,20	8.607,20	8.843,20
Q 4	QNB.C00.00.07	13.294	220 - 3Ø	3#16(16)+T16	0,92	37,92	40	0,80	4.411,20	4.235,20	4.647,20
R 1	RESERVA	0		-			-	-			
R 2	RESERVA	0		-			-	-			
SOMA VERTICAL DOS ITENS		104.270							35.190,03	32.734,03	36.346,03
SOMA VERTICAL DAS POTÊNCIAS											
F.D.=	**1,00**	**144.000**	**220 - 3Ø**	**3#240(240)+T120**	**0,90**	**419,89**	**450**	**-**	**35.190,03**	**32.734,03**	**36.346,03**
RES =	**38,10%**	**39.730**									

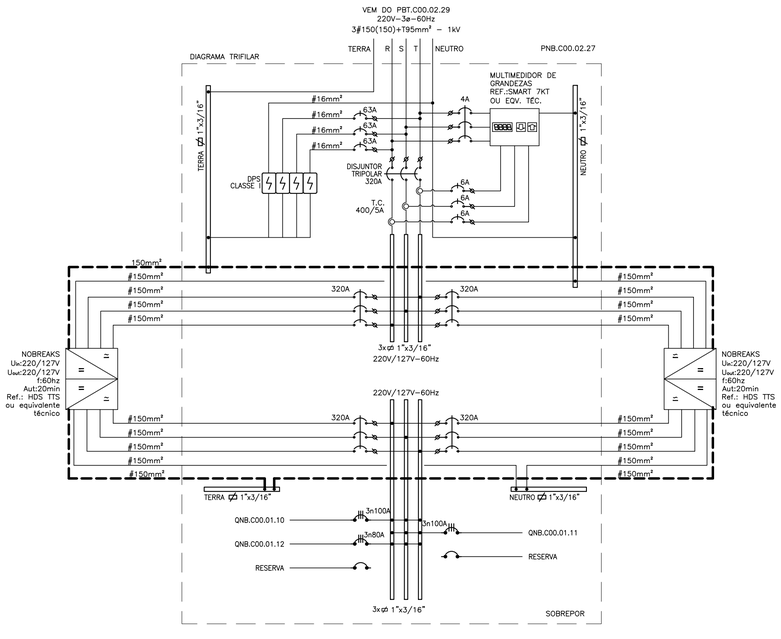

PNB.C00.02.27											
CIRCUITO	UTILIZAÇÃO	POTÊNCIA (W)	TENSÃO (V)	CONDUTOR (mm²)	FATOR DE POTÊNCIA	CORRENTE (A)	DISJUNTOR (A)	FATOR DE DEMANDA	BALANCEAMENTO DAS FASES		
									R	S	T
Q 1	QNB.C00.01.10	28.629	220 - 3Ø	3#35(35)+T16	0,92	81,66	100	0,80	9.836,27	9.412,27	9.380,27
Q 2	QNB.C00.01.11	32.443	220 - 3Ø	3#35(35)+T16	0,92	92,54	100	0,80	10.859,63	11.591,63	9.991,63
Q 3	QNB.C00.01.12	23.042	220 - 3Ø	3#25(25)+T16	0,92	65,73	80	0,80	7.759,41	7.591,41	7.691,41
R 1	RESERVA	0		-			-	-			
R 2	RESERVA	0		-			-	-			
SOMA VERTICAL DOS ITENS		84.114							28.455,31	28.595,31	27.063,31
SOMA VERTICAL DAS POTÊNCIAS											
F.D.=	**1,00**	**108.000**	**220 - 3Ø**	**3#150(150)+T95**	**0,90**	**314,92**	**320**	**-**	**28.455,31**	**28.595,31**	**27.063,31**
RES =	**28,40%**	**23.886**									

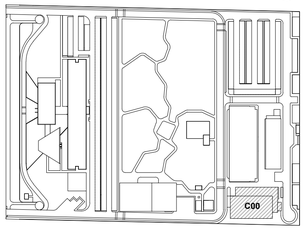

LEG. EDIFICAÇÕES:
C00 - ENSINO E PESQUISA

LOCALIZAÇÃO
SEM ESCALA

REV	DESCRIÇÃO	REVISADO POR	RESP. TÉCNICO	DATA
R01	ATENDENDO A COMENTÁRIOS	THIAGO ALVES	FELIPE BARRETO	DEZEMBRO 2020
R00	EMISSÃO INICIAL	THIAGO ALVES	FELIPE BARRETO	SETEMBRO 2020

DOCUMENTOS DE REFERÊNCIA:

PLANO DE COMISSIONAMENTO - 30000393-03-OS5-G00-GRL-PL-0001
CADERNO DE ENCARGOS E ESPECIFICAÇÕES - 30000393-03-OS8-C00-GRL-CE-1001
MEMÓRIA DE CÁLCULO - 30000393-03-OS8-C00-ELE-MC-1001
MEMORIAL DECRITIVO - 30000393-03-OS8-C00-ELE-MD-1001

ARCHITECTUS
R. Cerulto de Aguiar, n 1461
Tel: (85)3456 3000
financeiro@arquitectus.com

Nº DO CONTRATO: 031/2019-COGIC
PROCESSO: 25389.000189/2017-19
COORDENADOR DA META: MARLY ZIED
FISCAL DE CONTRATO: TAMIRES PAZ
NOME DO ARQUIVO GED: **30000393-03-OS8-C00-ELE-DE-1034-R01**

Ministério da Saúde
FIOCRUZ
Fundação Oswaldo Cruz
Coordenação Geral de Infraestrutura dos Campi
Departamento de Projetos e Obras

NOME DO PRÉDIO / ÁREA: **CAMPUS FIOCRUZ RONDÔNIA ENSINO E PESQUISA**
Nº PRÉDIO: 602
CAMPUS: RONDÔNIA
SETOR: EDIFICAÇÃO
OBJETIVO: CONSTRUÇÃO
Nº DA META: 2017.027
O.E. / O.R.:
NOME DO ARQUIVO SIENGE:
TIPO DE PROJETO / SUBTIPO DE PROJETO: ELÉTRICA
FASE: PROJETO EXECUTIVO
TÍTULO DA PRANCHA: **DIAGRAMAS TRIFILARES**
DATA: DEZEMBRO 2020
ESCALA: INDICADA
COORDENADOR: ALEXANDRE LANDIM
RESPONSÁVEL TÉCNICO: FELIPE BARRETO
CO-RESPONSÁVEL TÉCNICO:
EQUIPE: ARCHITECTUS

ELE-1034

PRANCHA A1 - 841 x 594mm

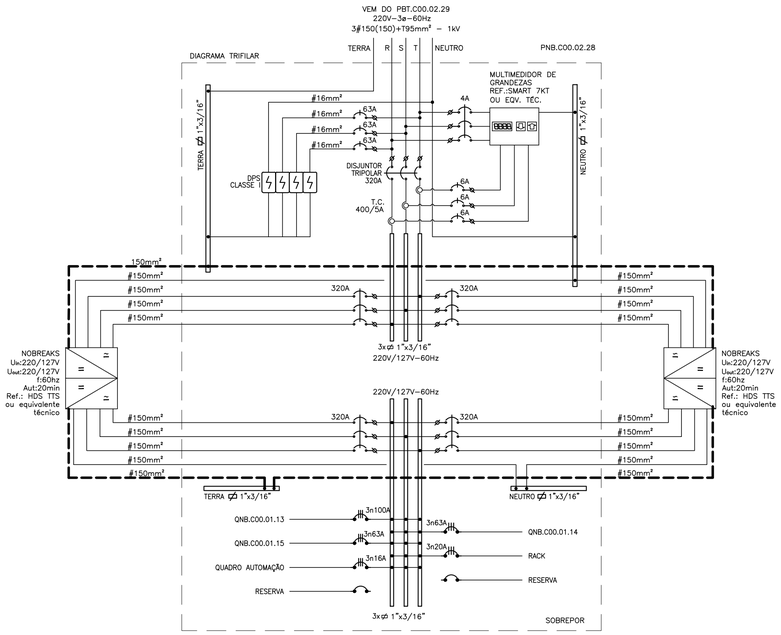

PNB.C00.02.28														
CIRCUITO	UTILIZAÇÃO	FORÇA (W)			POTÊNCIA (W)	TENSÃO (V)	CONDUTOR (mm²)	FATOR DE POTÊNCIA	CORRENTE (A)	DISJUNTOR (A)	FATOR DE DEMANDA	BALANCEAMENTO DAS FASES		
		9	1.500	2.000								R	S	T
Q 1	QNB.C00.01.13				30.643	220 - 3Ø	3#35(35)+T16	0,92	87,41	100	0,80	10.008,96	10.276,96	10.356,96
Q 2	QNB.C00.01.14				18.342	220 - 3Ø	3#25(25)+T16	0,92	52,32	63	0,80	6.223,36	5.775,36	6.343,36
Q 3	QNB.C00.01.15				20.336	220 - 3Ø	3#25(25)+T16	0,92	58,01	63	0,80	7.192,00	6.272,00	6.872,00
C 1	RACK			1	2.000	127 - 1Ø	#2,5(2,5)+T2,5	0,92	17,12	20	-		2.000,00	
C 2	QUADRO AUTOMAÇÃO		1		1.500	127 - 1Ø	#2,5(2,5)+T2,5	0,92	12,84	16	-			1.500,00
R 1	RESERVA				0		-			-	-			
R 2	RESERVA				0		-			-	-			
SOMA VERTICAL DOS ITENS		0	1	1	72.821							23.424,32	24.324,32	25.072,32
SOMA VERTICAL DAS POTÊNCIAS		0	1500	2000										
F.D.=	**1,00**	**TOTAL:**			**108.000**	**220 - 3Ø**	**3#150(150)+T95**	**0,90**	**314,92**	**320**	**-**	**23.424,32**	**24.324,32**	**25.072,32**
RES =	**48,31%**	**RESERVA:**			**35.179**									

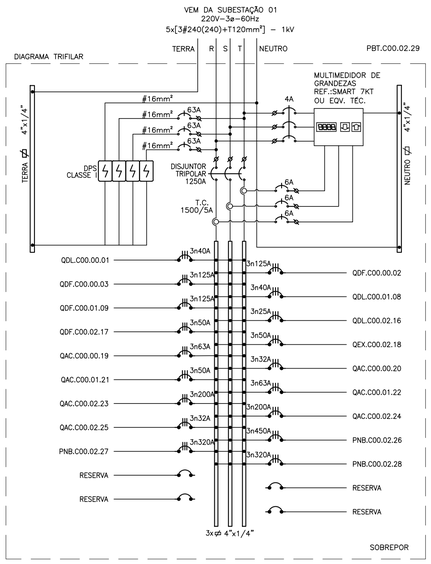

PBT.C00.02.29											
CIRCUITO	UTILIZAÇÃO	POTÊNCIA (W)	TENSÃO (V)	CONDUTOR (mm²)	FATOR DE POTÊNCIA	CORRENTE (A)	DISJUNTOR (A)	FATOR DE DEMANDA	BALANCEAMENTO DAS FASES		
									R	S	T
Q 1	QDL.C00.00.01	12.373	220 - 3Ø	3#16(16)+T16	0,95	34,18	40	1,00	5.156,40	3.788,40	3.428,40
Q 2	QDF.C00.00.02	37.850	220 - 3Ø	3#70(70)+T35	0,92	107,97	125	0,70	11.644,98	13.504,88	12.699,88
Q 3	QDF.C00.00.03	42.000	220 - 3Ø	3#70(70)+T35	0,90	122,47	125	1,00	14.000,00	14.000,00	14.000,00
Q 4	QDL.C00.01.08	11.340	220 - 3Ø	3#10(10)+T10	0,95	31,33	40	1,00	4.482,00	4.140,00	2.718,00
Q 5	QDF.C00.01.09	34.333	220 - 3Ø	3#50(50)+T25	0,90	99,81	125	0,70	11.175,04	12.226,44	10.931,44
Q 6	QDL.C00.02.16	5.065	220 - 3Ø	3#4(4)+T4	0,95	13,99	25	1,00	1.886,40	1.976,40	1.202,40
Q 7	QDF.C00.02.17	13.929	220 - 3Ø	3#10(10)+T10	0,84	43,77	50	0,80	5.362,35	5.067,95	3.498,35
Q 8	QEX.C00.02.18	16.791	220 - 3Ø	3#10(10)+T10	0,80	55,08	63	0,80	5.989,40	5.989,40	5.989,40
Q 9	QAC.C00.00.19	18.716	220 - 3Ø	3#25(25)+T16	1,00	49,12	63	0,60	5.612,88	5.893,38	5.962,38
Q 10	QAC.C00.00.20	11.028	220 - 3Ø	3#10(10)+T10	1,00	28,94	32	0,60	3.699,84	3.657,84	3.669,84
Q 11	QAC.C00.01.21	15.060	220 - 3Ø	3#16(16)+T16	1,00	39,52	50	0,60	5.109,84	5.370,84	4.578,84
Q 12	QAC.C00.01.22	22.244	220 - 3Ø	3#25(25)+T16	1,00	58,38	63	0,80	7.390,72	7.414,72	7.438,72
Q 13	QAC.C00.02.23	63.717	220 - 3Ø	3#95(95)+T50	0,93	179,67	200	0,80	21.239,04	21.239,04	21.239,04
Q 14	QAC.C00.02.24	55.318	220 - 3Ø	3#95(95)+T50	0,92	157,72	200	0,80	18.488,69	18.488,69	18.340,69
Q 15	QAC.C00.02.25	8.027	220 - 3Ø	3#6(6)+T6	0,80	26,27	32	0,80	2.605,07	2.861,07	2.561,07
Q 16	PNB.C00.02.26	104.270	220 - 3Ø	3#240(240)+T120	0,90	419,89	450	1,00	35.190,03	32.734,03	36.346,03
Q 17	PNB.C00.02.27	84.114	220 - 3Ø	3#150(150)+T95	0,90	314,92	320	1,00	28.455,31	28.595,31	27.063,31
Q 18	PNB.C00.02.28	72.821	220 - 3Ø	3#150(150)+T95	0,90	314,92	320	1,00	23.424,32	24.324,32	25.072,32
R 1	RESERVA	0		-			-	-			
R 2	RESERVA	0		-			-	-			
R 3	RESERVA	0		-			-	-			
R 4	RESERVA	0		-			-	-			
SOMA VERTICAL DOS ITENS		628.995							210.912,30	211.272,70	206.740,10
SOMA VERTICAL DAS POTÊNCIAS											
F.D.=	**0,49**	**307.531**	**220 - 3Ø**	**5x[3#240(240)+T120]**	**0,91**	**883,15**	**1.250**	**-**	**103.120,12**	**103.296,32**	**101.080,23**
RES =	**0,00%**	**0**									

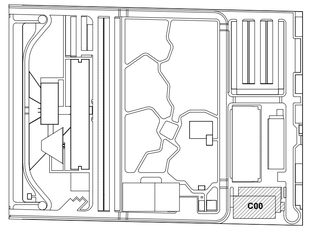

LEG. EDIFICAÇÕES:
C00 - ENSINO E PESQUISA

LOCALIZAÇÃO
SEM ESCALA

REV	DESCRIÇÃO	REVISADO POR	RESP. TÉCNICO	DATA
R01	ATENDENDO A COMENTÁRIOS	THIAGO ALVES	FELIPE BARRETO	DEZEMBRO 2020
R00	EMISSÃO INICIAL	THIAGO ALVES	FELIPE BARRETO	SETEMBRO 2020

DOCUMENTOS DE REFERÊNCIA:

PLANO DE COMISSIONAMENTO - 30000393-03-OS5-G00-GRL-PL-0001
CADERNO DE ENCARGOS E ESPECIFICAÇÕES - 30000393-03-OS8-C00-GRL-CE-1001
MEMÓRIA DE CÁLCULO - 30000393-03-OS8-C00-ELE-MC-1001
MEMORIAL DECRITIVO - 30000393-03-OS8-C00-ELE-MD-1001

ARCHITECTUS
R. Cerrulho de Aguiar, n.1401
Tel: (85)3456 3000
financeiro@arch.com

Nº DO CONTRATO: 031/2019-COGIC
PROCESSO: 25389.000189/2017-19
COORDENADOR DA META: MARLY ZIED
FISCAL DE CONTRATO: TAMIRES PAZ
NOME DO ARQUIVO GED: **30000393-03-OS8-C00-ELE-DE-1035-R01**

Ministério da Saúde
FIOCRUZ
Fundação Oswaldo Cruz
Coordenação Geral de Infraestrutura dos Campi
Departamento de Projetos e Obras

NOME DO PRÉDIO / ÁREA
CAMPUS FIOCRUZ RONDÔNIA
ENSINO E PESQUISA

Nº PRÉDIO: 602
CAMPUS: RONDÔNIA
SETOR: EDIFICAÇÃO
OBJETIVO: CONSTRUÇÃO
Nº DA META: 2017.027
O.E. / O.R.:
NOME DO ARQUIVO SIENGE:
TIPO DE PROJETO / SUBTIPO DE PROJETO: ELÉTRICA
FASE: PROJETO EXECUTIVO
TÍTULO DA PRANCHA: **DIAGRAMAS TRIFILARES**
DATA: DEZEMBRO 2020
ESCALA: INDICADA
COORDENADOR: ALEXANDRE LANDIM
RESPONSÁVEL TÉCNICO: FELIPE BARRETO
CO-RESPONSÁVEL TÉCNICO:
EQUIPE: ARCHITECTUS

ELE-1035

PRANCHA A1 - 841 x 594mm

QAC.C00.00.20

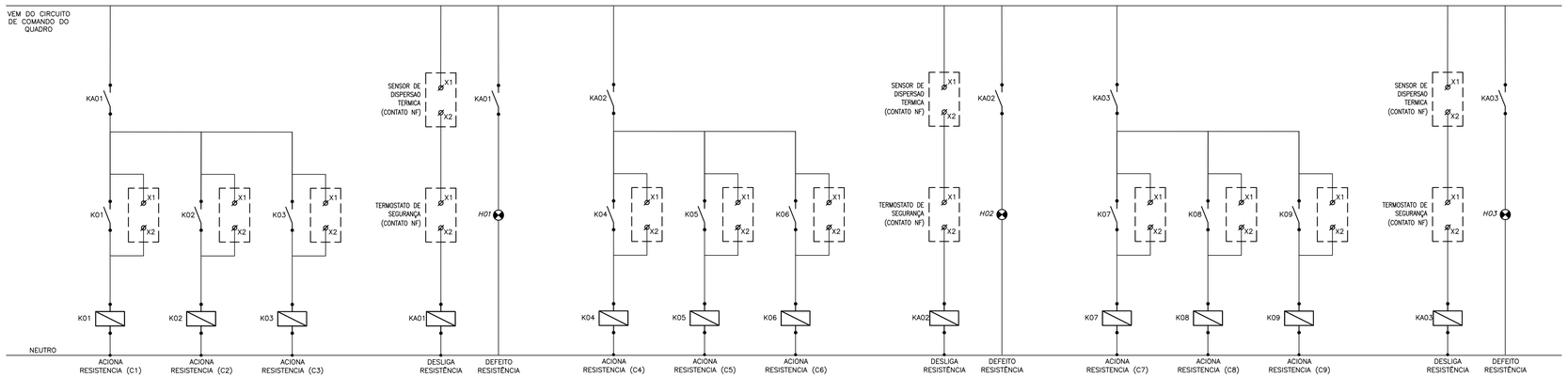

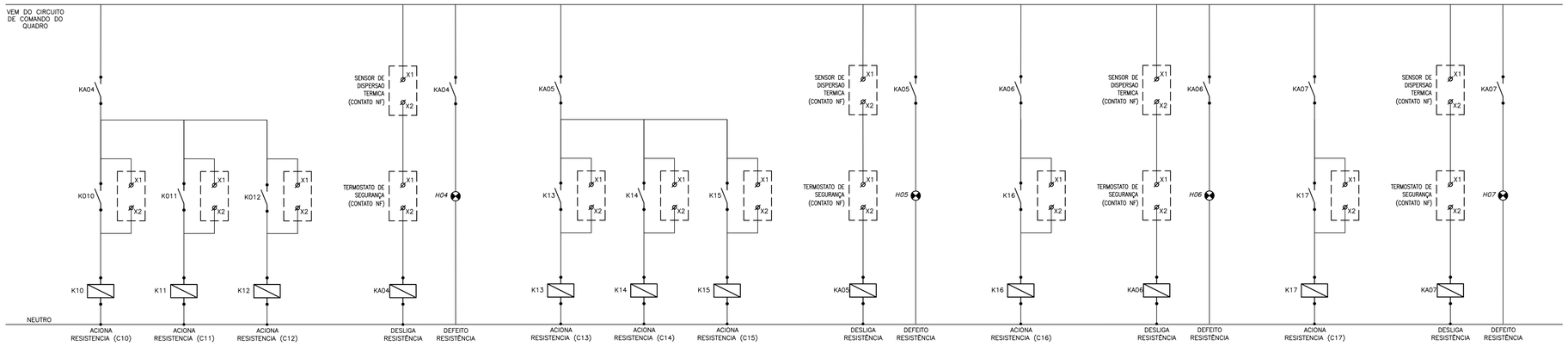

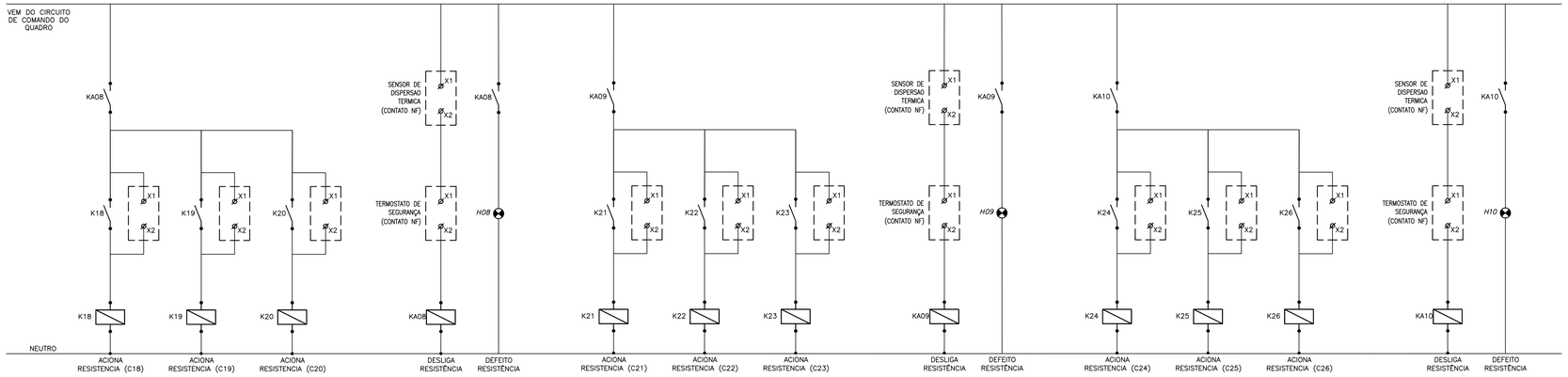

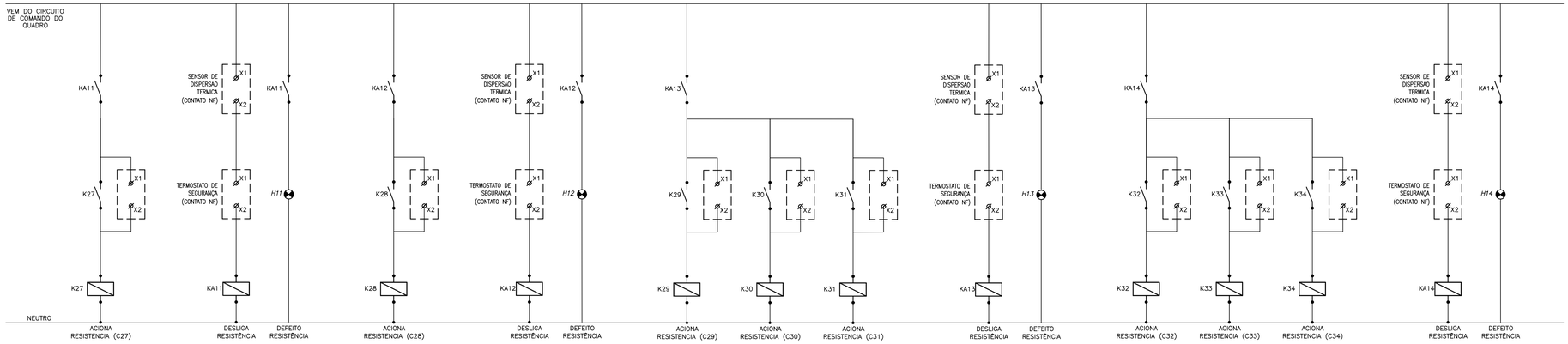

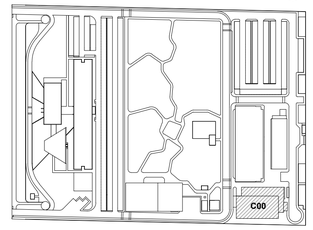

LEG. EDIFICAÇÕES:
C00 - ENSINO E PESQUISA

LOCALIZAÇÃO
SEM ESCALA

REV	DESCRIÇÃO	REVISADO POR	RESP. TÉCNICO	DATA
R01	ATENDENDO A COMENTÁRIOS	THIAGO ALVES	FELIPE BARRETO	DEZEMBRO 2020
R00	EMISSÃO INICIAL	THIAGO ALVES	FELIPE BARRETO	SETEMBRO 2020

DOCUMENTOS DE REFERÊNCIA:

PLANO DE COMISSIONAMENTO - 30000393-03-OS5-G00-GRL-PL-0001
CADERNO DE ENCARGOS E ESPECIFICAÇÕES - 30000393-03-OS8-C00-GRL-CE-1001
MEMÓRIA DE CÁLCULO - 30000393-03-OS8-C00-ELE-MC-1001
MEMORIAL DECRITIVO - 30000393-03-OS8-C00-ELE-MD-1001

ARCHITECTUS
R. Cerrado de Aguas, n 1401
Jardim Goiabeiras - Cuiabá
fiocruzrondonia@gmail.com

Ministério da Saúde
FIOCRUZ
Fundação Oswaldo Cruz
Coordenação Geral de Infraestrutura dos Campi
Departamento de Projetos e Obras

Nº DO CONTRATO: 031/2019-COGIC
PROCESSO: 25389.000189/2017-19
COORDENADOR DA META: MARLY ZIED
FISCAL DE CONTRATO: TAMIRES PAZ
NOME DO ARQUIVO GED: **30000393-03-OS8-C00-ELE-DE-1036-R01**
NOME DO PRÉDIO / ÁREA: **CAMPUS FIOCRUZ RONDÔNIA ENSINO E PESQUISA**
Nº PRÉDIO: 602
CAMPUS: RONDÔNIA
SETOR: EDIFICAÇÃO
OBJETIVO: CONSTRUÇÃO
Nº DA META: 2017.027
O.E. / O.R.:
NOME DO ARQUIVO SIENGE:
TIPO DE PROJETO / SUBTIPO DE PROJETO: ELÉTRICA
FASE: PROJETO EXECUTIVO
TÍTULO DA PRANCHA: **DIAGRAMAS DE COMANDO**
DATA: DEZEMBRO 2020
ESCALA: INDICADA
COORDENADOR: ALEXANDRE LANDIM
RESPONSÁVEL TÉCNICO: FELIPE BARRETO
CO-RESPONSÁVEL TÉCNICO:
EQUIPE: ARCHITECTUS

ELE-1036

PRANCHA A1 - 841 x 594mm

QAC.C00.00.20

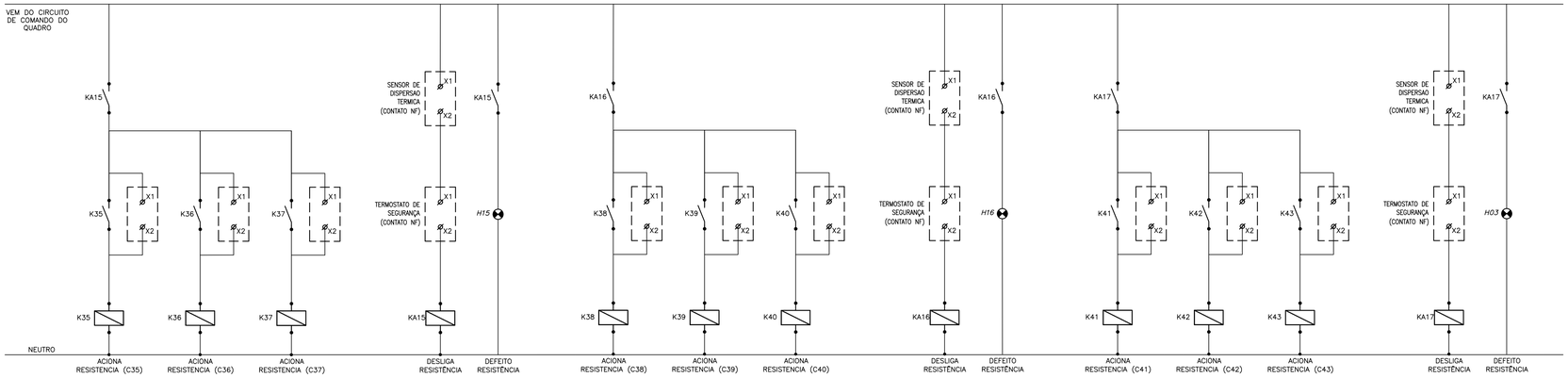

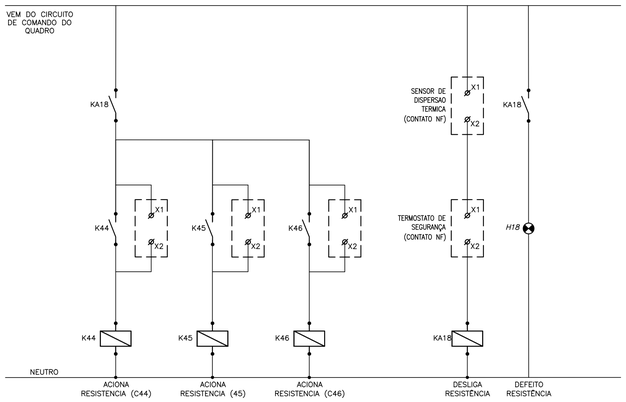

QAC.C00.00.19

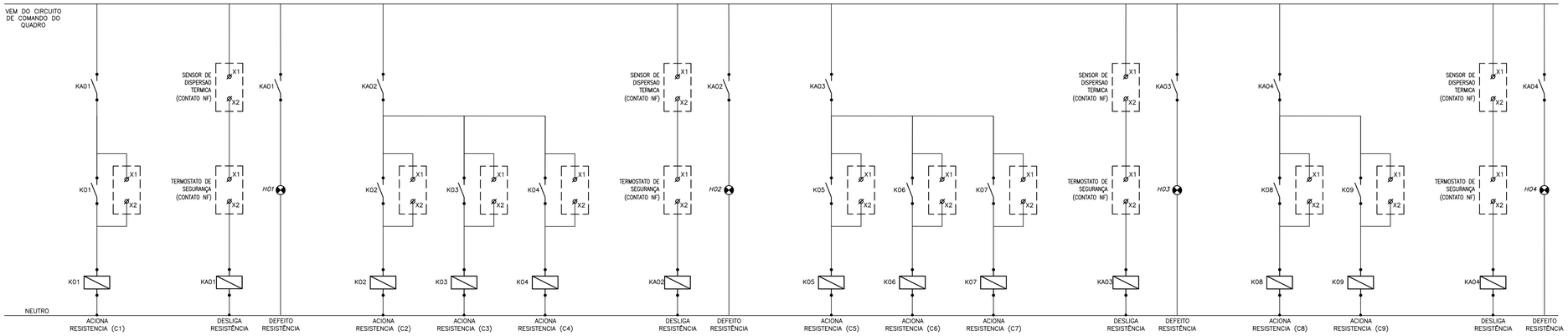

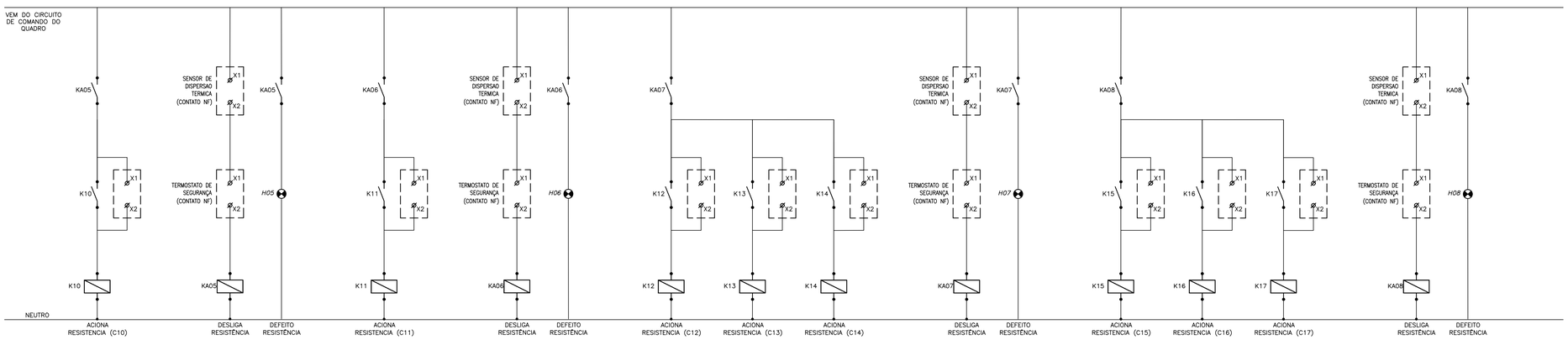

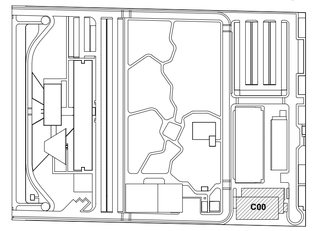

LEG. EDIFICAÇÕES:
C00 - ENSINO E PESQUISA

LOCALIZAÇÃO
SEM ESCALA

REV	DESCRIÇÃO	REVISADO POR	RESP. TÉCNICO	DATA
R01	ATENDENDO A COMENTÁRIOS	THIAGO ALVES	FELIPE BARRETO	DEZEMBRO 2020
R00	EMISSÃO INICIAL	THIAGO ALVES	FELIPE BARRETO	SETEMBRO 2020

DOCUMENTOS DE REFERÊNCIA:

PLANO DE COMISSIONAMENTO - 30000393-03-OS5-G00-GRL-PL-0001
CADERNO DE ENCARGOS E ESPECIFICAÇÕES - 30000393-03-OS8-C00-GRL-CE-1001
MEMÓRIA DE CÁLCULO - 30000393-03-OS8-C00-ELE-MC-1001
MEMORIAL DECRITIVO - 30000393-03-OS8-C00-ELE-MD-1001

ARCHITECTUS
R. Cerrulho de Aguiar, n 1401
Tel: (85)3456 3000
financeiro@arch.com

Nº DO CONTRATO: 031/2019-COGIC
PROCESSO: 25389.000189/2017-19
COORDENADOR DA META: MARLY ZIED
FISCAL DE CONTRATO: TAMIRES PAZ
NOME DO ARQUIVO GED: 30000393-03-OS8-C00-ELE-DE-1037-R01

Ministério da Saúde
FIOCRUZ
Fundação Oswaldo Cruz
Coordenação Geral de Infraestrutura dos Campi
Departamento de Projetos e Obras

NOME DO PRÉDIO / AREA: **CAMPUS FIOCRUZ RONDÔNIA ENSINO E PESQUISA**

Nº PRÉDIO: 602
CAMPUS: RONDÔNIA
SETOR: EDIFICAÇÃO
OBJETIVO: CONSTRUÇÃO
Nº DA META: 2017.027
O.E. / O.R.:
NOME DO ARQUIVO SIENGE:
TIPO DE PROJETO / SUBTIPO DE PROJETO: ELÉTRICA
FASE: PROJETO EXECUTIVO
TÍTULO DA PRANCHA: **DIAGRAMAS DE COMANDO**
DATA: DEZEMBRO 2020
ESCALA: INDICADA
COORDENADOR: ALEXANDRE LANDIM
RESPONSÁVEL TÉCNICO: FELIPE BARRETO
CO-RESPONSÁVEL TÉCNICO:
EQUIPE: ARCHITECTUS

ELE-1037

PRANCHA A1 - 841 x 594mm

QAC.C00.00.19

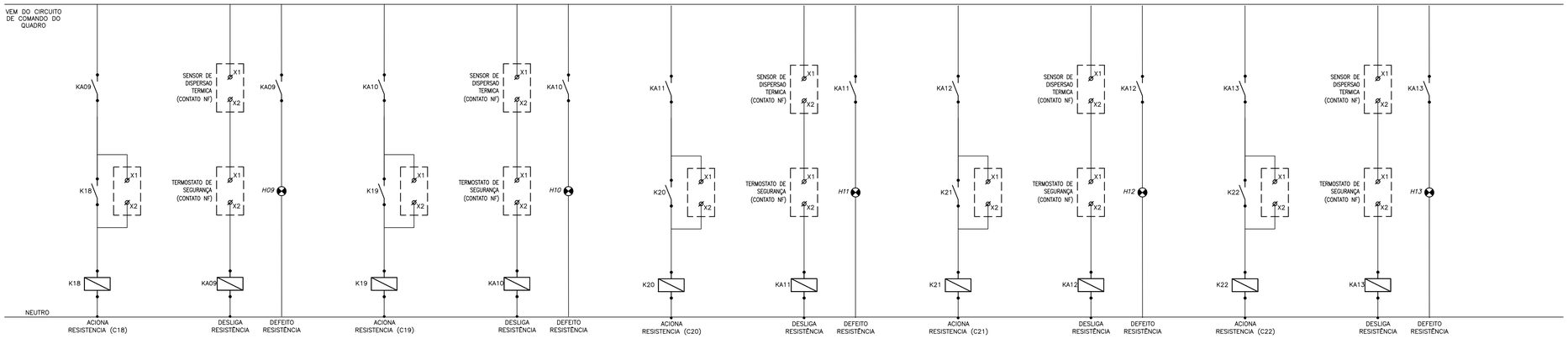

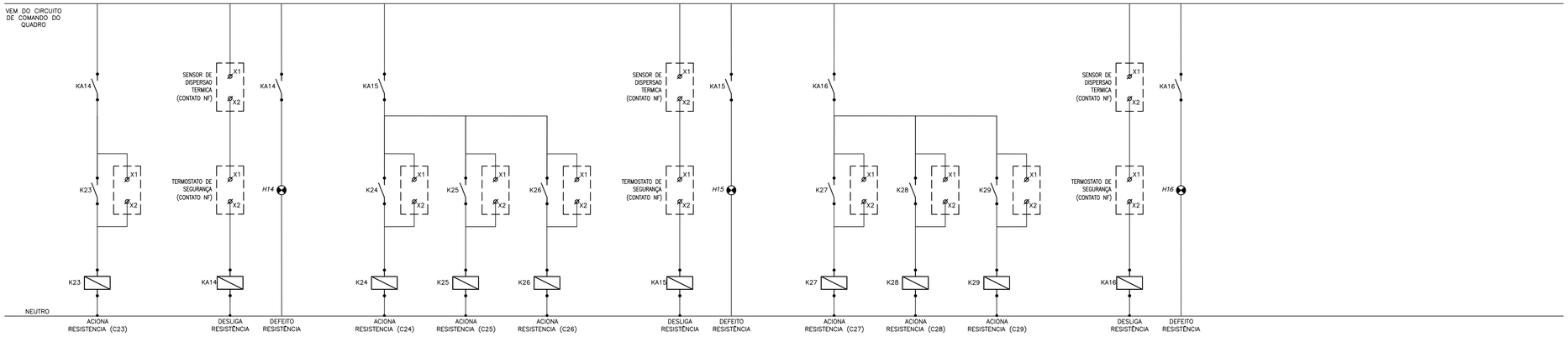

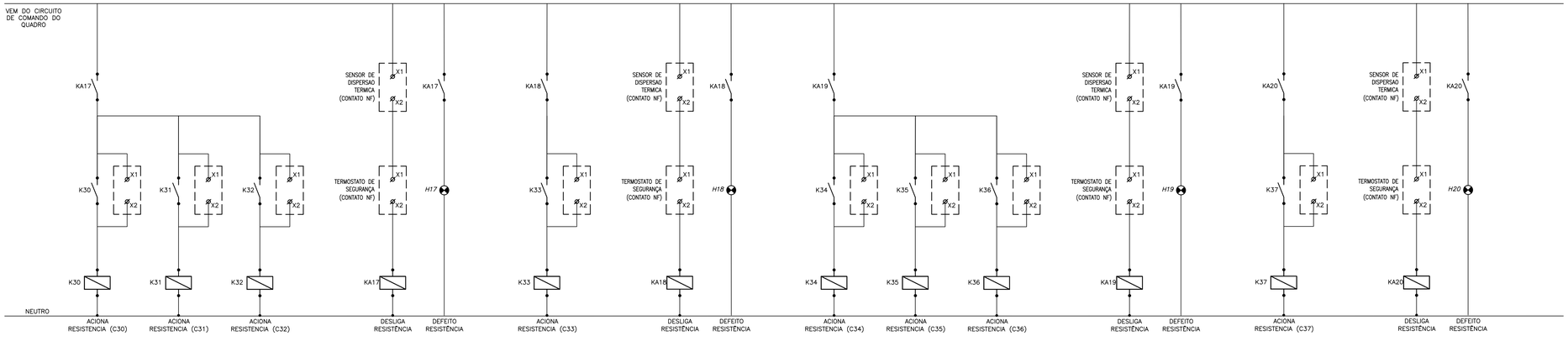

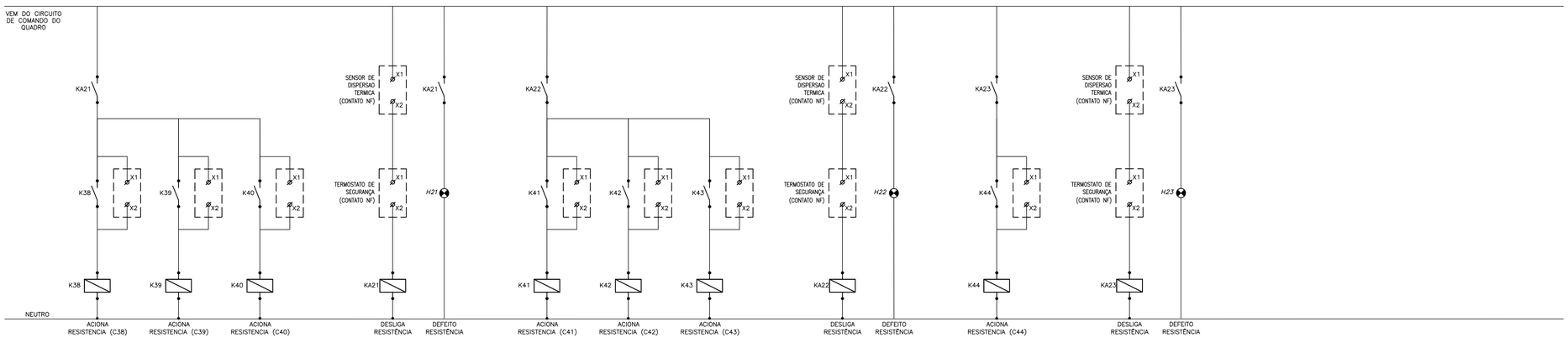

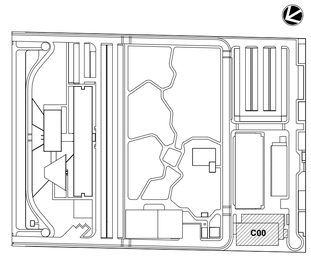

LEG. EDIFICAÇÕES:
C00 - ENSINO E PESQUISA

LOCALIZAÇÃO
SEM ESCALA

REV	DESCRIÇÃO	REVISADO POR	RESP. TÉCNICO	DATA
R01	ATENDENDO A COMENTÁRIOS	THIAGO ALVES	FELIPE BARRETO	DEZEMBRO 2020
R00	EMISSÃO INICIAL	THIAGO ALVES	FELIPE BARRETO	SETEMBRO 2020

DOCUMENTOS DE REFERÊNCIA:

PLANO DE COMISSIONAMENTO - 30000393-03-OS5-G00-GRL-PL-0001
CADERNO DE ENCARGOS E ESPECIFICAÇÕES - 30000393-03-OS8-C00-GRL-CE-1001
MEMÓRIA DE CÁLCULO - 30000393-03-OS8-C00-ELE-MC-1001
MEMORIAL DECRITIVO - 30000393-03-OS8-C00-ELE-MD-1001

ARCHITECTUS
R. Cerulio de Aguiar, n 1401
Tel: (85)3456 3000
financeiro@arcfaz@gmail.com

Nº DO CONTRATO: 031/2019-COGIC
PROCESSO: 25389.000189/2017-19
COORDENADOR DA META: MARLY ZIED
FISCAL DE CONTRATO: TAMIRES PAZ
NOME DO ARQUIVO GED: **30000393-03-OS8-C00-ELE-DE-1038-R01**

Ministério da Saúde
FIOCRUZ
Fundação Oswaldo Cruz
Coordenação Geral de Infraestrutura dos Campi
Departamento de Projetos e Obras

NOME DO PRÉDIO / AREA: **CAMPUS FIOCRUZ RONDÔNIA ENSINO E PESQUISA**
Nº PRÉDIO: 602
CAMPUS: RONDÔNIA
SETOR: EDIFICAÇÃO
OBJETIVO: CONSTRUÇÃO
Nº DA META: 2017.027
O.E. / O.R.:
NOME DO ARQUIVO SIENGE:
TIPO DE PROJETO / SUBTIPO DE PROJETO: ELÉTRICA
FASE: PROJETO EXECUTIVO
TÍTULO DA PRANCHA: **DIAGRAMAS DE COMANDO**
DATA: DEZEMBRO 2020
ESCALA: INDICADA
COORDENADOR: ALEXANDRE LANDIM
RESPONSÁVEL TÉCNICO: FELIPE BARRETO
CO-RESPONSÁVEL TÉCNICO:
EQUIPE: ARCHITECTUS

ELE-1038

PRANCHA A1 - 841 x 594mm

QAC.C00.00.19

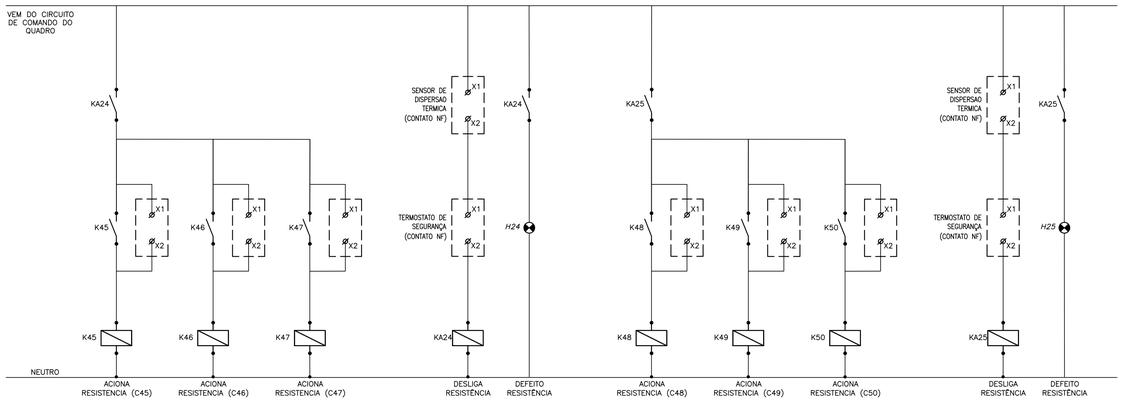

QAC.C00.01.21

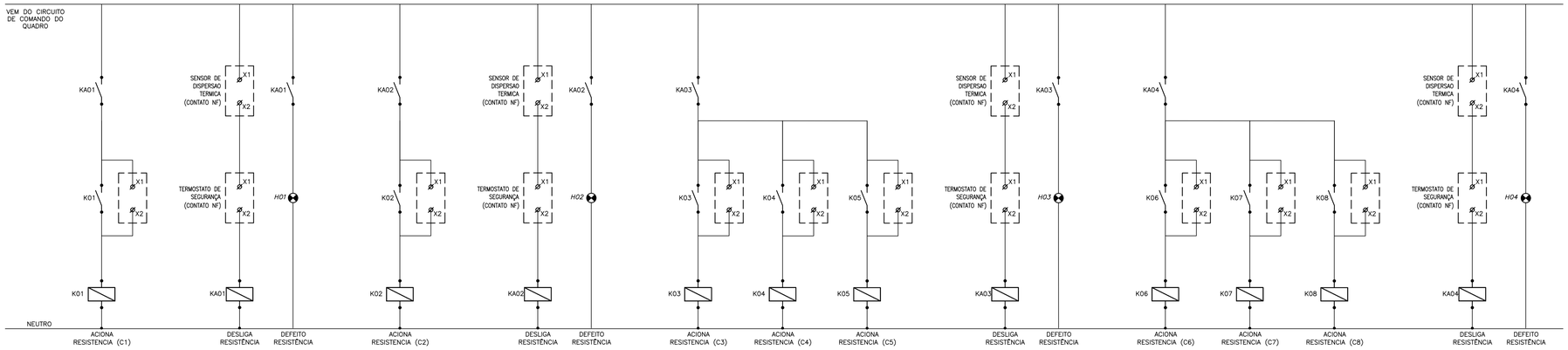

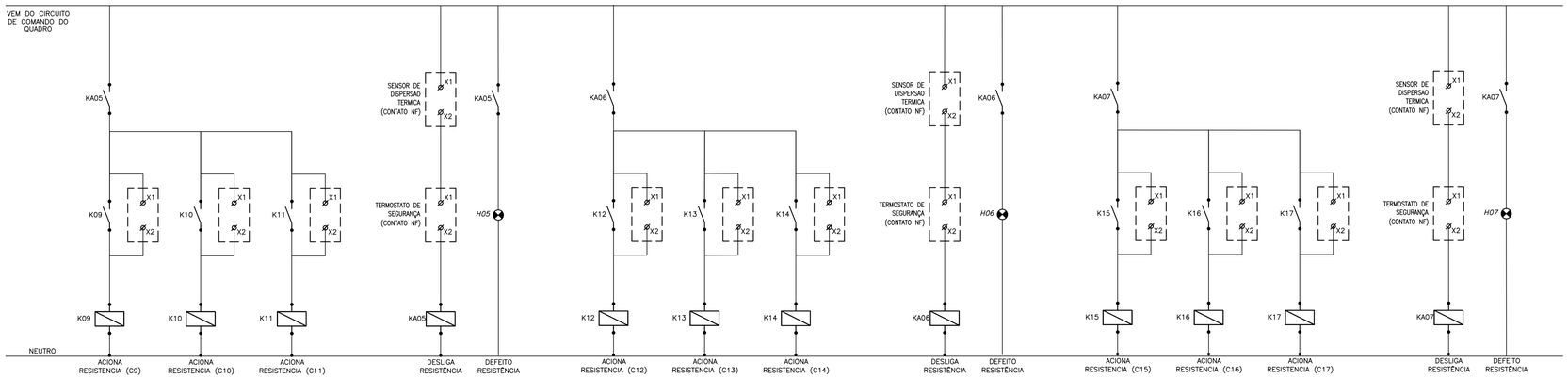

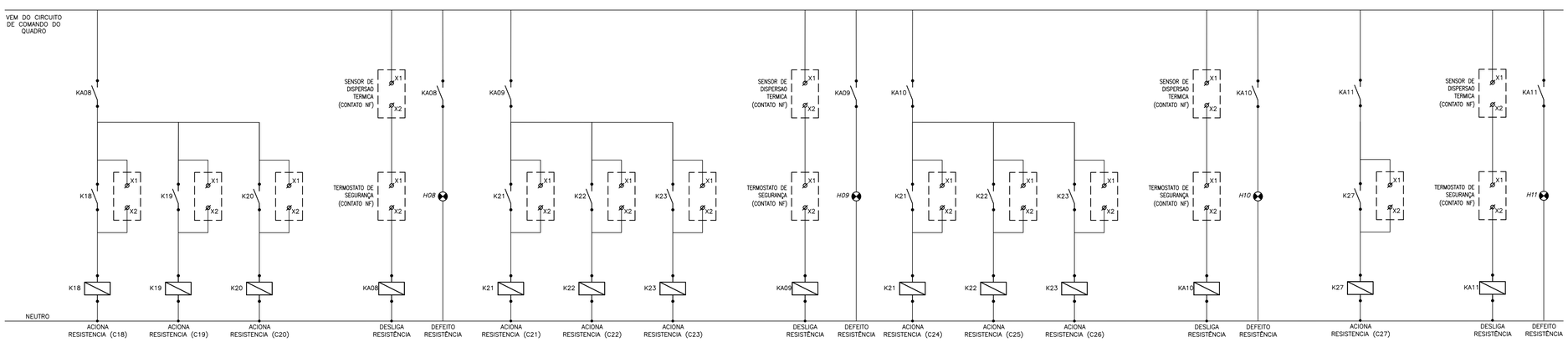

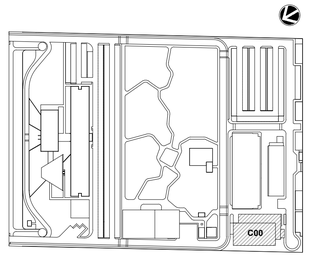

LEG. EDIFICAÇÕES:
C00 - ENSINO E PESQUISA

LOCALIZAÇÃO
SEM ESCALA

REV	DESCRIÇÃO	REVISADO POR	RESP. TÉCNICO	DATA
R01	ATENDENDO A COMENTÁRIOS	THIAGO ALVES	FELIPE BARRETO	DEZEMBRO 2020
R00	EMISSÃO INICIAL	THIAGO ALVES	FELIPE BARRETO	SETEMBRO 2020

DOCUMENTOS DE REFERÊNCIA:

PLANO DE COMISSIONAMENTO - 30000393-03-OS5-G00-GRL-PL-0001
CADERNO DE ENCARGOS E ESPECIFICAÇÕES - 30000393-03-OS8-C00-GRL-CE-1001
MEMÓRIA DE CÁLCULO - 30000393-03-OS8-C00-ELE-MC-1001
MEMORIAL DECRITIVO - 30000393-03-OS8-C00-ELE-MD-1001

ARCHITECTUS
R. Cerulto de Aguiar, n.1401
Tel: (85)3456 3000
financeiro@arch.com

Nº DO CONTRATO: 031/2019-COGIC
PROCESSO: 25389.000189/2017-19
COORDENADOR DA META: MARLY ZIED
FISCAL DE CONTRATO: TAMIRES PAZ
NOME DO ARQUIVO GED: **30000393-03-OS8-C00-ELE-DE-1039-R01**

Ministério da Saúde
FIOCRUZ
Fundação Oswaldo Cruz
Coordenação Geral de Infraestrutura dos Campi
Departamento de Projetos e Obras

NOME DO PRÉDIO / AREA: **CAMPUS FIOCRUZ RONDÔNIA ENSINO E PESQUISA**
Nº PRÉDIO: 602
CAMPUS: RONDÔNIA
SETOR: EDIFICAÇÃO
OBJETIVO: CONSTRUÇÃO
Nº DA META: 2017.027
O.E. / O.R.:
NOME DO ARQUIVO SIENGE:
TIPO DE PROJETO / SUBTIPO DE PROJETO: ELÉTRICA
FASE: PROJETO EXECUTIVO
TÍTULO DA PRANCHA: **DIAGRAMAS DE COMANDO**
DATA: DEZEMBRO 2020
ESCALA: INDICADA
COORDENADOR: ALEXANDRE LANDIM
RESPONSÁVEL TÉCNICO: FELIPE BARRETO
CO-RESPONSÁVEL TÉCNICO:
EQUIPE: ARCHITECTUS

ELE-1039

PRANCHA A1 - 841 x 594mm

QAC.C00.01.22

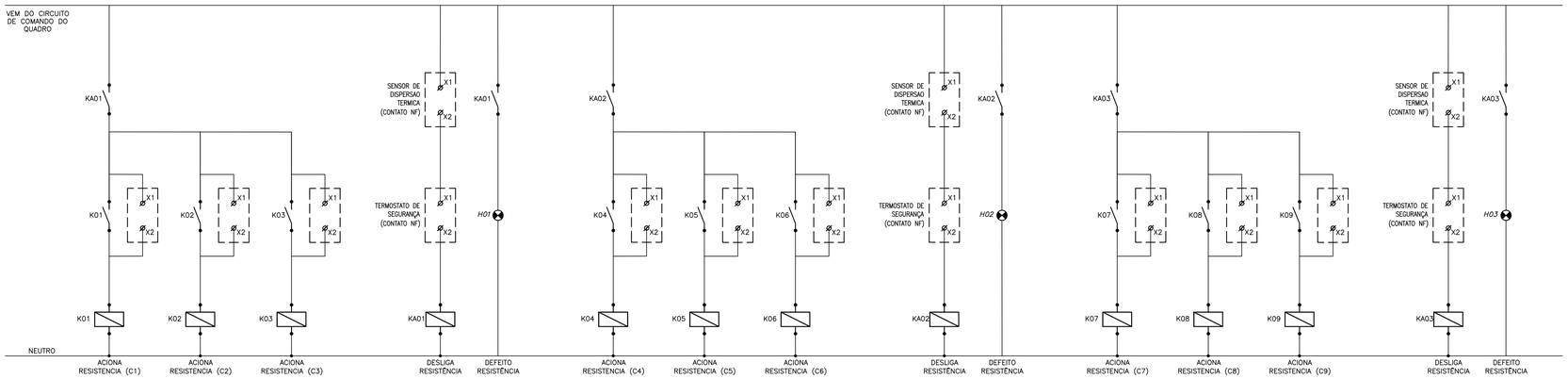

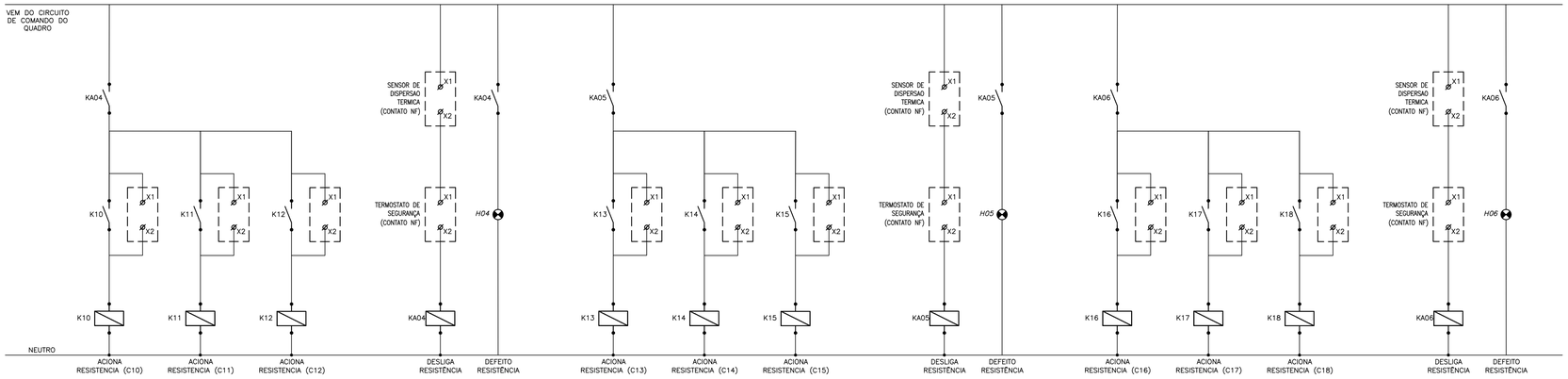

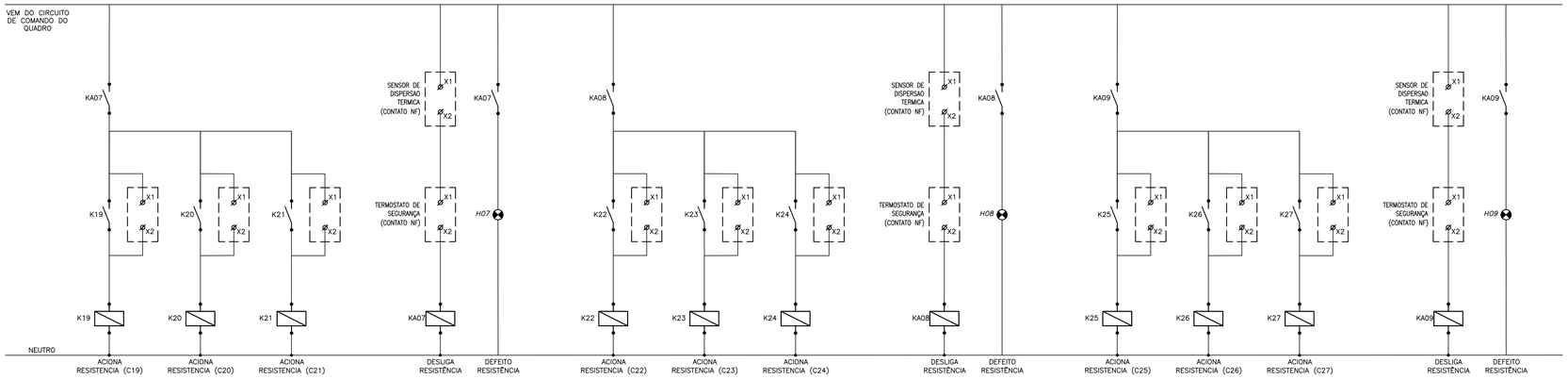

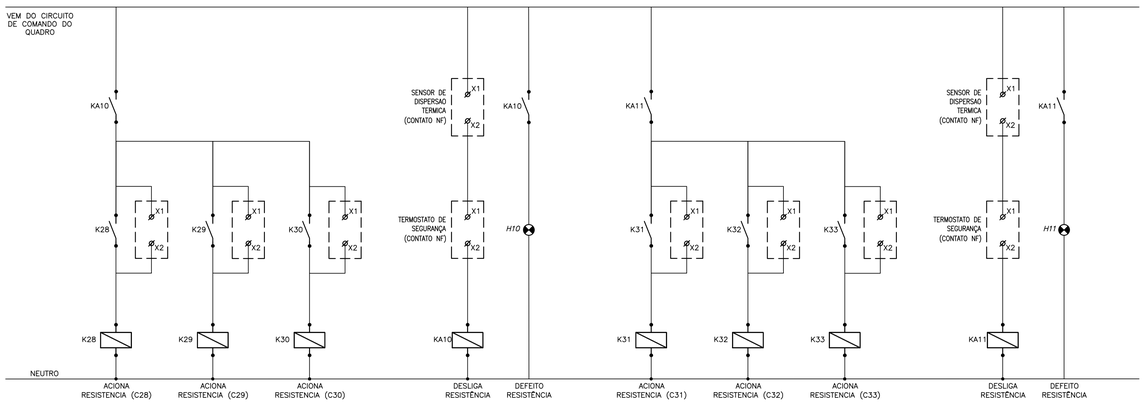

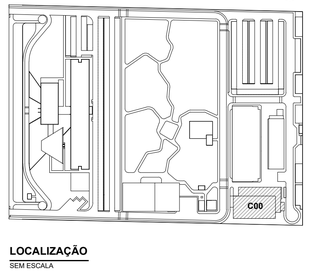

LEG. EDIFICAÇÕES:
C00 - ENSINO E PESQUISA

LOCALIZAÇÃO
SEM ESCALA

REV	DESCRIÇÃO	REVISADO POR	RESP. TÉCNICO	DATA
R01	ATENDENDO A COMENTÁRIOS	THIAGO ALVES	FELIPE BARRETO	DEZEMBRO 2020
R00	EMISSÃO INICIAL	THIAGO ALVES	FELIPE BARRETO	SETEMBRO 2020

DOCUMENTOS DE REFERÊNCIA:

PLANO DE COMISSIONAMENTO - 30000393-03-OS5-G00-GRL-PL-0001
CADERNO DE ENCARGOS E ESPECIFICAÇÕES - 30000393-03-OS8-C00-GRL-CE-1001
MEMÓRIA DE CÁLCULO - 30000393-03-OS8-C00-ELE-MC-1001
MEMORIAL DECRITIVO - 30000393-03-OS8-C00-ELE-MD-1001

ARCHITECTUS
R. Cerulto de Aguiar, n 1401
Tel: (85)3456 3000
financeiro@arquitectus.com

Nº DO CONTRATO: 031/2019-COGIC
PROCESSO: 25389.000189/2017-19
COORDENADOR DA META: MARLY ZIED
FISCAL DE CONTRATO: TAMIRES PAZ
NOME DO ARQUIVO GED: 30000393-03-OS8-C00-ELE-DE-1040-R01

Ministério da Saúde
FIOCRUZ
Fundação Oswaldo Cruz
Coordenação Geral de Infraestrutura dos Campi
Departamento de Projetos e Obras

NOME DO PRÉDIO / ÁREA: **CAMPUS FIOCRUZ RONDÔNIA ENSINO E PESQUISA**

Nº PRÉDIO: 602
CAMPUS: RONDÔNIA
SETOR: EDIFICAÇÃO
OBJETIVO: CONSTRUÇÃO
Nº DA META: 2017.027
O.E. / O.R.:
NOME DO ARQUIVO SIENGE:
TIPO DE PROJETO / SUBTIPO DE PROJETO: ELÉTRICA
FASE: PROJETO EXECUTIVO
TÍTULO DA PRANCHA: **DIAGRAMAS DE COMANDO**
DATA: DEZEMBRO 2020
ESCALA: INDICADA
COORDENADOR: ALEXANDRE LANDIM
RESPONSÁVEL TÉCNICO: FELIPE BARRETO
CO-RESPONSÁVEL TÉCNICO:
EQUIPE: ARCHITECTUS

ELE-1040

PRANCHA A1 - 841 x 594mm

QEX.C00.02.18

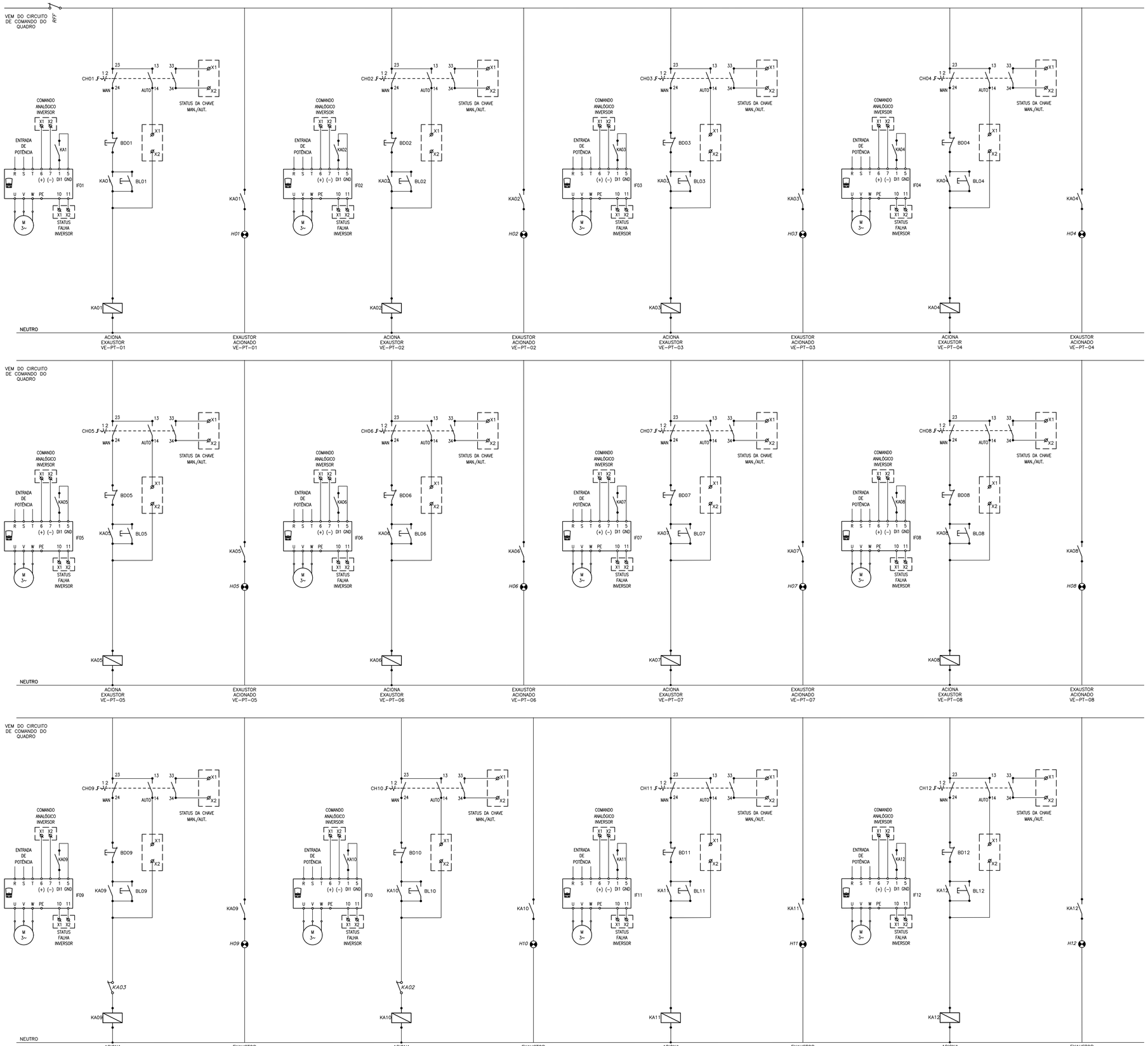

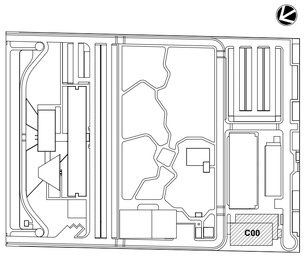

LEG. EDIFICAÇÕES:
C00 - ENSINO E PESQUISA

LOCALIZAÇÃO
SEM ESCALA

REV	DESCRIÇÃO	REVISADO POR	RESP. TÉCNICO	DATA
R01	ATENDENDO A COMENTÁRIOS	THIAGO ALVES	FELIPE BARRETO	DEZEMBRO 2020
R00	EMISSÃO INICIAL	THIAGO ALVES	FELIPE BARRETO	SETEMBRO 2020

DOCUMENTOS DE REFERÊNCIA:

PLANO DE COMISSIONAMENTO - 30000393-03-OS5-G00-GRL-PL-0001
CADERNO DE ENCARGOS E ESPECIFICAÇÕES - 30000393-03-OS8-C00-GRL-CE-1001
MEMÓRIA DE CÁLCULO - 30000393-03-OS8-C00-ELE-MC-1001
MEMORIAL DECRITIVO - 30000393-03-OS8-C00-ELE-MD-1001

ARCHITECTUS
R. Canuto de Aguiar, n.1401
Tel: (69)9246 5050
fiocruzrondonia@gmail.com

Ministério da Saúde
FIOCRUZ
Fundação Oswaldo Cruz
Coordenação Geral de Infraestrutura dos Campi
Departamento de Projetos e Obras

Nº DO CONTRATO: 031/2019-COGIC
PROCESSO: 25389.000189/2017-19
COORDENADOR DA META: MARLY ZIED
FISCAL DE CONTRATO: TAMIRES PAZ
NOME DO ARQUIVO GED: **30000393-03-OS8-C00-ELE-DE-1041-R01**
NOME DO PRÉDIO / ÁREA: **CAMPUS FIOCRUZ RONDÔNIA ENSINO E PESQUISA**
Nº PRÉDIO: 602
CAMPUS: RONDÔNIA
SETOR: EDIFICAÇÃO
OBJETIVO: CONSTRUÇÃO
Nº DA META: 2017.027
O.E. / O.R.:
NOME DO ARQUIVO SIENGE:
TIPO DE PROJETO / SUBTIPO DE PROJETO: ELÉTRICA
FASE: PROJETO EXECUTIVO
TÍTULO DA PRANCHA: **DIAGRAMAS DE COMANDO**
DATA: DEZEMBRO 2020
ESCALA: INDICADA
COORDENADOR: ALEXANDRE LANDIM
RESPONSÁVEL TÉCNICO: FELIPE BARRETO
CO-RESPONSÁVEL TÉCNICO:
EQUIPE: ARCHITECTUS

ELE-1041

PRANCHA A1 - 841 x 594mm

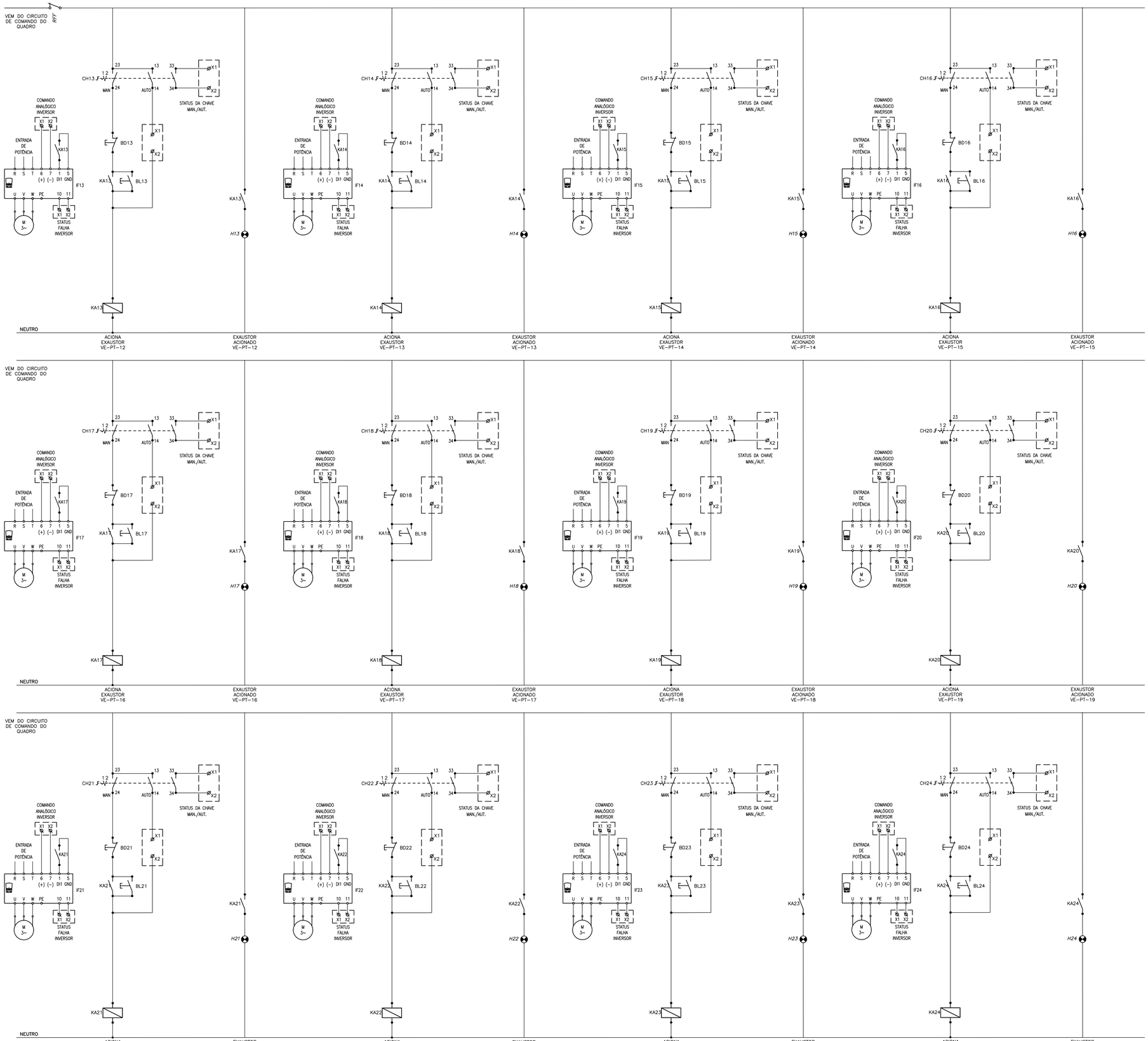

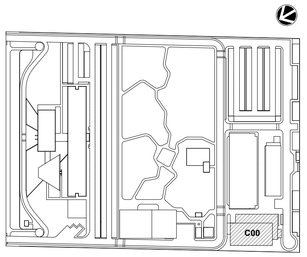

LEG. EDIFICAÇÕES:
C00 - ENSINO E PESQUISA

LOCALIZAÇÃO
SEM ESCALA

REV	DESCRIÇÃO	REVISADO POR	RESP. TÉCNICO	DATA
R01	ATENDENDO A COMENTÁRIOS	THIAGO ALVES	FELIPE BARRETO	DEZEMBRO 2020
R00	EMISSÃO INICIAL	THIAGO ALVES	FELIPE BARRETO	SETEMBRO 2020

DOCUMENTOS DE REFERÊNCIA:

PLANO DE COMISSIONAMENTO - 30000393-03-OS5-G00-GRL-PL-0001
CADERNO DE ENCARGOS E ESPECIFICAÇÕES - 30000393-03-OS8-C00-GRL-CE-1001
MEMÓRIA DE CÁLCULO - 30000393-03-OS8-C00-ELE-MC-1001
MEMORIAL DECRITIVO - 30000393-03-OS8-C00-ELE-MD-1001

ARCHITECTUS
R. Canuto de Aguiar, n 1401
Tel: (69)9948 9060
floriancarvalho@gmail.com

Ministério da Saúde
FIOCRUZ
Fundação Oswaldo Cruz
Coordenação Geral de Infraestrutura dos Campi
Departamento de Projetos e Obras

Nº DO CONTRATO: 031/2019-COGIC
PROCESSO: 25389.000189/2017-19
COORDENADOR DA META: MARLY ZIED
FISCAL DE CONTRATO: TAMIRES PAZ
NOME DO ARQUIVO GED: **30000393-03-OS8-C00-ELE-DE-1042-R01**
NOME DO PRÉDIO / ÁREA: **CAMPUS FIOCRUZ RONDÔNIA ENSINO E PESQUISA**
Nº PRÉDIO: 602
CAMPUS: RONDÔNIA
SETOR: EDIFICAÇÃO
OBJETIVO: CONSTRUÇÃO
Nº DA META: 2017.027
O.E. / O.R.:
NOME DO ARQUIVO SIENGE:
TIPO DE PROJETO / SUBTIPO DE PROJETO: ELÉTRICA
FASE: PROJETO EXECUTIVO
TÍTULO DA PRANCHA: **DIAGRAMAS DE COMANDO**
DATA: DEZEMBRO 2020
ESCALA: INDICADA
COORDENADOR: ALEXANDRE LANDIM
RESPONSÁVEL TÉCNICO: FELIPE BARRETO
CO-RESPONSÁVEL TÉCNICO:
EQUIPE: ARCHITECTUS

ELE-1042

PRANCHA A1 - 841 x 594mm

QAC.C00.02.24

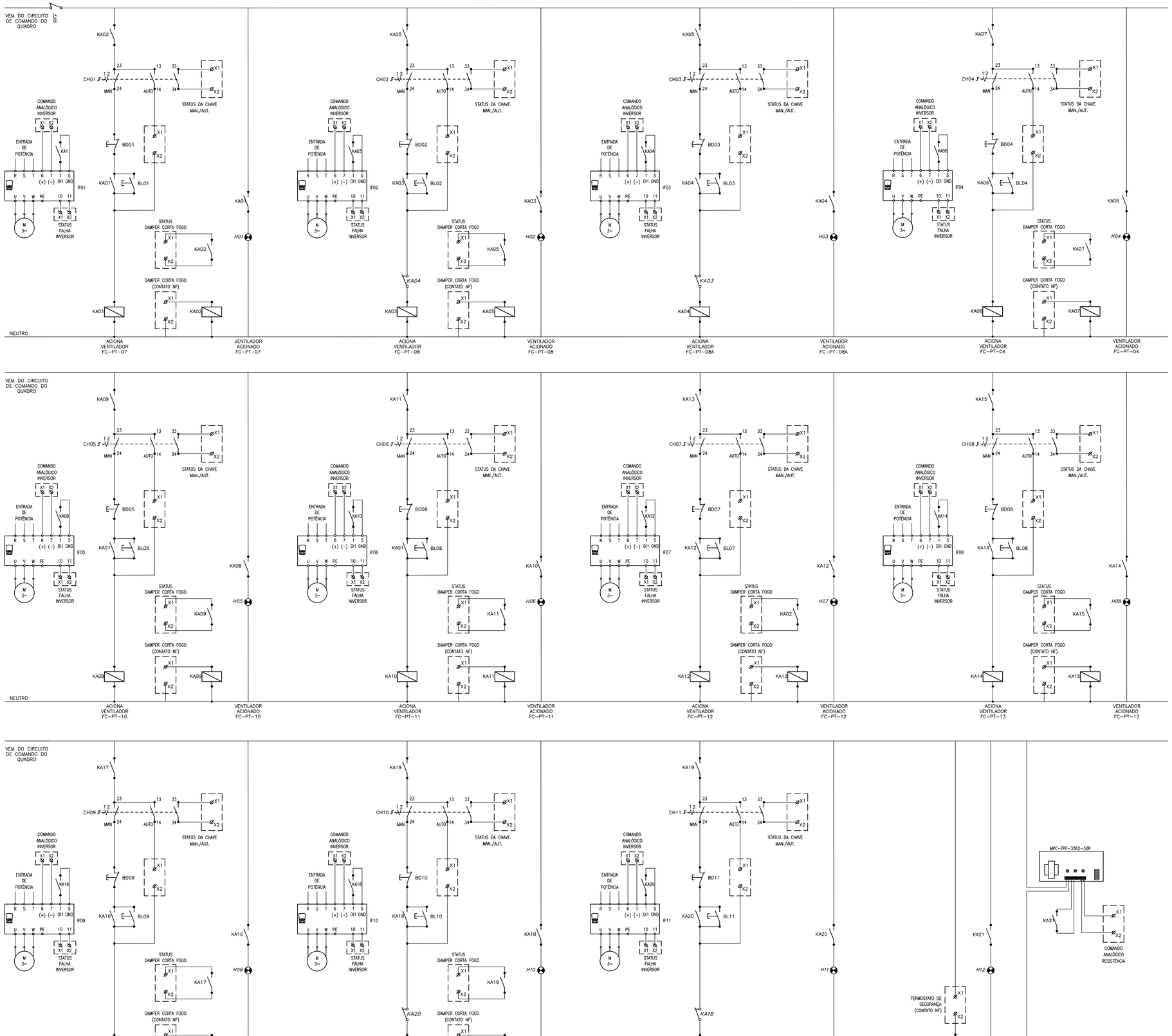

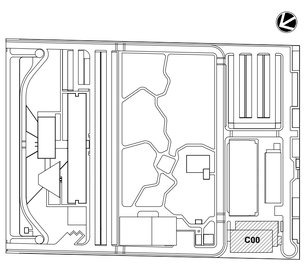

LEG. EDIFICAÇÕES:
C00 - ENSINO E PESQUISA

LOCALIZAÇÃO
SEM ESCALA

REV	DESCRIÇÃO	REVISADO POR	RESP. TÉCNICO	DATA
R01	ATENDENDO A COMENTÁRIOS	THIAGO ALVES	FELIPE BARRETO	DEZEMBRO 2020
R00	EMISSÃO INICIAL	THIAGO ALVES	FELIPE BARRETO	SETEMBRO 2020

DOCUMENTOS DE REFERÊNCIA:

PLANO DE COMISSIONAMENTO - 30000393-03-OS5-G00-GRL-PL-0001
CADERNO DE ENCARGOS E ESPECIFICAÇÕES - 30000393-03-OS8-C00-GRL-CE-1001
MEMÓRIA DE CÁLCULO - 30000393-03-OS8-C00-ELE-MC-1001
MEMORIAL DECRITIVO - 30000393-03-OS8-C00-ELE-MD-1001

ARCHITECTUS
R. Cerulto de Aguiar, n. 1401
tel. (92)9.9.9.9.9.9.9.9
fleonzoandrade@gmail.com

Ministério da Saúde
FIOCRUZ
Fundação Oswaldo Cruz
Coordenação Geral de Infraestrutura dos Campi
Departamento de Projetos e Obras

Nº DO CONTRATO
031/2019-COGIC

PROCESSO
25389.000189/2017-19

COORDENADOR DA META
MARLY ZIED

FISCAL DE CONTRATO
TAMIRES PAZ

NOME DO ARQUIVO GED
30000393-03-OS8-C00-ELE-DE-1043-R01

NOME DO PRÉDIO / AREA
CAMPUS FIOCRUZ RONDÔNIA
ENSINO E PESQUISA

Nº PRÉDIO 602
CAMPUS RONDÔNIA
SETOR EDIFICAÇÃO

OBJETIVO CONSTRUÇÃO
Nº DA META 2017.027
O.E. / O.R.
NOME DO ARQUIVO SIENGE

TIPO DE PROJETO / SUBTIPO DE PROJETO
ELÉTRICA

FASE
PROJETO EXECUTIVO

TÍTULO DA PRANCHA
DIAGRAMAS DE COMANDO

DATA DEZEMBRO 2020
ESCALA INDICADA

ELE-1043

COORDENADOR
ALEXANDRE LANDIM

RESPONSÁVEL TÉCNICO
FELIPE BARRETO

CO-RESPONSÁVEL TÉCNICO

EQUIPE
ARCHITECTUS

PRANCHA A1 - 841 x 594mm

QAC.C00.02.24

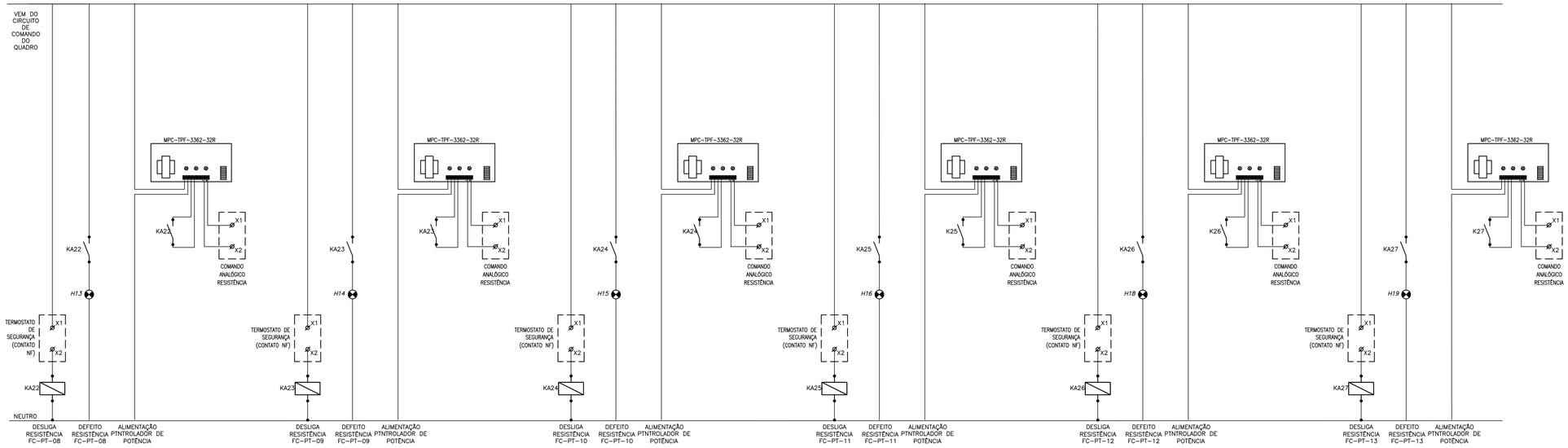

QAC.C00.02.23

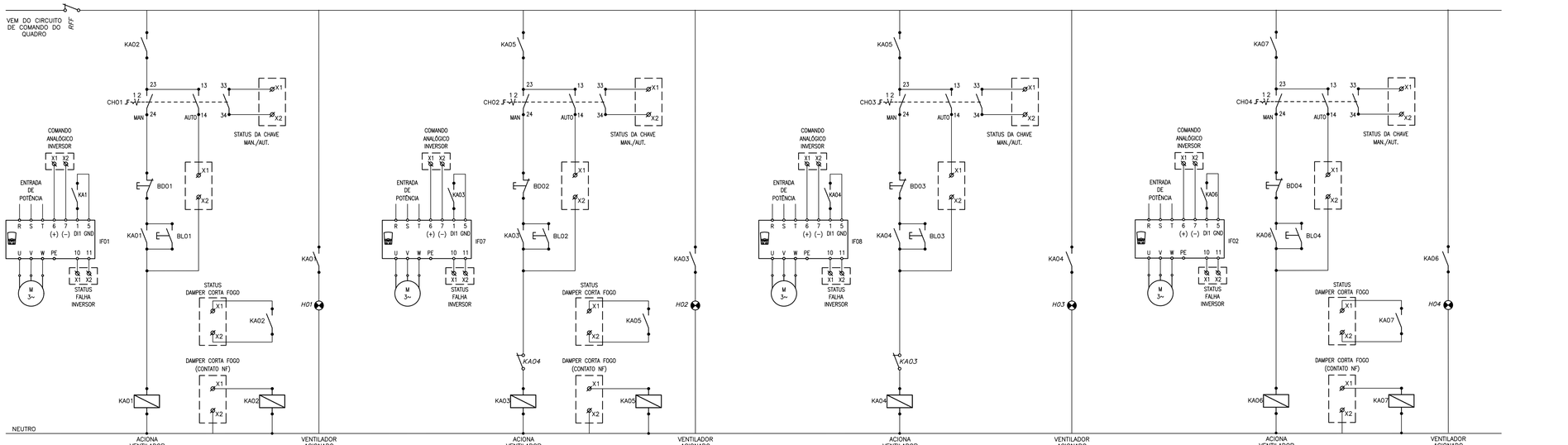

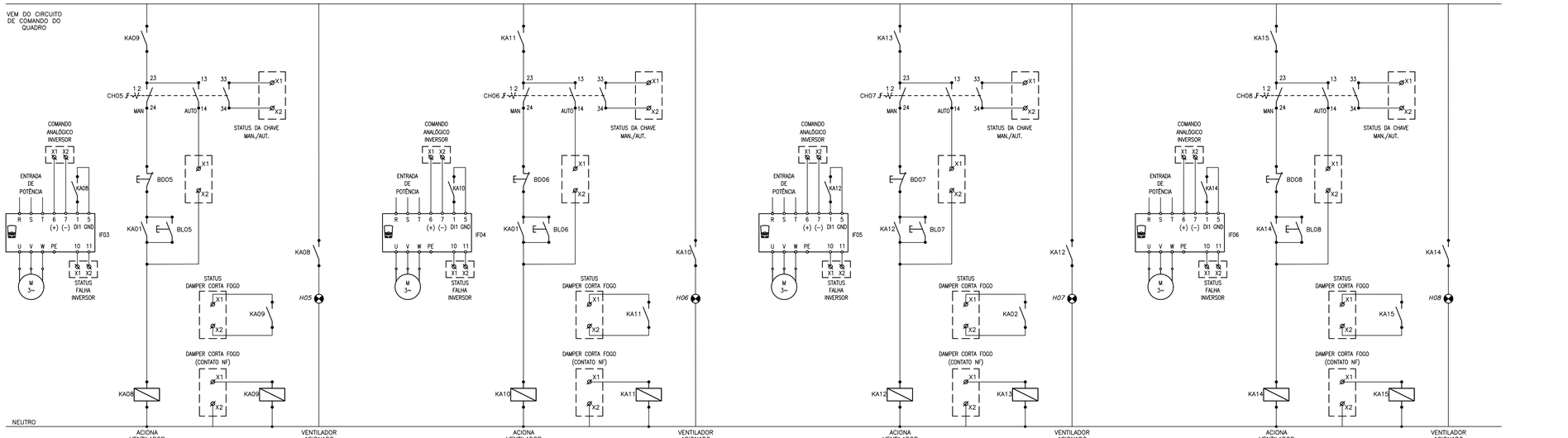

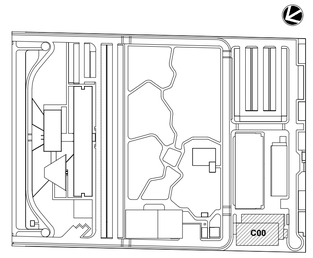

LEG. EDIFICAÇÕES:
C00 - ENSINO E PESQUISA

LOCALIZAÇÃO
SEM ESCALA

REV	DESCRIÇÃO	REVISADO POR	RESP. TÉCNICO	DATA
R01	ATENDENDO A COMENTÁRIOS	THIAGO ALVES	FELIPE BARRETO	DEZEMBRO 2020
R00	EMISSÃO INICIAL	THIAGO ALVES	FELIPE BARRETO	SETEMBRO 2020

DOCUMENTOS DE REFERÊNCIA:

PLANO DE COMISSIONAMENTO - 30000393-03-OS5-G00-GRL-PL-0001
CADERNO DE ENCARGOS E ESPECIFICAÇÕES - 30000393-03-OS8-C00-GRL-CE-1001
MEMÓRIA DE CÁLCULO - 30000393-03-OS8-C00-ELE-MC-1001
MEMORIAL DECRITIVO - 30000393-03-OS8-C00-ELE-MD-1001

ARCHITECTUS
R. Cerrulho de Aguiar, n 1483
Tel: (35)3408 3000
fiocruzrondonia@gmail.com

Nº DO CONTRATO: 031/2019-COGIC
PROCESSO: 25389.000189/2017-19
COORDENADOR DA META: MARLY ZIED
FISCAL DE CONTRATO: TAMIRES PAZ
NOME DO ARQUIVO GED: 30000393-03-OS8-C00-ELE-DE-1044-R01

Ministério da Saúde
FIOCRUZ
Fundação Oswaldo Cruz
Coordenação Geral de Infraestrutura dos Campi
Departamento de Projetos e Obras

NOME DO PRÉDIO / ÁREA: **CAMPUS FIOCRUZ RONDÔNIA ENSINO E PESQUISA**
Nº PRÉDIO: 602
CAMPUS: RONDÔNIA
SETOR: EDIFICAÇÃO
OBJETIVO: CONSTRUÇÃO
Nº DA META: 2017.027
O.E. / O.R.:
NOME DO ARQUIVO SIENGE:
TIPO DE PROJETO / SUBTIPO DE PROJETO: ELÉTRICA
FASE: PROJETO EXECUTIVO
TÍTULO DA PRANCHA: **DIAGRAMAS DE COMANDO**
DATA: DEZEMBRO 2020
ESCALA: INDICADA
COORDENADOR: ALEXANDRE LANDIM
RESPONSÁVEL TÉCNICO: FELIPE BARRETO
CO-RESPONSÁVEL TÉCNICO:
EQUIPE: ARCHITECTUS

ELE-1044

PRANCHA A1 - 841 x 594mm

QAC.C00.02.24

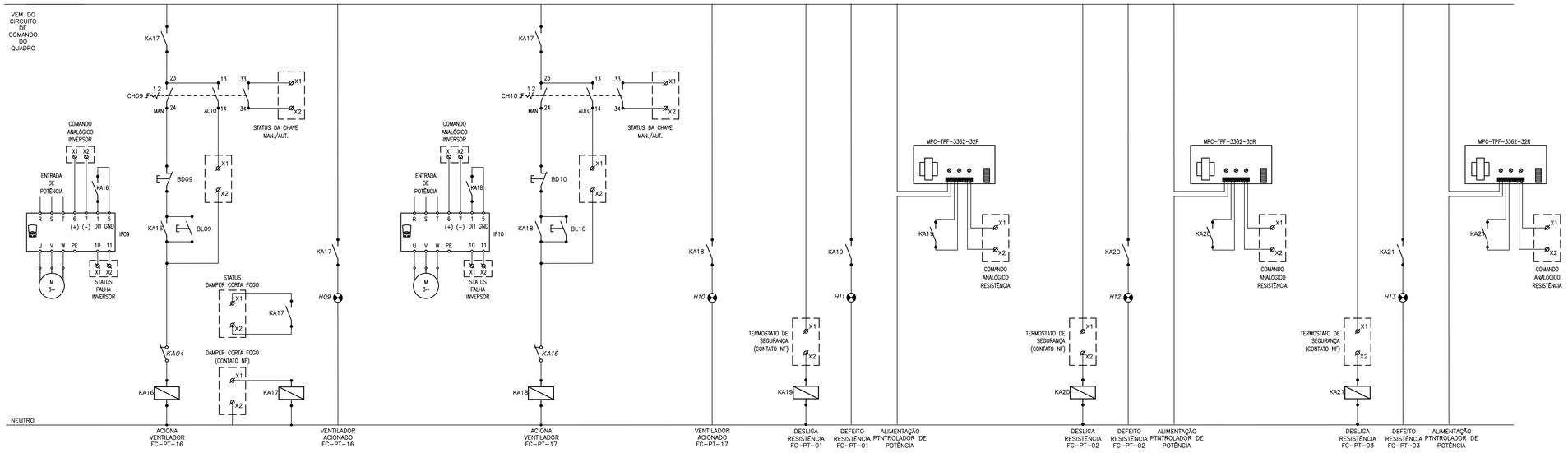

QAC.C00.02.25

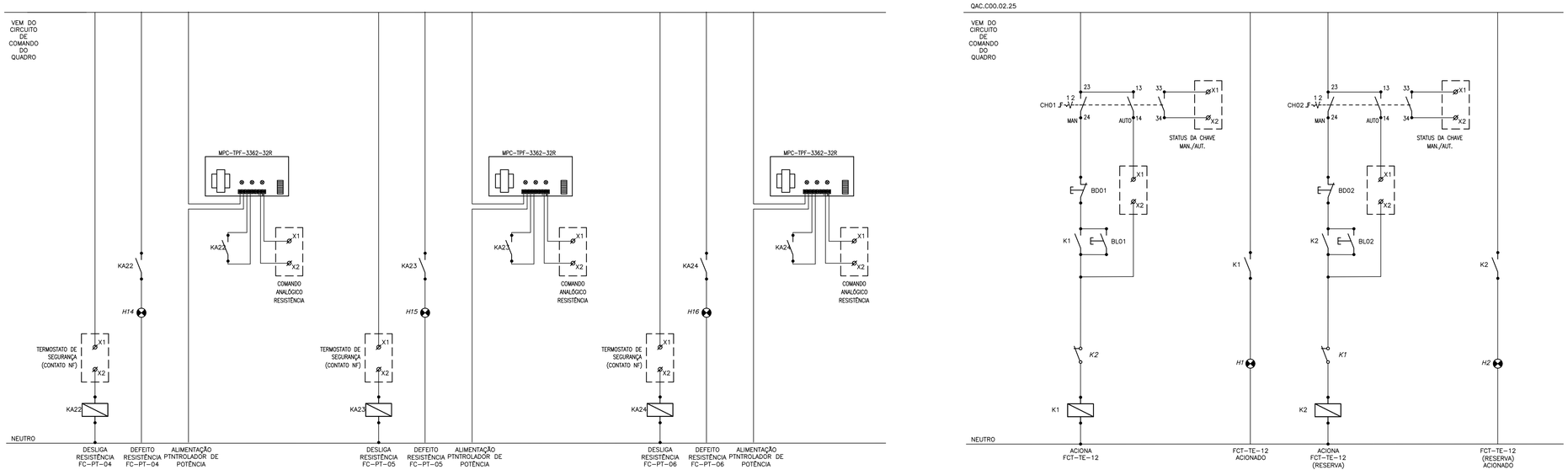

QDL.C00.00.01

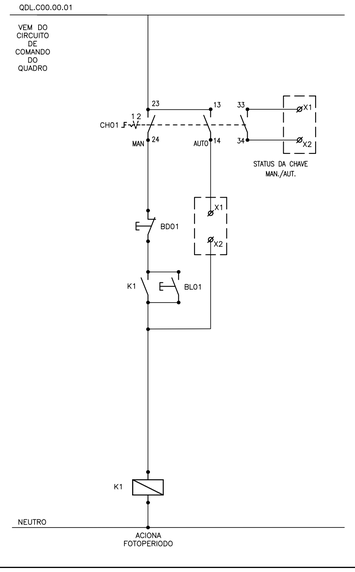

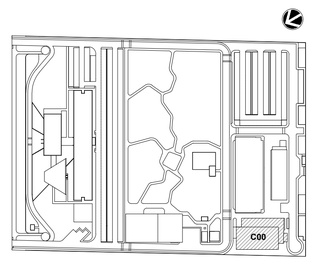

LEG. EDIFICAÇÕES:
C00 - ENSINO E PESQUISA

LOCALIZAÇÃO
SEM ESCALA

REV	DESCRIÇÃO	REVISADO POR	RESP. TÉCNICO	DATA
R02	ATENDENDO A COMENTÁRIOS	THIAGO ALVES	FELIPE BARRETO	JANEIRO 2021
R01	ATENDENDO A COMENTÁRIOS	THIAGO ALVES	FELIPE BARRETO	DEZEMBRO 2020
R00	EMISSÃO INICIAL	THIAGO ALVES	FELIPE BARRETO	SETEMBRO 2020

DOCUMENTOS DE REFERÊNCIA:

PLANO DE COMISSIONAMENTO - 30000393-03-OS5-G00-GRL-PL-0001
CADERNO DE ENCARGOS E ESPECIFICAÇÕES - 30000393-03-OS8-C00-GRL-CE-1001
MEMÓRIA DE CÁLCULO - 30000393-03-OS8-C00-ELE-MC-1001
MEMORIAL DECRITIVO - 30000393-03-OS8-C00-ELE-MD-1001

ARCHITECTUS
R. Cerrulo de Aguiar, n 1401
Tel: (92)9436 3002
fleanzarondonia@gmail.com

Ministério da Saúde
FIOCRUZ
Fundação Oswaldo Cruz
Coordenação Geral de Infraestrutura dos Campi
Departamento de Projetos e Obras

Nº DO CONTRATO: 031/2019-COGIC
PROCESSO: 25389.000189/2017-19
COORDENADOR DA META: MARLY ZIED
FISCAL DE CONTRATO: TAMIRES PAZ
NOME DO ARQUIVO GED: **30000393-03-OS8-C00-ELE-DE-1045-R02**
NOME DO PRÉDIO / ÁREA: **CAMPUS FIOCRUZ RONDÔNIA ENSINO E PESQUISA**
Nº PRÉDIO: 602
CAMPUS: RONDÔNIA
SETOR: EDIFICAÇÃO
OBJETIVO: CONSTRUÇÃO
Nº DA META: 2017.027
O.E. / O.R.:
NOME DO ARQUIVO SIENGE:
TIPO DE PROJETO / SUBTIPO DE PROJETO: ELÉTRICA
FASE: PROJETO EXECUTIVO
TÍTULO DA PRANCHA: **DIAGRAMAS DE COMANDO**
DATA: JANEIRO 2021
ESCALA: INDICADA
COORDENADOR: ALEXANDRE LANDIM
RESPONSÁVEL TÉCNICO: FELIPE BARRETO
CO-RESPONSÁVEL TÉCNICO:
EQUIPE: ARCHITECTUS

ELE-1045

PRANCHA A1 - 841 x 594mm